4 typy kanał u

(1) głęboko bazy u kanał 1\/2 cala (12 mm) ze szkła

- Szklane panele mocujące z 1\/2 cala do podłogi
- Wykonane z aluminium 6065 T5
- Wykończenie: Anodowanie lub malowanie proszkowe
- Dostępne długości niestandardowe

(2) głęboko podstawowy kanał u 5\/8 cala - 3\/4 cala (15-19 mm) szkła

- Mocowanie paneli szklanych 5\/8 cala - 3\/4 cala do podłogi
- Wykonane z aluminium 6065 T5
- Wykończenie: Anodowanie lub malowanie proszkowe
- Dostępne długości niestandardowe

(3) okrągły kształt płytkie u góry-kanału dla 1\/2 cala (12 mm) ze szkła

- Zastosowania ładowanych od góry roll w szyby uszczelka do 1\/2 cala (12 mm) ze szkła
- Wykonane ze stali nierdzewnej 316L
- Wykończenie: 8K polerowany lub matowej
- Dostępne długości niestandardowe

(4) kwadratowy kształt płytkie u góry-kanału dla 1\/2 cala (12 mm) ze szkła

- Zastosowania ładowanych od góry roll w szyby uszczelka do 1\/2 cala (12 mm) ze szkła
- Wykonane ze stali nierdzewnej 316L
- Wykończenie: 8K polerowany lub matowej
- Dostępne długości niestandardowe

U-Channel System

U-BASE CHANNEL

- Made of aluminum 6063 T5
- For use with 10-12mm glass
- 80x35mm
- 5.8m per length or as per your requirement

U-BASE CHANNEL

- Made of aluminum 6063 T5
- For use with 15-19mm glass
- 65.3x104mm
- 5.8m per length or as per your requirement

U-TOP CHANNEL

- Made of stainless steel 316L
- For use with 10-12mm glass
- Φ 25.4mm
- 5.8m per length , or as per your requirement

U-TOP CHANNEL

- Made of stainless steel 316L
- For use with 10-12mm glass
- 25x20mm,
- 5.8m per length , or as per your requirement

Szczegóły

Głęboko podstawowy kanał u do 1\/2 cala szkła

Alumimun U channel for 12mm glass

u channel:25*80mm
rubber channel:15*70mm

A set of U channel:
-aluminum channel
-rubber channel
-screws fixing into ground

bottom view

top view

side view

Głęboko podstawowy kanał u 5\/8 cala - 3\/4 cala (15-19mm) szkła

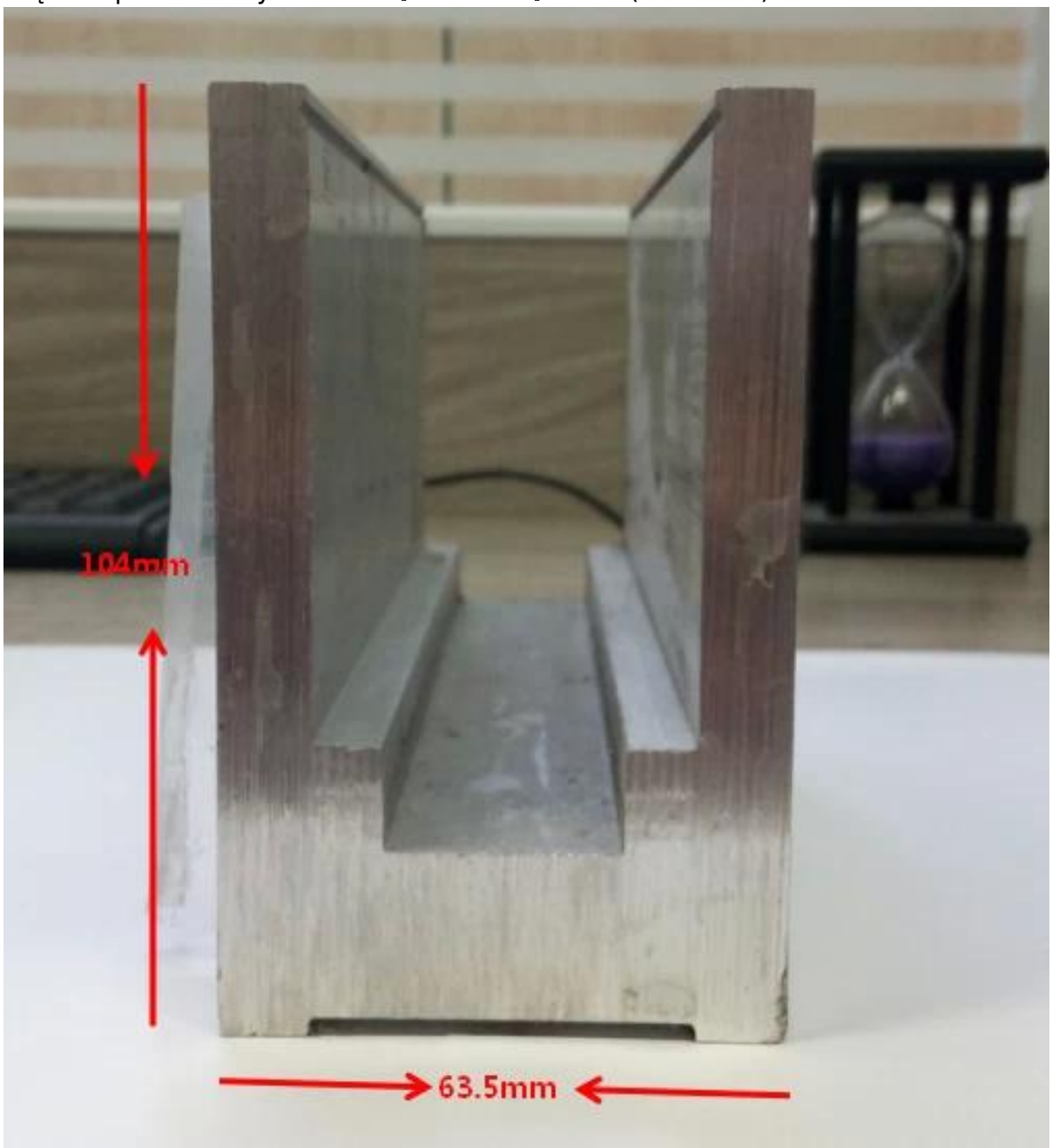

Okrągły kształt płytki u góry-kanał i wyposażenie 1\/2 cala szkła

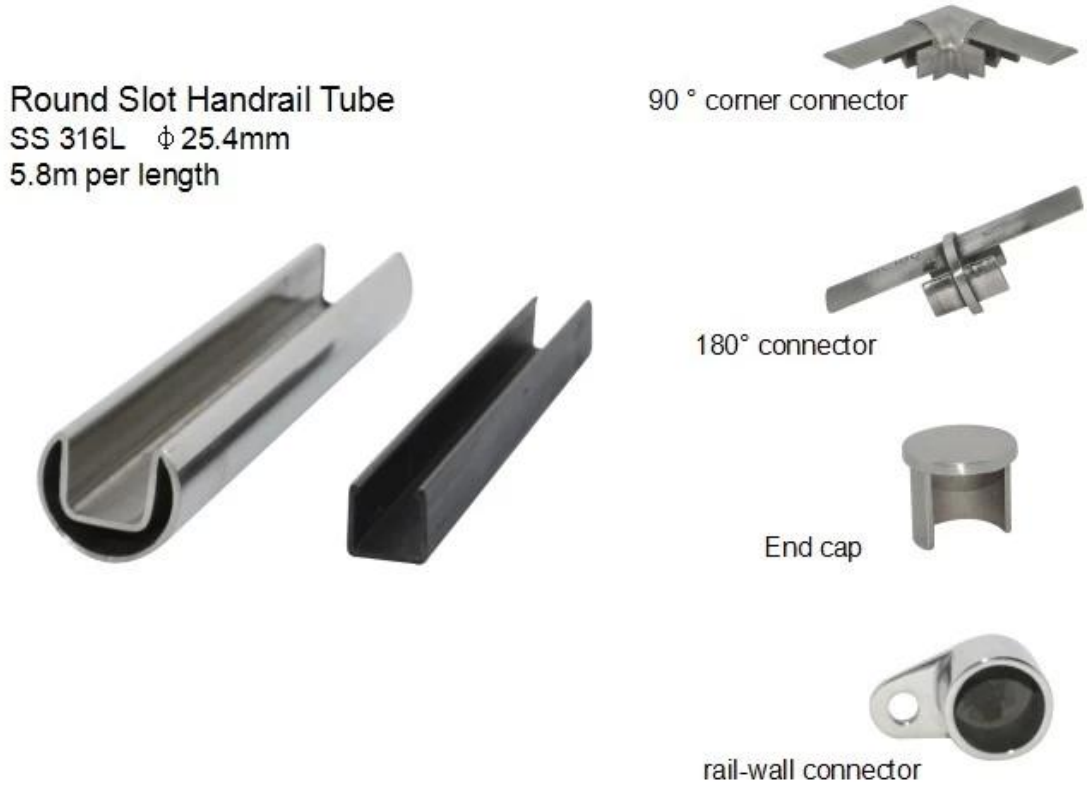

Kwadratowy kształt płytki górnej u kanał dla 1\/2 cala szkła

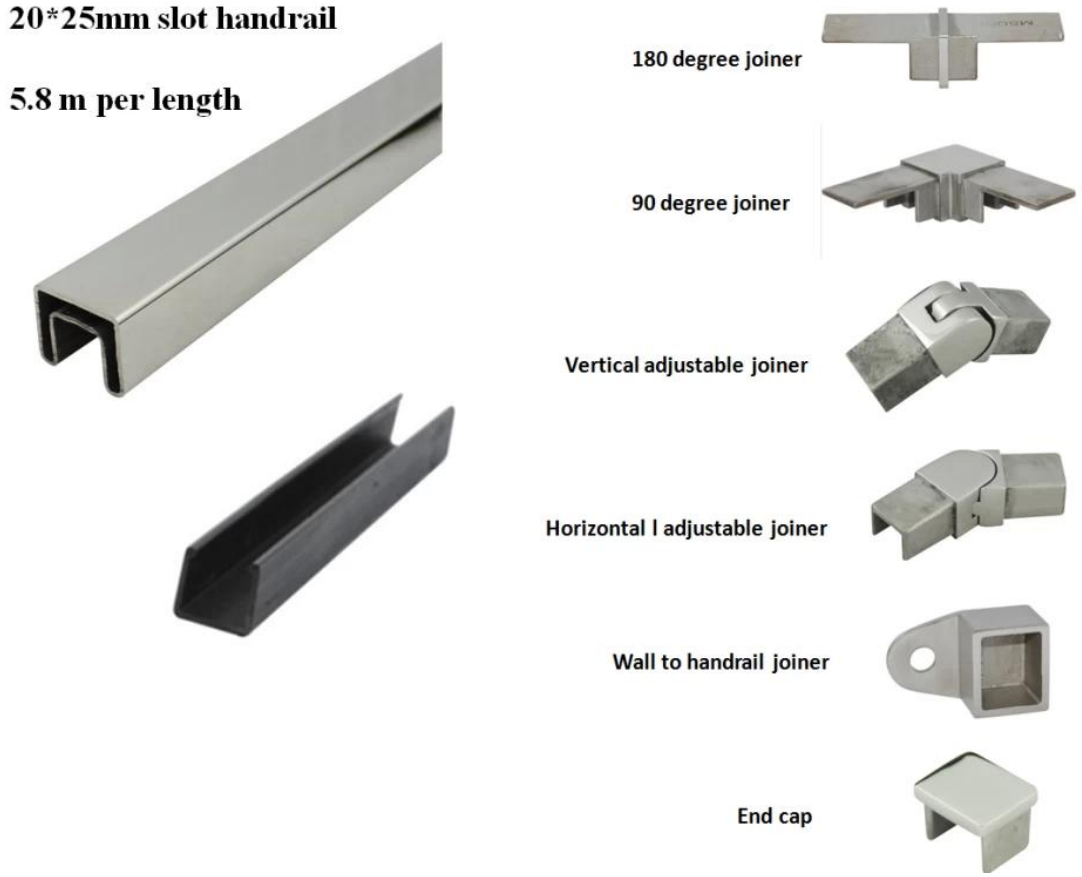

Projektu

aluminium bazy U-kształt kanał + stali nierdzewnej górnego kanału konstrukcja

Aluminium kanał U na schody i balkon balustrada architektoniczne

Aluminium kanał u kształt na zewnątrz poręczy

Pakowanie i dostawa

--jeden pc do jednego worka z tworzywa sztucznego, a następnie w jednym pudełku.
--3-5 dni dostawy przez express. 10-15 dni wysyłka drogą morską

Potrzebujesz Cytat lub jakiekolwiek pytania, proszę zostawić wiadomość.
Lub skontaktuj się ze mną jak poniżej informacje. Skontaktujemy się z Tobą jak najszybciej!
Za jakieś pilne pytania, proszę o kontakt na wechat: 973219879 lub o co chodzi: +86-13530506265.

KEBIL科比奥®
深圳市朗驰商贸有限公司
SHENZHEN LAUNCH CO., LTD.
朗驰国际有限公司
LAUNCH INTERNATIONAL LIMITED.

董 萍 Doris Dong
Senior Sales Representative
(86) 135 3050 6265

深圳市南山区南山大道1092号亿利达大厦B区3栋5003
Room 5003, Building 3, Yilida Building, No.1092 Nanshan Road, Nanshan District, Shenzhen, China
postal code 518054

(86-755) 8603 7559
(86-755) 8637 2611
sales04@launch-china.cn
www.launch-china.com
www.chinabalustrade.com