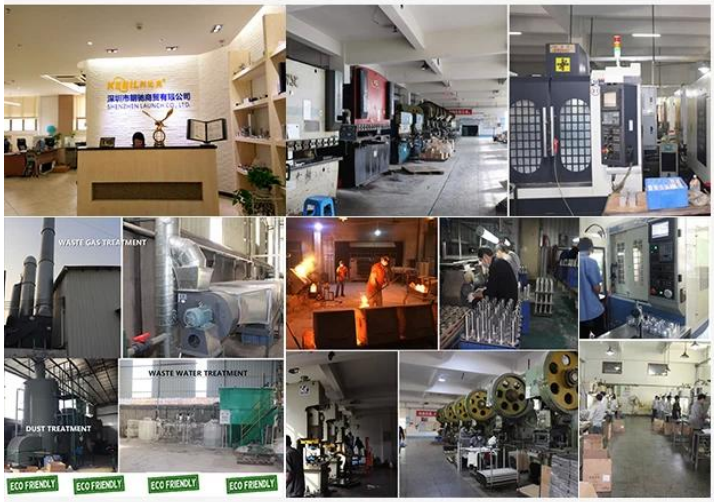

ABOUT US

Shenzhen Launch Co., Ltd was established in 2004, located at Nanshan District, Shenzhen, and one hour by car from Hongkong International Airport. Our main products are high-grade building materials including stainless steel balustrade post, staircase handrail, balcony guardrail, swimming pool fence and other high-grade building materials. All the products are designed strictly according to the high-end market requirements. We have our own factory in Tangxia Town, Dongguan,with more than 50 sets of various precision equipments , such as CNC lathe, milling machine, punching machine, pipe cutter, argon welder, drilling machine, polisher, etc. which can provide customers with complete product processing services.

OEM ODM

R&D

15 YEARS EXPERIENCE

We have been manufacturing railing hardwares since 2004.

ONE STOP SERVICE

We provide integrated railing solutions.
We manufacture.
We deliver.

PROFESSIONAL R&D TEAM

We have engineering experts for developing new products.

TOP QUALITY & GOOD PRICE

We are strict on quality control as well as cost evaluation.

Nowoczesne schody wewnętrzne Systemy balustrad kablowych z drutu ze stali nierdzewnej / balustrady tarasów budowlanych

Specyfikacja techniczna:

Nazwa produktu	Nowoczesne schody wewnętrzne Systemy balustrad kablowych z drutu ze stali nierdzewnej / balustrady tarasów budowlanych
Materiał	Stal nierdzewna 304 lub 316
Obróbka powierzchniowa	Lustro polerowane lub satynowane
Do średnicy kabla	3 mm, 4 mm, 5 mm lub 6 mm
Wymiar okrągłego słupka	Średnica 50,8 mm, grubość ścianki rury 1,5 mm
Wymiar kwadratowego słupka	50 * 50 (mm), grubość ścianki rury 1,5 mm
Poręcz	Okrągła średnica 50,8 mm, kwadrat 50 * 25 (mm)
Instalacja	Śruby samogwintujące / wybuchowe / śruby
Montowanie	Montaż podłogowy / boczny
Podanie	Balkon, pokład, weranda, taras, schody, poręcz / poręcze w centrum handlowym
Akcesoria	Dostępny pełny zestaw akcesoriów

Konstrukcja poręczy z drutu ze stali nierdzewnej do schodów wewnętrznych:

KEBIL科比奥®
SHENZHEN LAUNCH CO.LTD
LAUNCH INTERNATIONAL LIMITED

Konstrukcja poręczy z drutu ze stali nierdzewnej do konstrukcji schodów zewnętrznych lub poręczy na pokładzie:

Wzory okuć kablowych:

Model T803, Swageless konstrukcja napinacza linki ze stali nierdzewnej na średnicę 4 mm i 5 mm kabel:

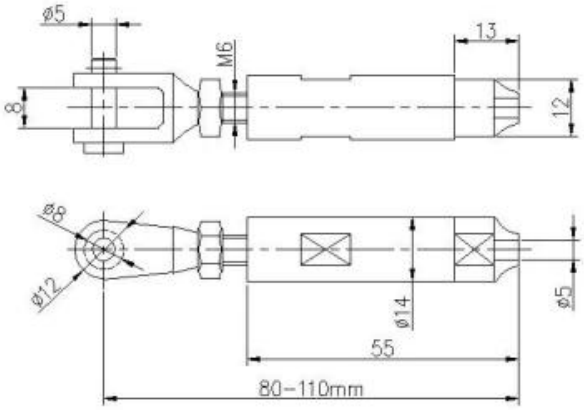

Model T804, Napinacz linki ze stali nierdzewnej o konstrukcji Swage dla średnicy 5 mm i 6 mm kabel:

Model T801, napinacz linki ze stali nierdzewnej dla średnicy 3 mm i 4 mm kabel:

KEBIL科比奥®

Model T802, napinacz linki ze stali nierdzewnej dla średnicy 5 mm i 6 mm kabel:

Model T807A, napinacz linki ze stali nierdzewnej dla średnicy 3 mm kabel:

Więcej Informacja:

Stal nierdzewna typu 316 ma najlepszą odporność na korozję wśród standardowych stali nierdzewnych. Jest odporny na korozję i korozję większości chemikaliów i jest szczególnie odporny na korozję słonej wody.

Można ich używać do różnych zastosowań. Żaglówki i jachty, relingi i żagle.
1) Materiał: stal nierdzewna 316 lub stal nierdzewna 304
2) Wykończenie powierzchni: lustrzane lub satynowane
3) Standard: metryczny i UNF
4) Projektowanie klienta: nasz zespół doświadczonych inżynierów może opracowywać produkty i wytwarzać według próbek, rysunków lub po prostu pomysłów
5) Dostawa: drogą morską, lotniczą lub ekspresową
6) Termin ceny: FOB lub CIF
7) Wymiary: od 3 mm do 6 mm lub zgodnie z życzeniami
8) Typ: rozkloszowana głowa rozkloszowana, rozkloszowana płaska głowa i zaokrąglona głowa
9) Pakowanie: czyste torby foliowe i kartony i palety lub zgodnie z życzeniem
10) W celu uzyskania dalszych projektów okuć kablowych, wyślij e-mail do pełnego katalogu

Skontaktuj się z nami, aby uzyskać więcej informacji:
HP / Whatsapp / WeChat: +8613686807796
E-mail: sales03@launch-china.cn