Stal nierdzewna 304 lub 316 kwadratowa rura ze stali nierdzewnej klasy nowoczesnej konstrukcji balustrady na metr

| | | |
|---|---|---|
| 1 | Materiał i wykończenie | Stal nierdzewna 304/316; Satynowe lub lustrzane wykończenie |
| 2) | Wysokość | 1000 mm / niestandardowy rozmiar |
| 3) | Stanch Post | Rura 50 * 50 * 1,5 (mm);<br>4-kierunkowy wspornik szyny górnej;<br>Kwadratowy lub okrągły szklany zacisk. |
| 4 | Górna szyna | 50 * 50 * 1,5 (mm) Pusta rurka |
| 5 | Poręcz bezpieczeństwa | Panel z przezroczystego szkła hartowanego 8 mm / 10 mm / 12 mm |
| 6 | Stosowanie & Lokalizacja | Tralka, balustrada, poręcz, ogrodzenie, poręcz, balustrady;<br>Balkon, Most, Pokład, Ogród, Patio, Basen, Weranda, Schody, Taras |
| 7 | Instalacja | Góra / Montaż boczny |
| 8 | Pakiet | EPE + pudełko wewnętrzne + karton |
| 9 | Usługa | 1, dostarczane są dopasowane akcesoria i wyposażenie;<br>2, planowanie budowy;<br>3, profesjonalne porady inżyniera;<br>4, przewodnik instalacji;<br>5, OEM, ODM, projekt klienta; |
| 10 | Kontakt | EMAIL, SKYPE, WhatsApp, WeChat i QQ są pokazane jako znaki wodne na zdjęciach poniżej |

KEBIL科比奥®

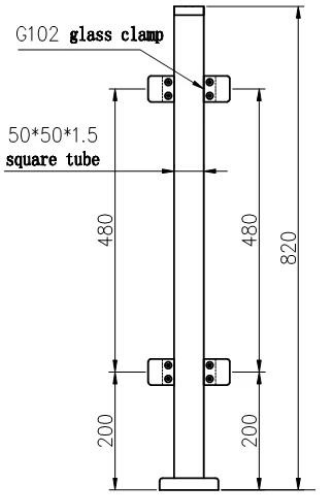
G102 glass clamp
50*50*1.5
square tube
480
480
820
200
200

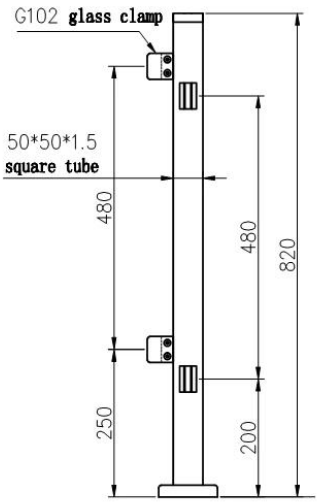
G102 glass clamp
50*50*1.5
square tube
480
480
820
250
200

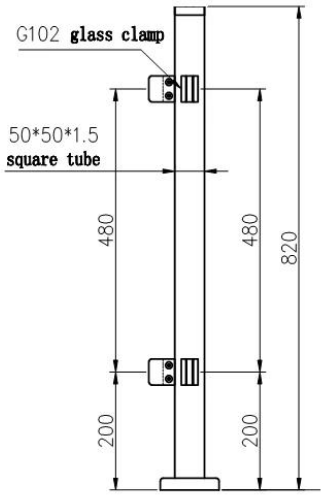
G102 glass clamp
50*50*1.5
square tube
480
480
820
200
200

Pokaż projekt

KEBIL科比奥®

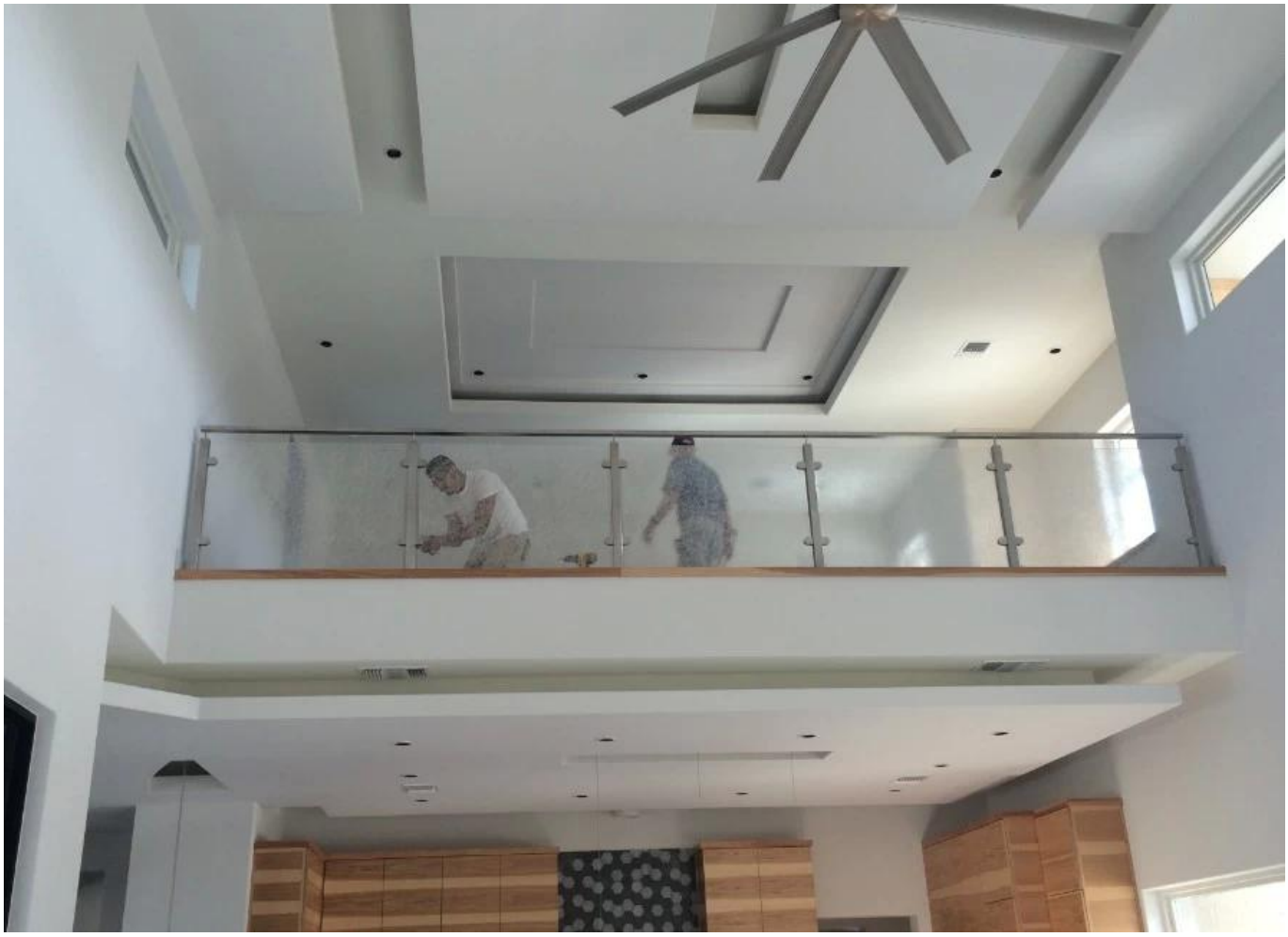

Czuć wolny do kontakt nas:
Eve Chow
sales03@launch-china.cn
HP / WhatsApp: +8615907334556