Opis

--Szkło cały post zawias wiosna
-Model No.:G-R1
--Dla szkła do 50,8 mm średnicy ze stali nierdzewnej/aluminium post
--Metoda produkcji: tłoczenie
--Może pomieścić ≤ 20 KG szkło (1000x1000x8mm)
--Grubość arkusza blachy: 2,5 mm
-Opakowanie: jeden pc do jednego worka z tworzywa sztucznego, a następnie w jednym pudełku. 12 sztuk w jednym opakowaniu.
--MOQ: jeden pc
--Dostawy: drogą powietrzną/nad morzem
--Aplikacji: bezpieczny basen ogrodzenia drzwi szklane, balustrady szklane, baclony projekt balustrada, szkło do ze stali nierdzewnej okrągłe post, szklane do aluminiowe okrągłe post
--Dla zarówno komercyjnych, jak i nowoczesny dom projekt domu
--Dla zarówno handel hurtowy i detaliczny (jesteśmy fabryka)
--Próbki jest zawsze dostępne

Szczegóły produktu

Lustro i sarin wykończenie

Otwór wywiercony szkła rysunek

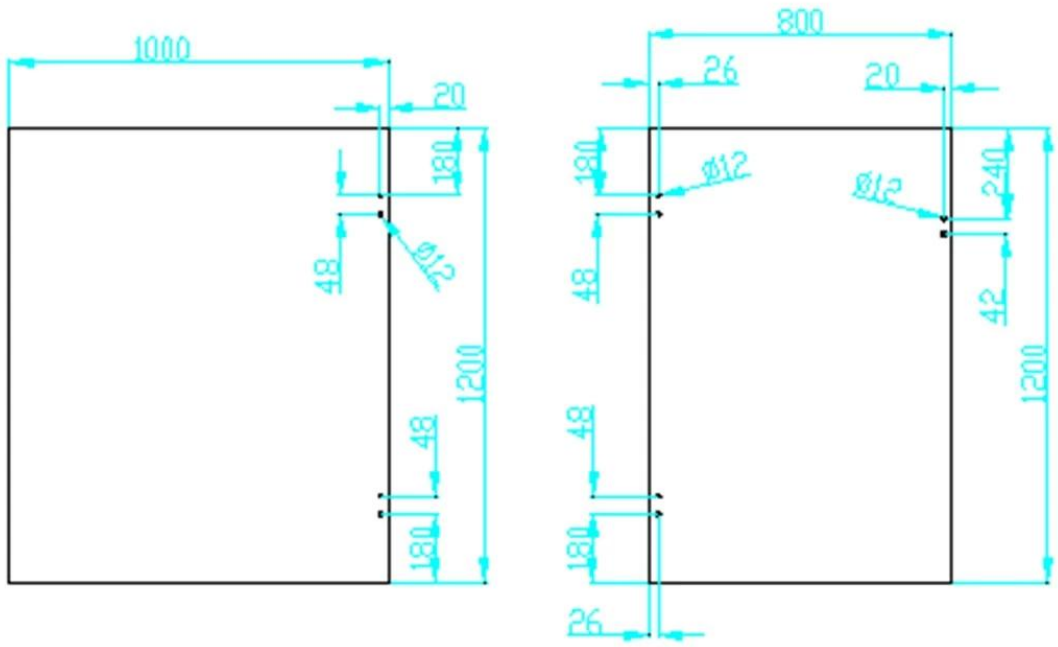

Projektu

Zwykle jest dopasowane szkła zawiasu czop szkło i szkło zatrzask

Aby uzyskać bardziej fajna basen ogrodzenia projekt Zdjęcia przejdź tutaj

Pakowanie i dostawa

--Jeden pc do jednego worka z tworzywa sztucznego, a następnie w jednym pudełku.
-Regularny czas: 10-15 dni po dokonaniu płatności. Jest to według ilości.
--Czas dostawy: 5-7 dni przez express. 15-20 dni przez morze.

packing	plastic bag+box+carton
production lead time	30-45 days ; also depending on your qty.
Shippment	DHL EXPRESS, TNT, UPS, EMS POCZTEX, FedEx Express, 中国邮政 CHINA POST
payment	HSBC 滙豐, WESTERN UNION FAST, RELIABLE, WORLDWIDE MONEY TRANSFER

Fabryka i certyfikacja

Potrzebujesz Cytat lub pytania? Proszę zostawić wiadomość.
Lub skontaktuj się ze mną jak poniżej informacje. Skontaktujemy się z Tobą jak najszybciej!

KEBIL科比奥®

深圳市朗驰商贸有限公司
SHENZHEN LAUNCH CO., LTD.
朗驰国际有限公司
LAUNCH INTERNATIONAL LIMITED.

董 萍 Doris Dong

Senior Sales Representative

(86) 135 3050 6265

深圳市南山区南山大道1092号亿利达大厦B区3栋5003

Room 5003, Building 3, Yilida Building, No.1092 Nanshan Road, Nanshan District, Shenzhen, China postal code 518054

(86-755) 8603 7559

(86-755) 8637 2611

sales04@launch-china.cn

www.launch-china.com

www.chinabalustrade.com