Opis

--Rozmiar: 50x10mm WPR, 50x30mm ciała, Śruba M12X120, Uszczelka gumowa krzem zawarty
--Możemy dostosować różnej wielkości, jak na swoje wymagania (jesteśmy fabryka)
-Waga: 742g/szt
-Materiał: stal nierdzewna 304/316
-Wykończenie: lustro/satyna
--Aplikacji: pływanie basen ogrodzenia, balkon ze stali nierdzewnej poręcze projektowanie, pokładu szkło poręcze, ogrodzenia ogród ze stali nierdzewnej, balustrady ze stali nierdzewnej podwórku, bezpieczne schody balustrady szklane obudowy, ogrodzenia szklane bezramowe
--Dla zarówno komercyjnych, jak i nowoczesny dom, projekt domu
--Dla detalicznego i hurtowego
--Próbki jest zawsze dostępne
--Dla drewna i betonu

Dane produktów

Lustrzany połysk

Satynowany

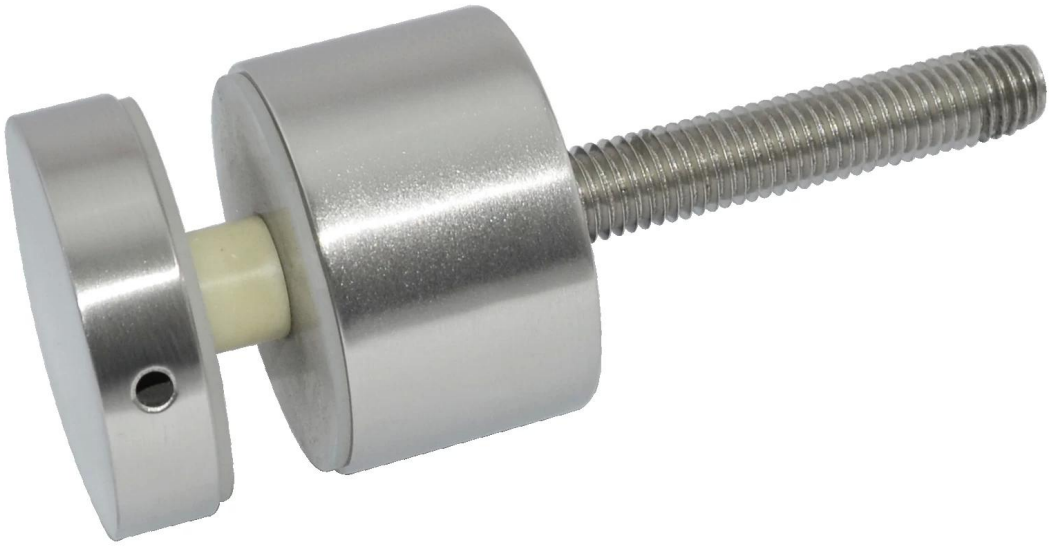

Rysunki

Dla betonu szkła patowa rysunku

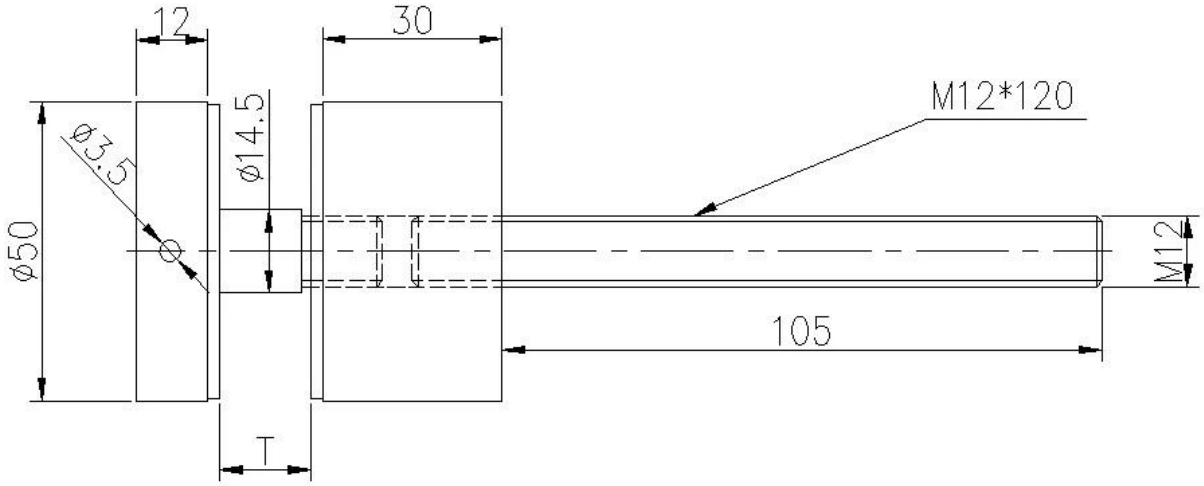

Dla drewno szkła patowa rysunku

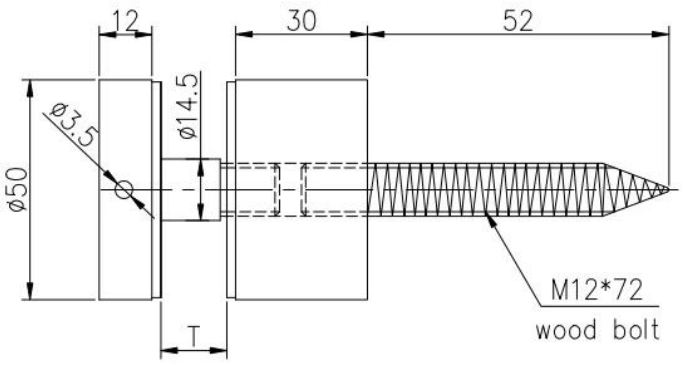

Pokaż projektu

ze stali nierdzewnej patowa pinowa + Wspornik poręczy konstrukcja

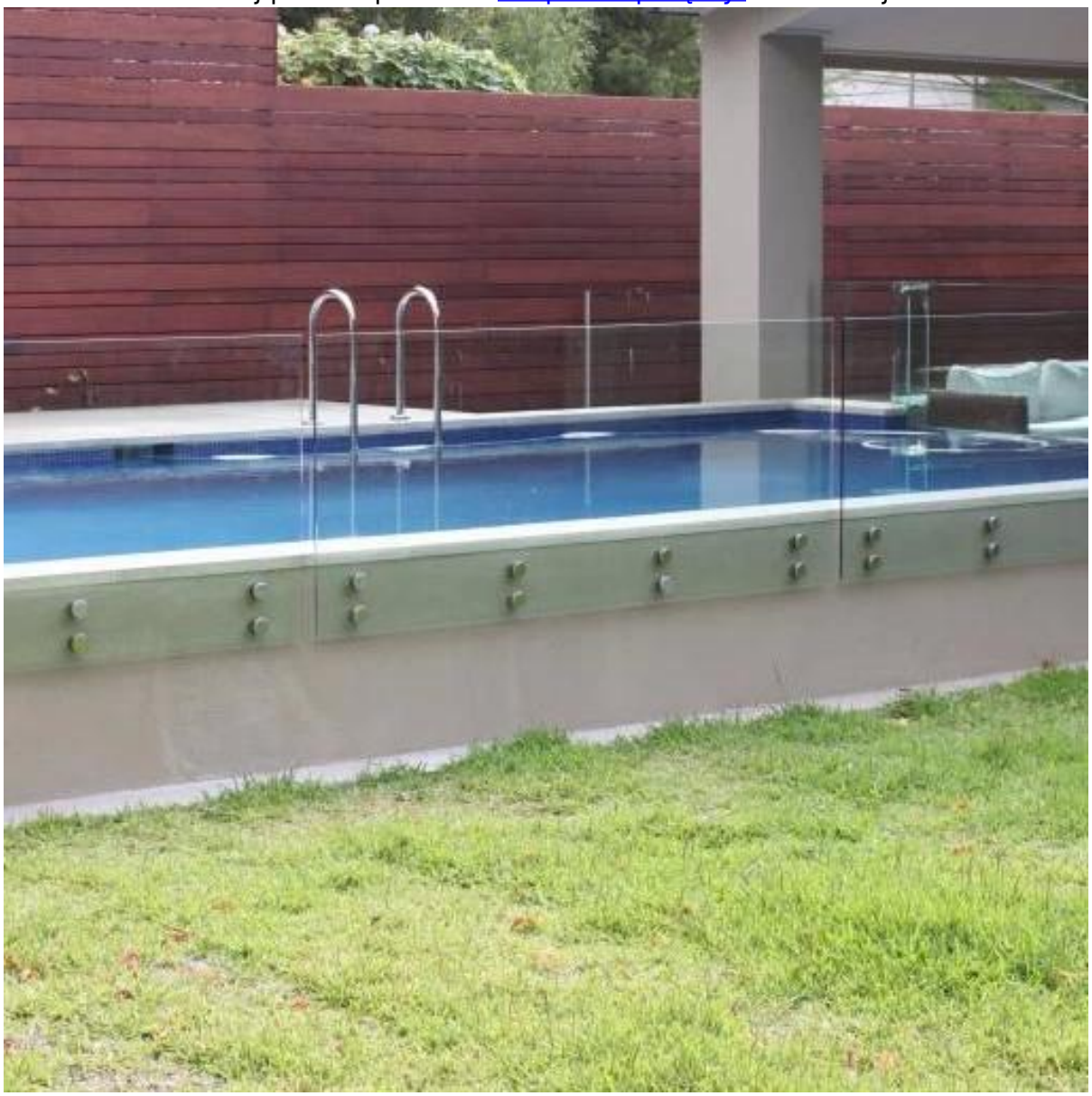

Pakowanie i dostawa

--Jeden pc do jednego worka z tworzywa sztucznego, a następnie w jednym pudełku. pola 4-8 w jednym opakowaniu.
--Czas dostawy: 3-5 dni przez express. 10-15 dni nad morzem
-Czas realizacji: 7 dni po dokonaniu płatności, jeśli są producst w zapasach. 15-20 dni po

dokonaniu płatności, jeśli produkty nie znajdują się w zapasy. To zależy od ilości.

2013/12/03

packing	plastic bag+box+carton
production lead time	30-45 days ; also depending on your qty.
Shippment	DHL EXPRESS, TNT, UPS, EMS POCZTEX, FedEx Express, 中国邮政 CHINA POST
payment	HSBC 滙豐, WESTERN UNION FAST, RELIABLE, WORLDWIDE MONEY TRANSFER

Potrzebujesz Cytat lub jakiekolwiek pytania, proszę zostawić wiadomość.
Lub skontaktuj się ze mną jak poniżej informacje. Skontaktujemy się z Tobą jak najszybciej!
Możesz również dodać mnie na wechat: 973219879 lub o co chodzi: + 86 13530506265 dla wszelkich pilne zapytanie.

KEBIL科比奥®

深圳市朗驰商贸有限公司
SHENZHEN LAUNCH CO., LTD.
朗驰国际有限公司
LAUNCH INTERNATIONAL LIMITED.

董 萍 Doris Dong

Senior Sales Representative

(86) 135 3050 6265

深圳市南山区南山大道1092号亿利达大厦B区3栋5003

Room 5003, Building 3, Yilida Building, No.1092 Nanshan Road, Nanshan District, Shenzhen, China postal code 518054

(86-755) 8603 7559

(86-755) 8637 2611

sales04@launch-china.cn

www.launch-china.com

www.chinabalustrade.com