Opis

--Materiał: BALUSTRADY SZKLANE Z KRÓTKIM SŁUPKIEM ZE STALI NIERDZEWNEJ
--Skończyć:
słupek poręczy ze stali nierdzewnej: lustro/satyna
--Rozmiar
Rozmiar kwadratowego słupka ze stali nierdzewnej: rura kwadratowa 50x50x1,5mm, płyta 50x5mm
--Do szkła 8-12mm (trzeba wywiercić otwory w szkle)
--Zarówno do projektów domów komercyjnych, jak i nowoczesnych
--Zarówno dla sprzedaży hurtowej, jak i detalicznej (jesteśmy w fabryce)

Zdjęcie produktu

Detale

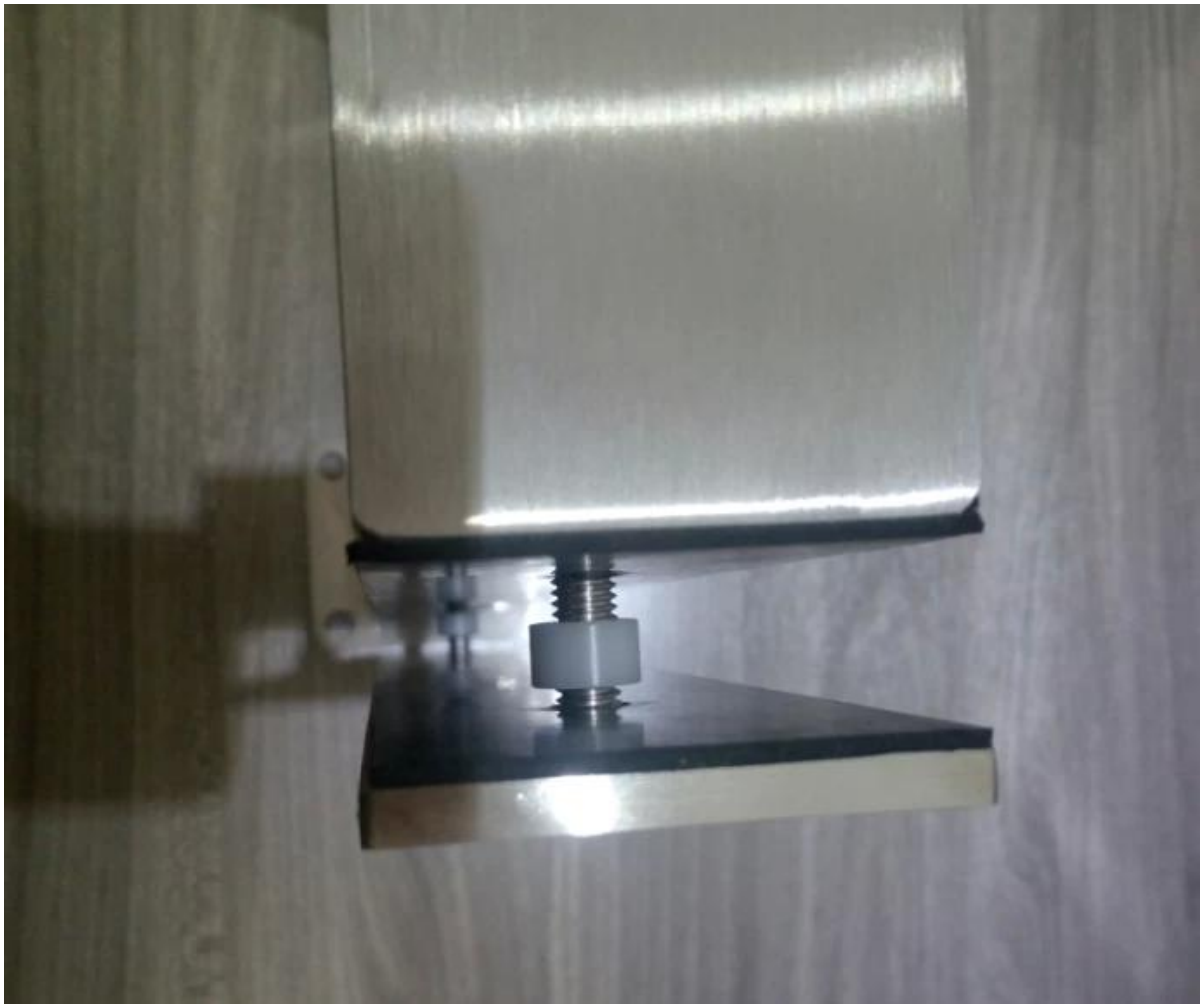

Rysunek mini słupka poręczy ze stali nierdzewnej

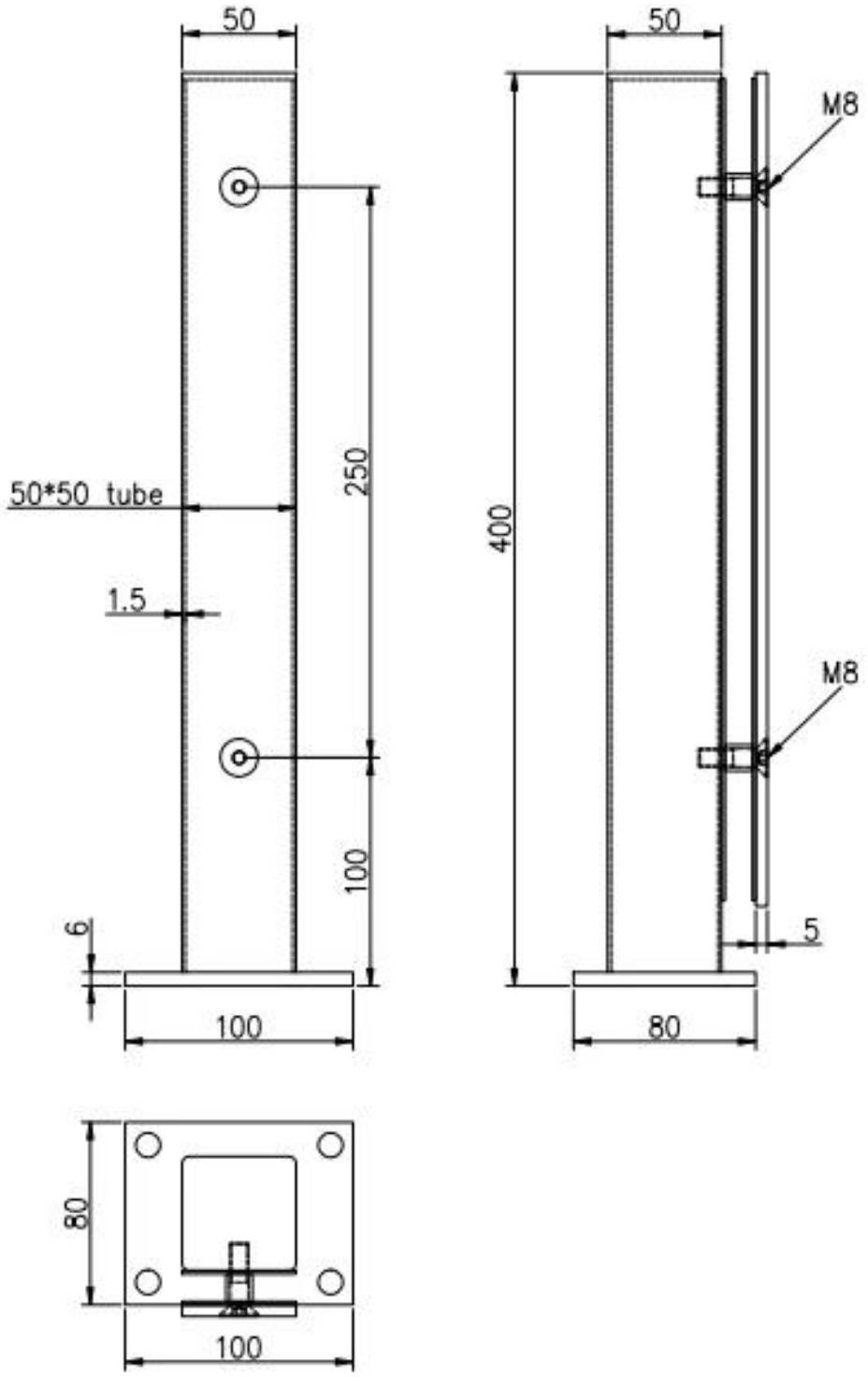

Pokaz projektu w Kanadzie

Dostawa i pakowanie

--Dostawa: 3-5 dni ekspresem. 10-15 dni wysyłką

--Pakowanie: jeden komputer w jedną plastikową torbę, a następnie w jedno pudełko.

--Regularny czas realizacji: około 20 dni po dokonaniu płatności. (To zależy od ilości)

2013/05/17