Alumínio você canal usar para 12mm vidro canal U de esgrima ou base

Rápido detalhes:

Material: Alumínio 6063 T5

Uso: 10-12mm de espessura de vidro

Dimensão: 35 * 80mm, canal de plástico 15 * 70mm

Calha em U de alumínio para montagem em piso

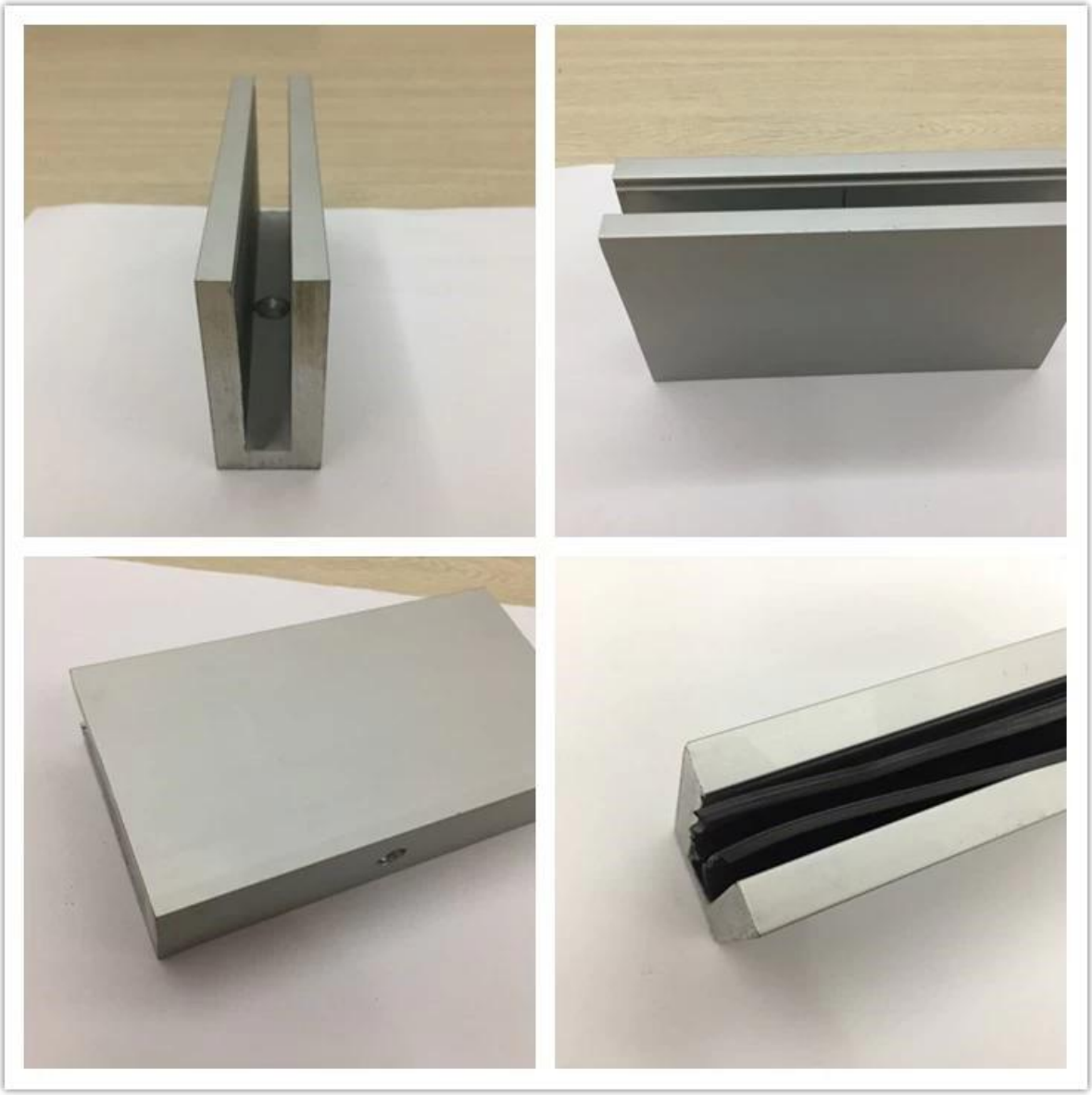

Mais detalhes do canal em alumínio U:

Alumimun U channel for 12mm glass

u channel:25*80mm
rubber channel:15*70mm

A set of U channel:
-aluminum channel
-rubber channel
-screws fixing into ground

bottom view

top view

side view

Desenho do canal U de alumínio:

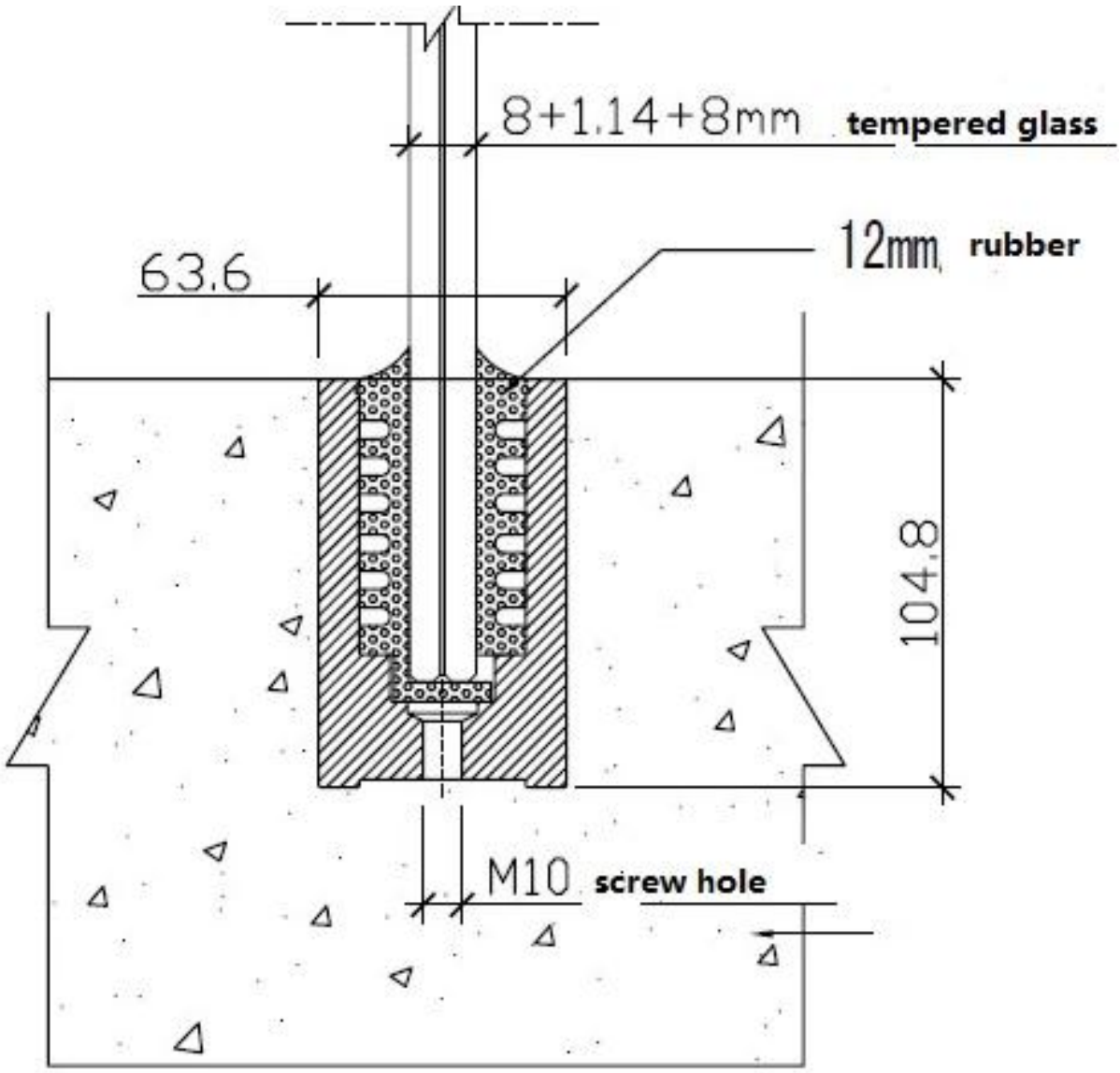

Drawing

Aplicação do canal U de alumínio:

Processo de produção da fábrica:

PRODUCTION PROCESS

Casting

CNC lathe

CNC Milling

Stamping

Drilling & Tapping

Polishing

Certificação:

Para mais detalhes, por favor envie um email para: sales05@launch-china.cn

Responderá em 24 horas. Obrigado!