Descrição (conheça a Austrália e Nova Zelândia padrão)
-Material: aço inoxidável 316L

-Revestimento: 8K polido \/ escovado

..--Para 10-12mm de vidro temperado

-- Quadrado tamanho do tampão do corrimão: 25x20mm, 14x14mm, medidor de 5,8 por comprimento do sulco ou como por sua exigência, tubo de 1,2 mm de espessura

-Redonda tamanho do tampão do corrimão: φ25.4mm, 14x14mm, medidor de 5,8 por comprimento do sulco ou como por sua exigência, tubo de 1,2 mm de espessura

-Canal plástico: 2,9 m por comprimento ou como por sua exigência

..--Para commerical e projeto home casa moderna

-- Para atacado e varejo (nós somos a fábrica)

-Aplicação: uso interno e ao ar livre para a varanda, deck, escada, cerca da piscina...

-Amostra: sempre disponível

Um conjunto de tampa quadrada do corrimão e umados ccessories

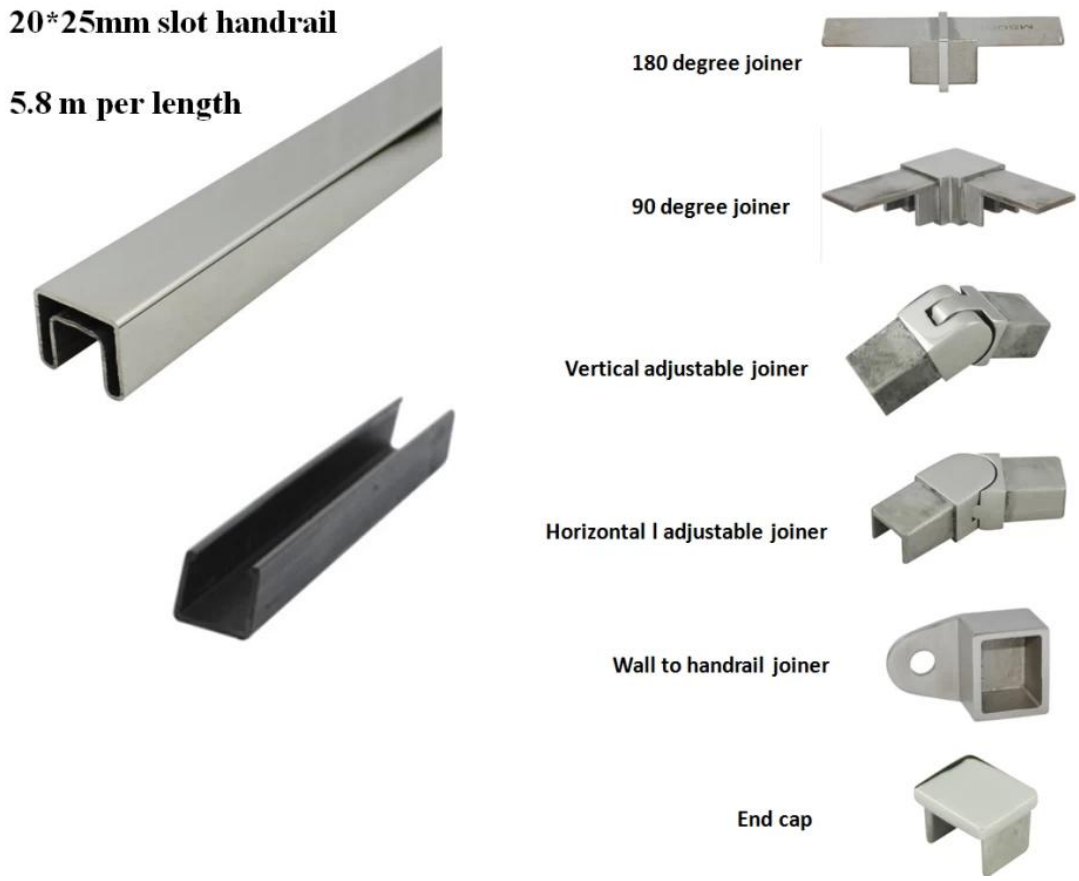

Um conjunto de redondo tampa corrimão e umados ccessories

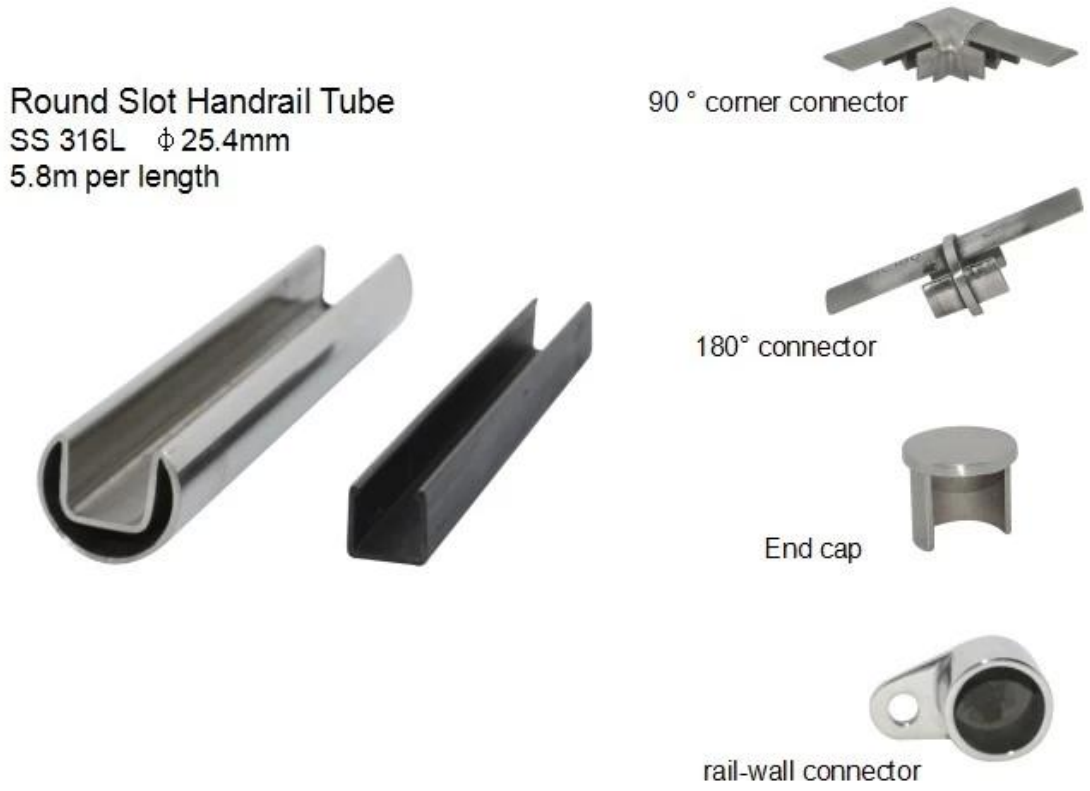

Detalhes

Mscotso

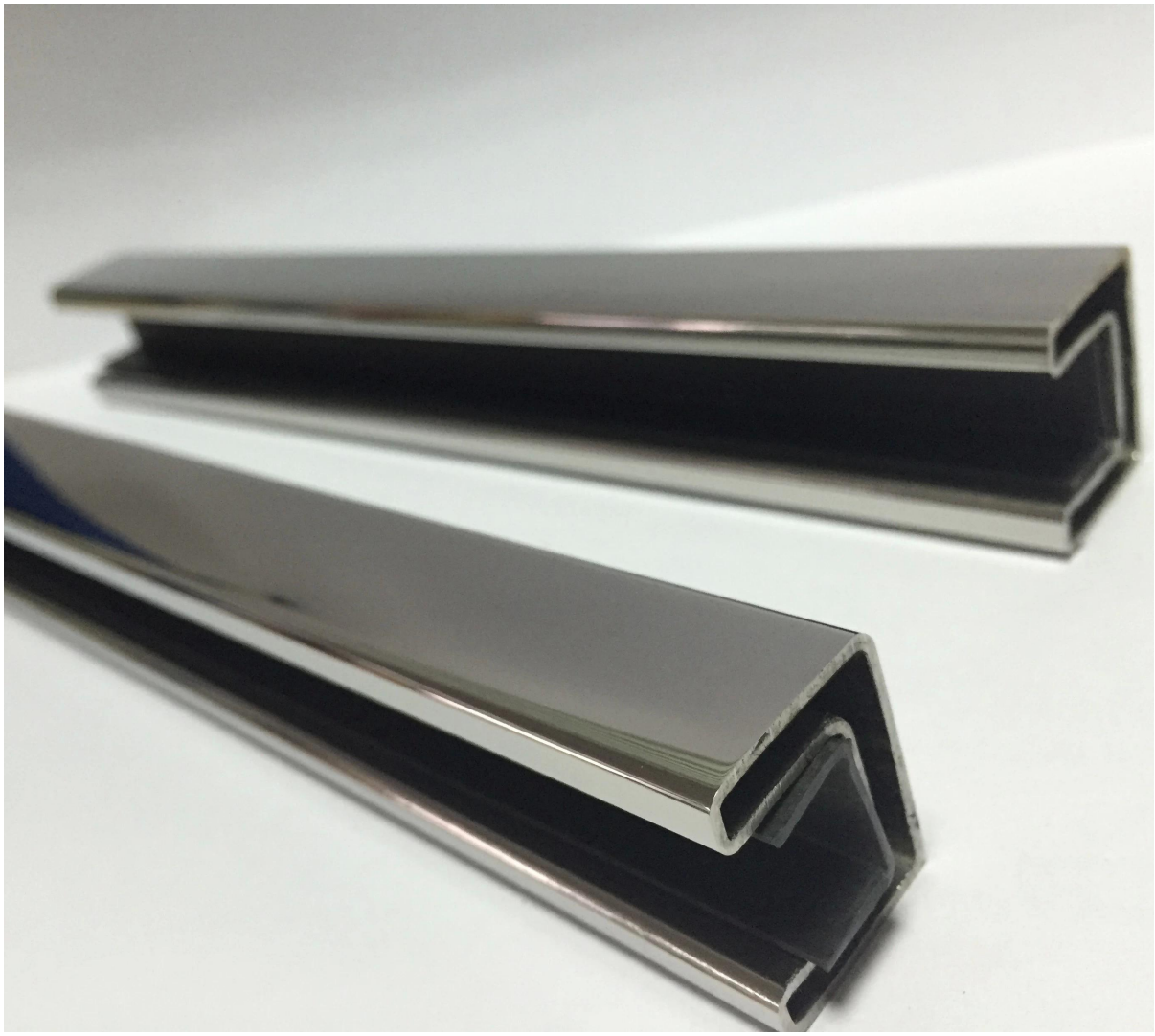

Outro tubo de corrimão de tamanho está disponível

SS316 Φ50.8mm handrail tube

one channel handrail tube

2 channel 90° handrail tube

2 channel 180° handrail tube

accessories for Φ50.8mm tube

Projeto na Austrália

Hanrail tampa e isolador de vidro projeto para a varanda ao ar livre

Tampão de corrimão e torneira de vidro desenho para a escadaria

Tampão de corrimão para vedação de segurança piscina

Empacotamento & entrega

-embalagem: frame de →metal do saco de plástico →cardboard sleeve→plastic manga
Prazo de execução - Regual: 10-15 dias, se os bens estão em estoque, 20-30 dias, se os bens não estão em estoque. Isso depende da quantidade.
-Prazo de entrega: 15-20 dias pelo mar.

Embalagem interior

Caixinha de papelão

Armação de metal (100 partes em um frame do metal)

ACK E305
ACK E305

Fábrica & certificação

Preciso de uma cotação ou quaisquer perguntas, por favor deixe uma mensagem.
Ou contacte-me como abaixo a informação. Vou ter de volta o mais rápido possível.
A abertura de qualquer inquérito urgente, por favor entrar em contato no wechat: 973219879 ou o que se passa: + 86-13530506265 .

KEBIL科比奥®

深圳市朗驰商贸有限公司
SHENZHEN LAUNCH CO., LTD.
朗驰国际有限公司
LAUNCH INTERNATIONAL LIMITED.

董 萍 Doris Dong

Senior Sales Representative

(86) 135 3050 6265

深圳市南山区南山大道1092号亿利达大厦B区3栋5003

Room 5003, Building 3, Yilida Building, No.1092 Nanshan Road, Nanshan District, Shenzhen, China postal code 518054

(86-755) 8603 7559

(86-755) 8637 2611

sales04@launch-china.cn

www.launch-china.com

www.chinabalustrade.com