Descrição

..--Modelo no. cabo de montagem T807A
-Material: aço inoxidável 304/316
-Revestimento: espelho/cetim
..--Need frisador hidráulico para apertar
..--Para a corda de fio de 3mm
..--Para o cargo de madeira e aço inoxidável
-Peso: 74g/par
..--Trilhos de cabo aplicação: varanda, convés cablerailing, cerca de Cabo inox jardim, trilhos de cabo de aço inoxidável de quintal, balaustrada de corda de fio de cabo caso da escada,
..--Para comercial e casa moderna, projeto home
-- Para atacado e varejo
-Amostra está sempre disponível

Detalhes do produto

Esticador de cabo T803 tamanho

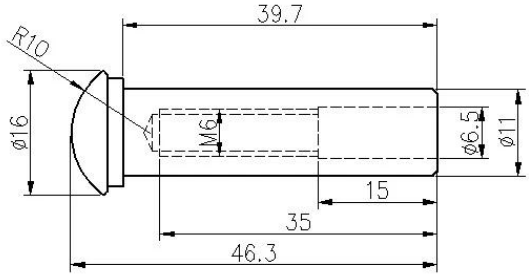

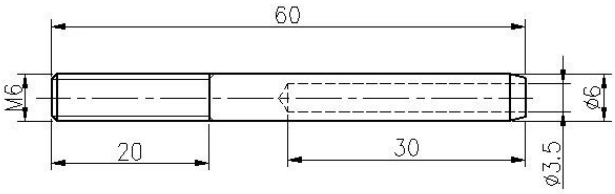

Cabo encaixe T807A installtion

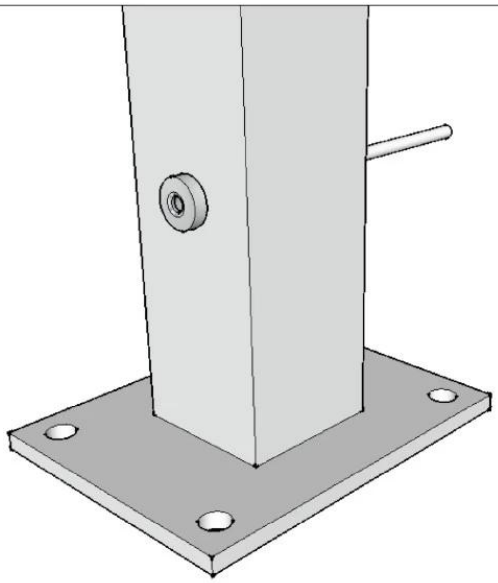

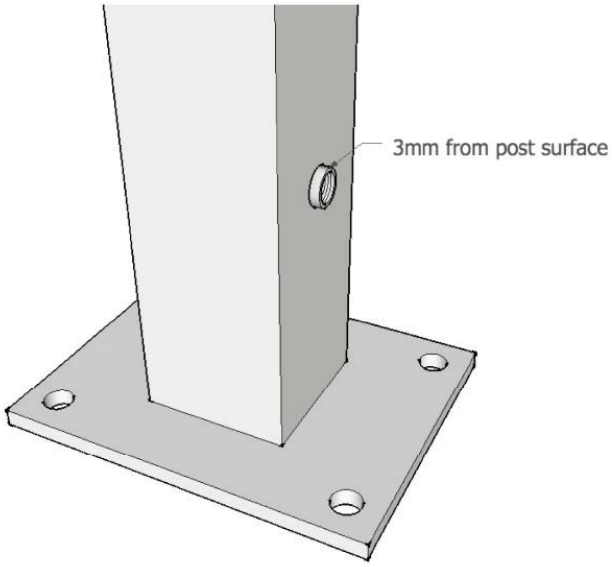

Put cable inside part 1 and tighten with hydraulic crimper , then let part 2 go Through post and then screw together With part 1 .

Produtos de associcated você pode interessado

Corda de fio de aço inoxidável

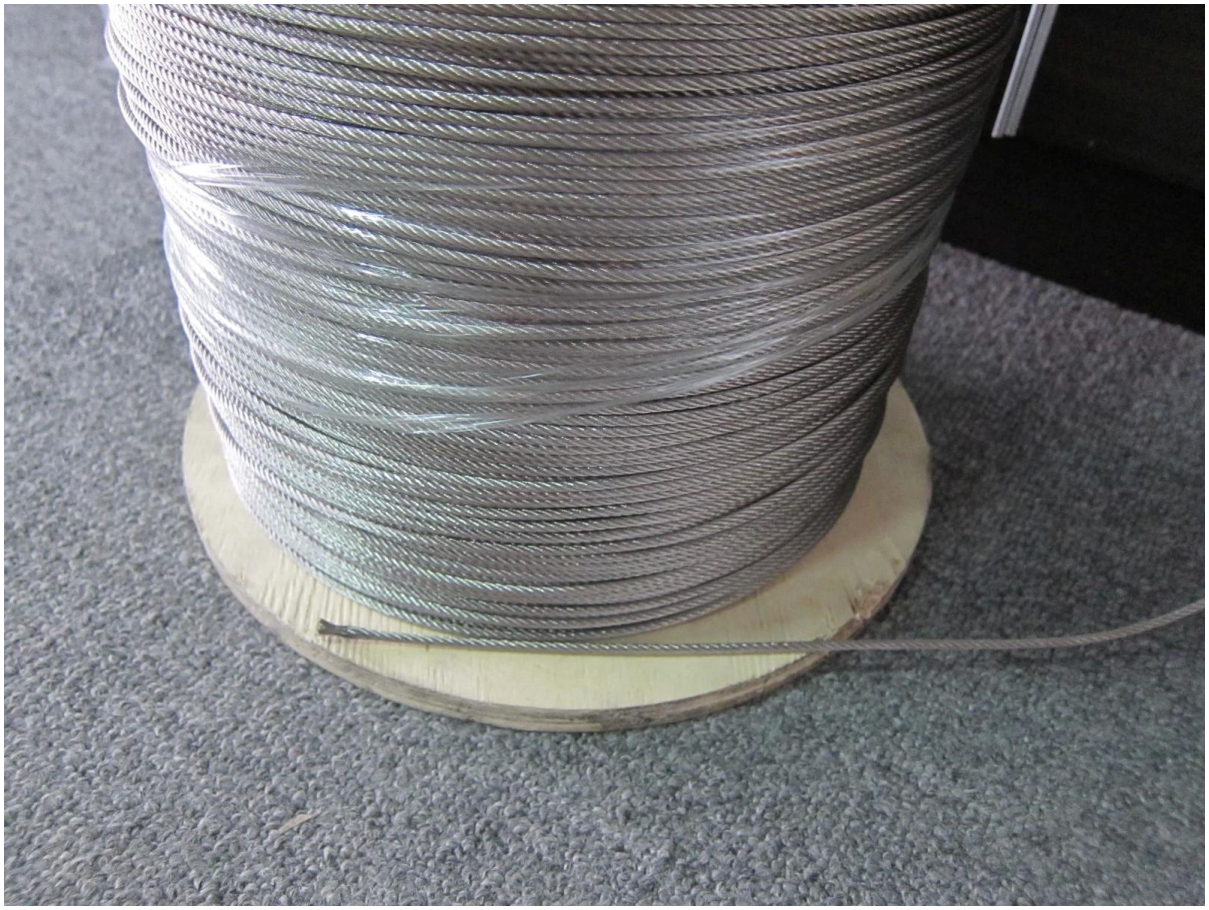

Alicate hidráulico

Entrega & embalagem

Entrega: 3-5 dias por expresso. 10-15 dias pelo transporte

Embalagem: um pc em um saco plástico, 50 em uma caixa.

Prazo de execução regular: aproximadamente 15 dias após o pagamento. (Depents em quantidade)

packing	plastic bag+box+carton
production lead time	30-45 days ; also depending on your qty.
Shippment	DHL EXPRESS, TNT, UPS, EMS POCZTEX, FedEx Express, 中国邮政 CHINA POST
payment	HSBC 滙豐, WESTERN UNION FAST, RELIABLE, WORLDWIDE MONEY TRANSFER

Fábrica & certificação

Clientes a visitar

Preciso de uma cotação ou quaisquer perguntas, por favor deixe uma mensagem. Ou contacte-me como abaixo a informação. Vou ter de volta o mais rápido possível. Você também pode adicionar-me no wechat: 973219879 ou o que se passa: + 86-13530506265 para qualquer inquérito urgente.

KEBIL科比奥®

深圳市朗驰商贸有限公司
SHENZHEN LAUNCH CO., LTD.
朗驰国际有限公司
LAUNCH INTERNATIONAL LIMITED.

董 萍 Doris Dong

Senior Sales Representative

(86) 135 3050 6265

深圳市南山区南山大道1092号亿利达大厦B区3栋5003

Room 5003, Building 3, Yilida Building, No.1092 Nanshan Road, Nanshan District, Shenzhen, China postal code 518054

(86-755) 8603 7559

(86-755) 8637 2611

sales04@launch-china.cn

www.launch-china.com

www.chinabalustrade.com