Projeto moderno dos trilhos da casa da tubulação quadrada de aço inoxidável 304 ou 316 da categoria de Inox pelo medidor

1 1	Material e Acabamento	Aço inoxidável 304/316; Acabamento acetinado ou espelhado
2	Altura	1000MM / tamanho personalizado
3	Stanchion Post	Tubo de 50 * 50 * 1,5 (mm); Suporte de trilho superior ajustável de 4 vias; Braçadeira de vidro quadrada ou redonda.
4	Trilho superior	50 * 50 * 1.5 (mm) tubo oco
5	Trilhos de segurança	Painel de vidro claro moderado de 8mm / 10mm / 12mm
6	Uso e Localização	Balaústre, balaustrada, corrimão, cerca, corrimão, trilhos; Varanda, Ponte, Convés, Jardim, Pátio, Piscina, Alpendre, Escada, Terraço
7	Instalação	Montagem superior / lateral
8	Pacote	EPE + caixa interna + caixa
9	Serviço	1, acessórios e acessórios compatíveis são fornecidos; 2, planejamento de construção; 3, conselhos de engenheiro profissional; 4, guia de instalação; 5, OEM, ODM, design do cliente;
10	Contato	EMAIL, SKYPE, WhatsApp, WeChat e QQ são mostrados como marca d'água nas figuras abaixo

KEBIL科比奥®

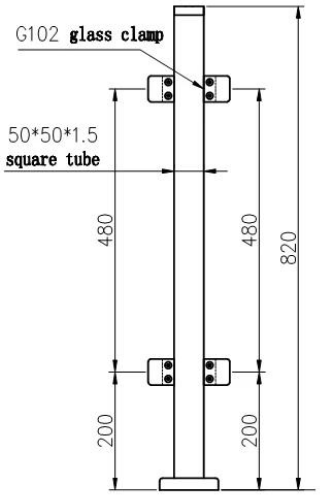
G102 glass clamp
50*50*1.5
square tube
480
480
820
200
200

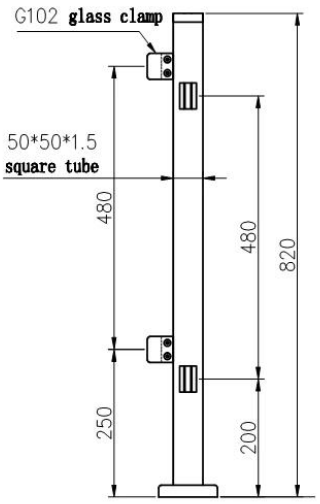
G102 glass clamp
50*50*1.5
square tube
480
480
820
250
200

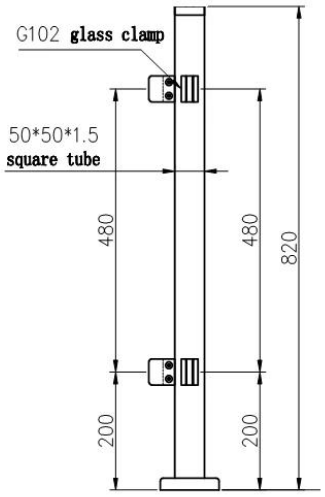
G102 glass clamp
50*50*1.5
square tube
480
480
820
200
200

Mostra do projeto

KEBIL科比奥®

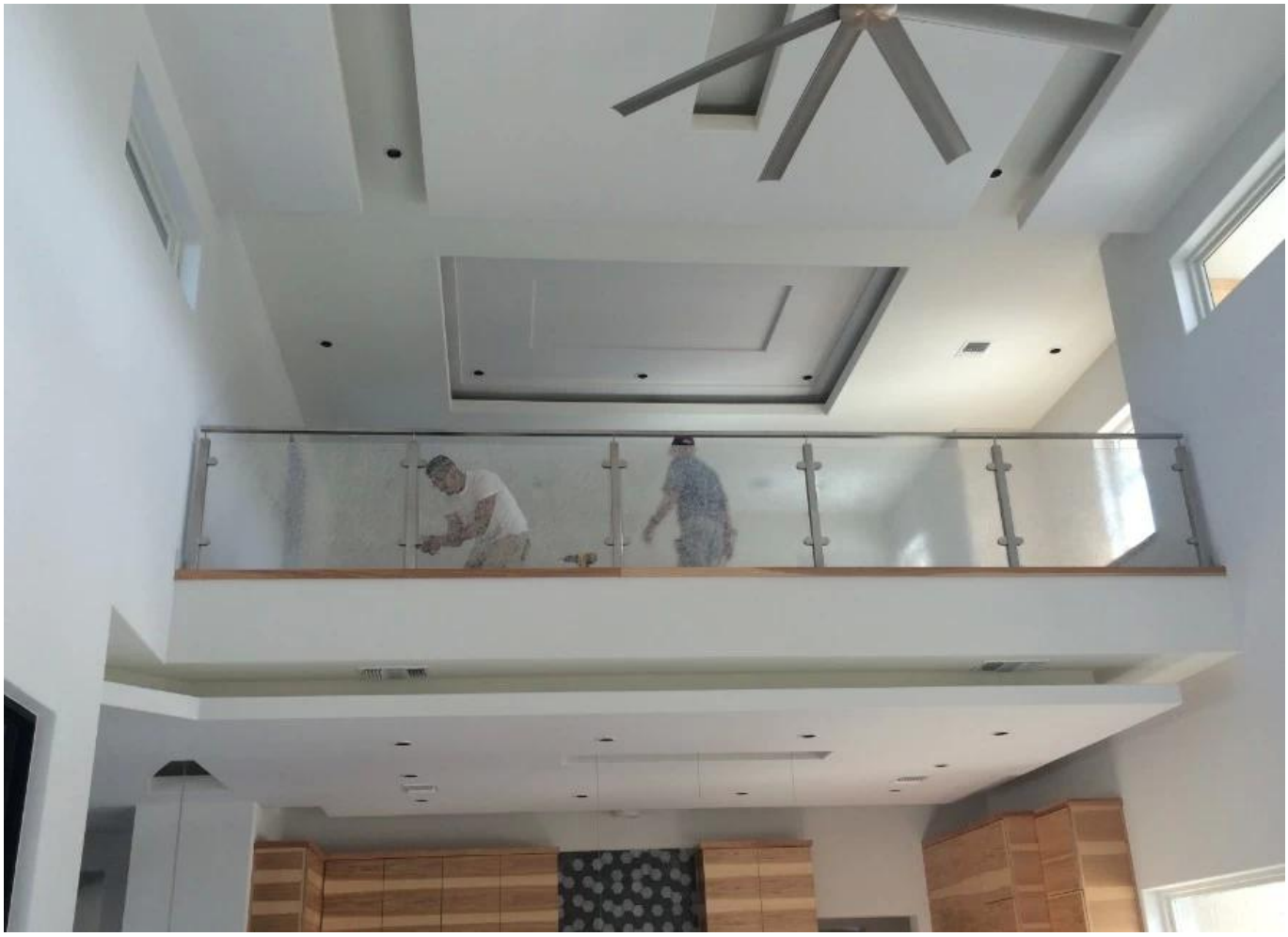

Sentir livre para contato nos:
Eve Chow
sales03@launch-china.cn
HP / WhatsApp: +8615907334556