Spider Balustrade Post Modern Balcony Stainless Steel Railing

1. Spider Balustrade Post Specifications :

Material: aço inoxidável 316 (está disponível 304 graus)
Acabamento: polido ou escovado
Tamanho do poste quadrado: 50 x 50 x 1,5 mm de espessura da parede (a publicação do tamanho do cliente está disponível)
Poste final com encaixe de aranha de 1 via
Poste de grade central com encaixe de aranha de 2 vias
Standard Hight: 1100mm (hight de postagem do cliente disponível)
Projetado para vidro de 10-15mm ou conforme sua exigência
Ângulos ajustáveis desligam o design para escada ou varanda etc.

2. Post-Dimension Drawing:

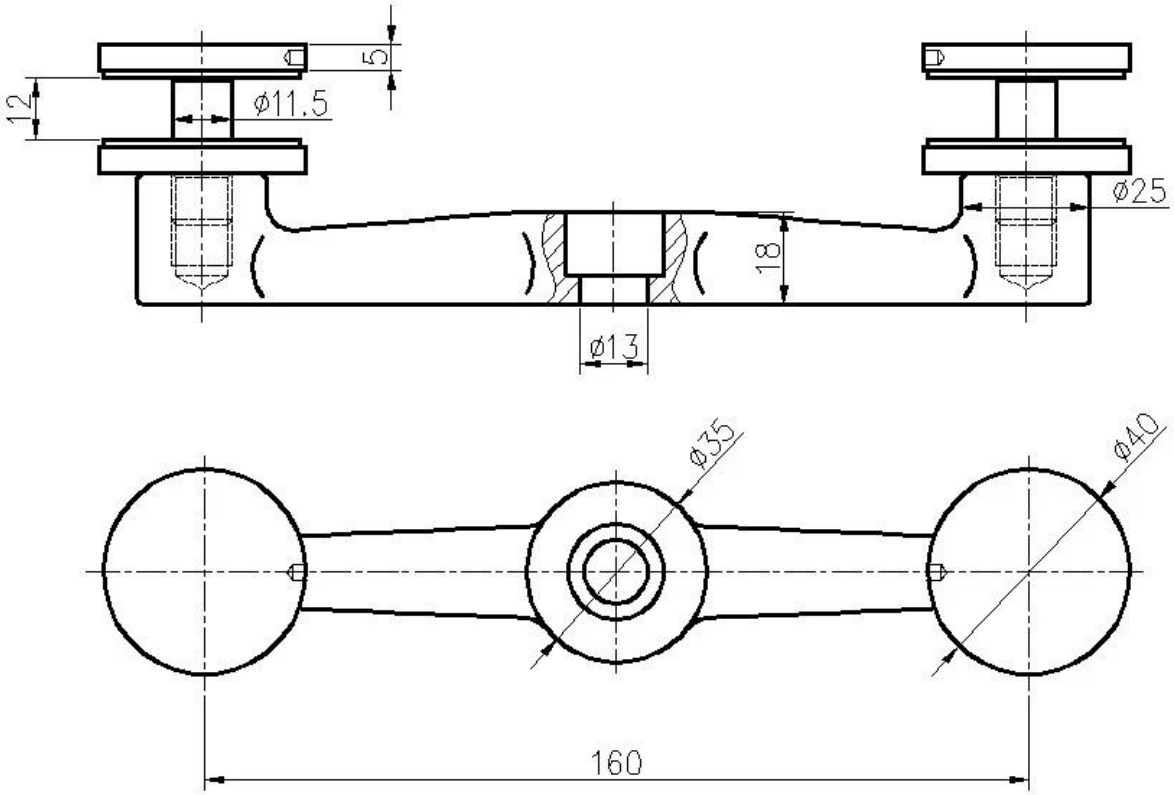

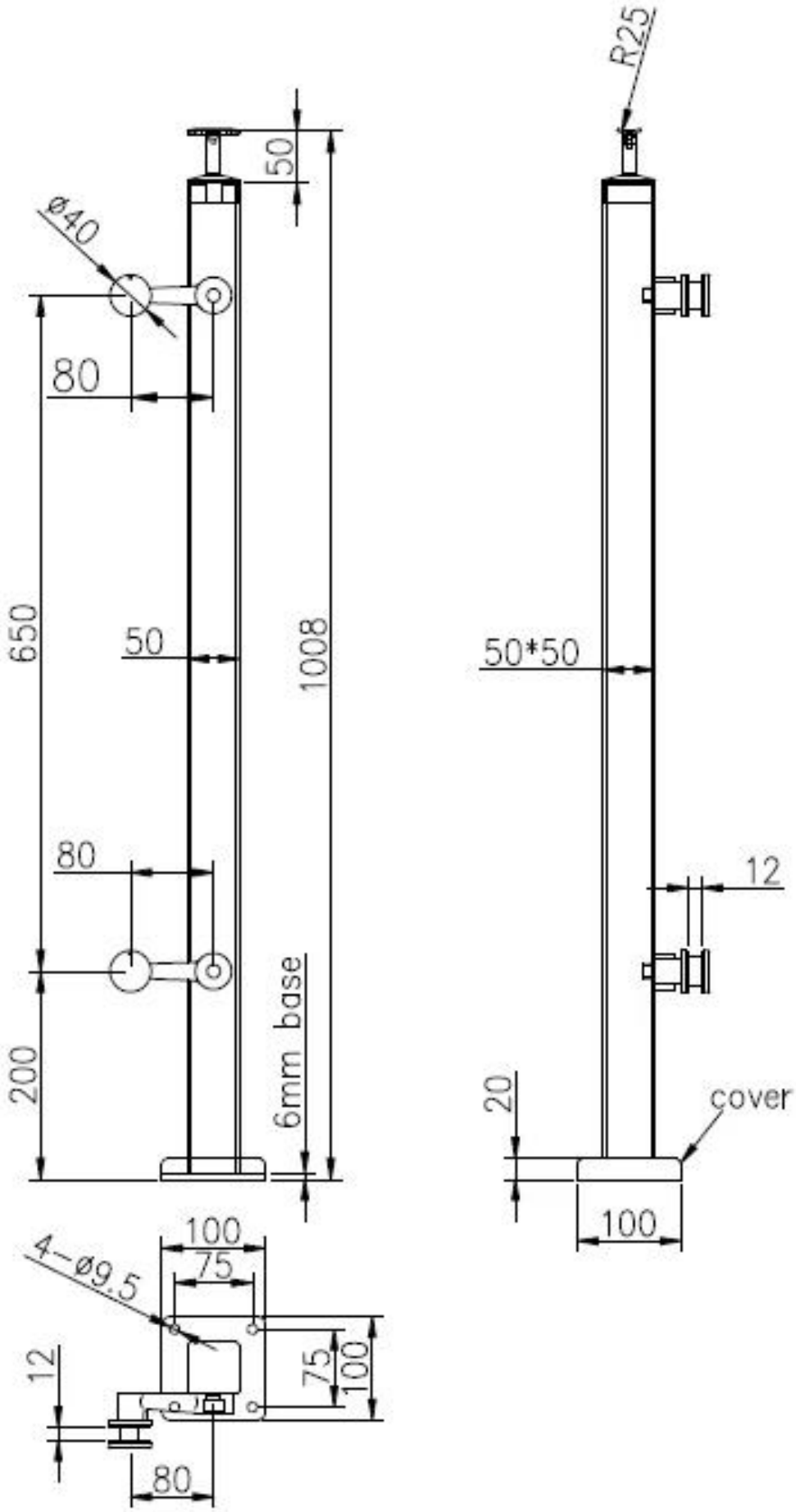
R25
50
ø40
80
650
50
1008
50*50
80
12
200
6mm base
20
cover
100
100
75
4-ø9.5
12
75
100
80

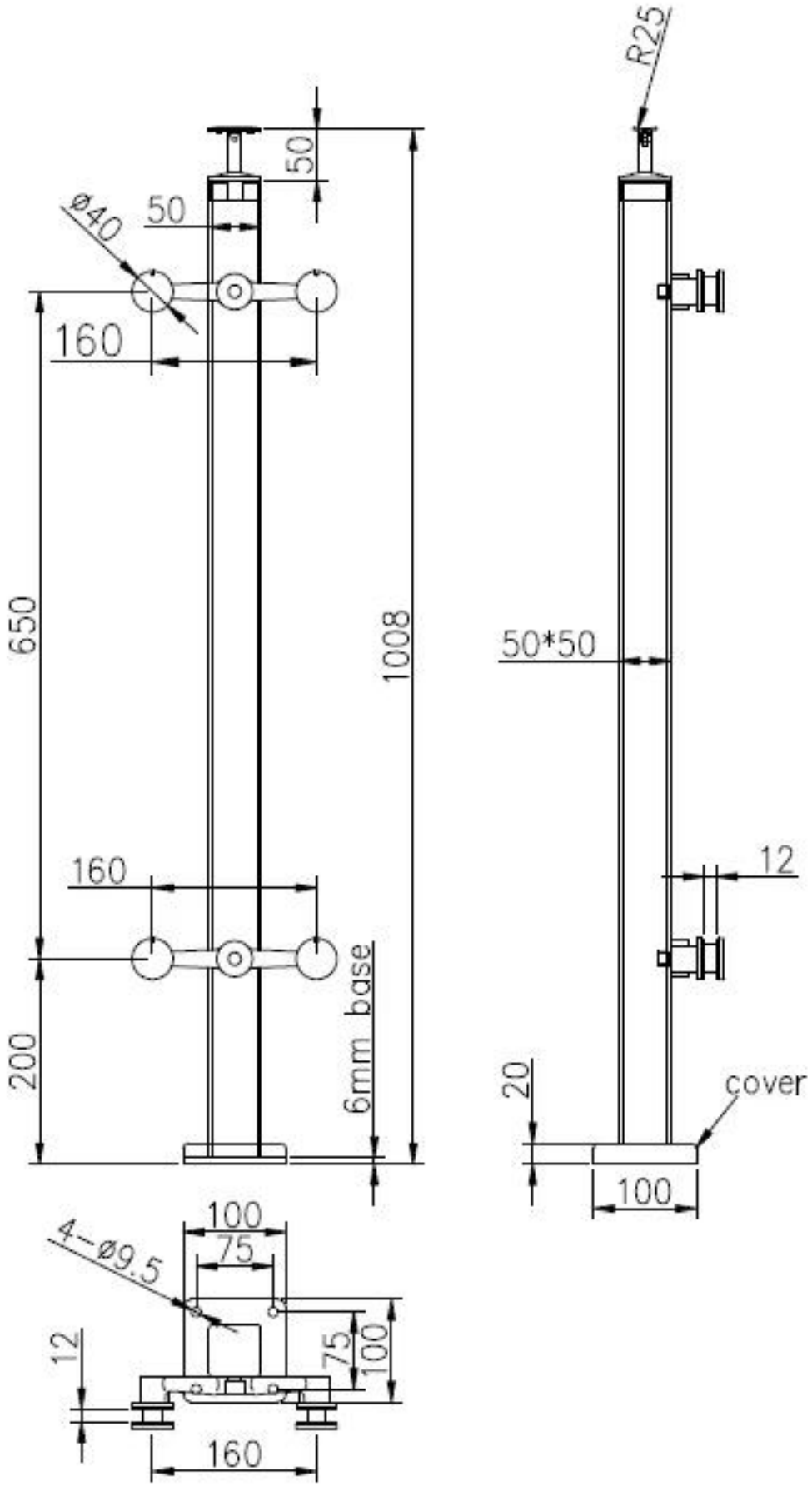

3. Fotos de mensagens de balaustrada de aranha de aço inoxidável:

4. Fotos de embalagem: 1pc / saco de plástico, 4pcs / ctn.

Obrigado pela sua visita. Qualquer interesse, entre em contato comigo livremente:

O email: sales02@launch-china.cn . Skype: Lançamento-02 .