Descrição

..--Dobradiça de porta pesada do aço inoxidável para vidro arredondar o guarda-corpo de vidro frameless post semi
-Modelo No.:G-R2
-- Para vidro para postagem de aço inoxidável/alumínio 50,8 mm de diâmetro
..--Método: carcaça de fabrico
-Posso segurar ≤ 20 KG vidro (1000x1000x8mm)
-Embalagem: um pc em um saco plástico e, em seguida, em uma caixa. 12 pcs em uma caixa.
-MOQ: um pc
-Entrega: pelo ar/mar
..--Cerca da piscina aplicação: cofre, projeto de máquina, corrimão, vidro para post de aço inox redondo, de vidro para alumínio redondo, corrimão de vidro frameless semi
..--Para commerical e projeto home casa moderna
-- Para atacado e varejo (nós somos a fábrica)
-Amostra está sempre disponível

Detalhes do produto

Acabamento de Sarin

Revestimento do espelho

Buraco perfurado vidro desenho

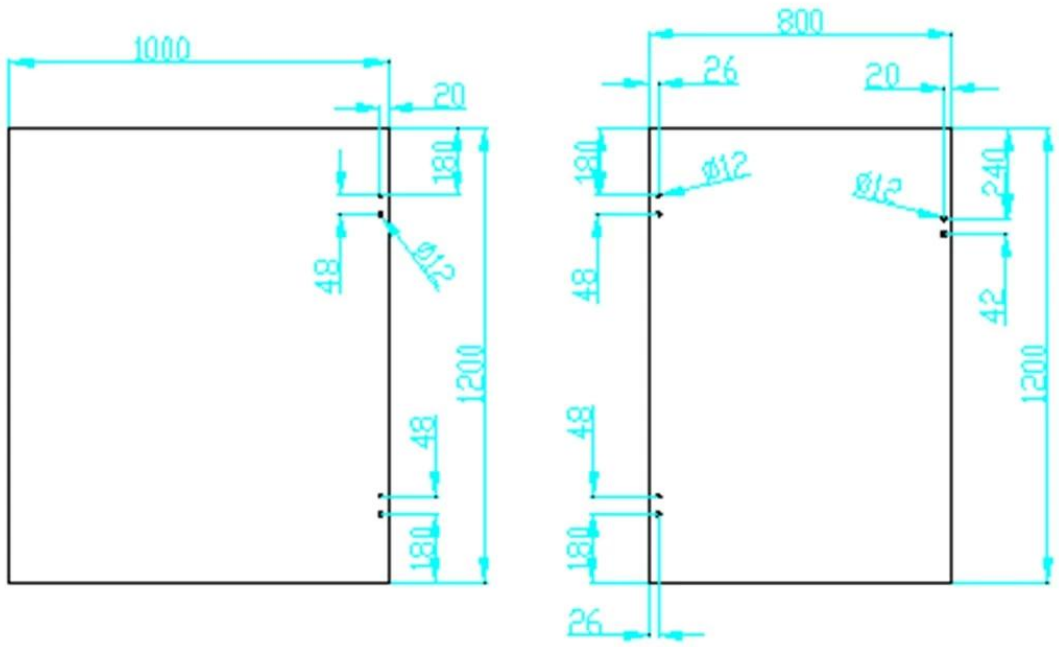

Projeto

Dobradiça vidro geralmente é combinada com torneira de vidro e trava de vidro

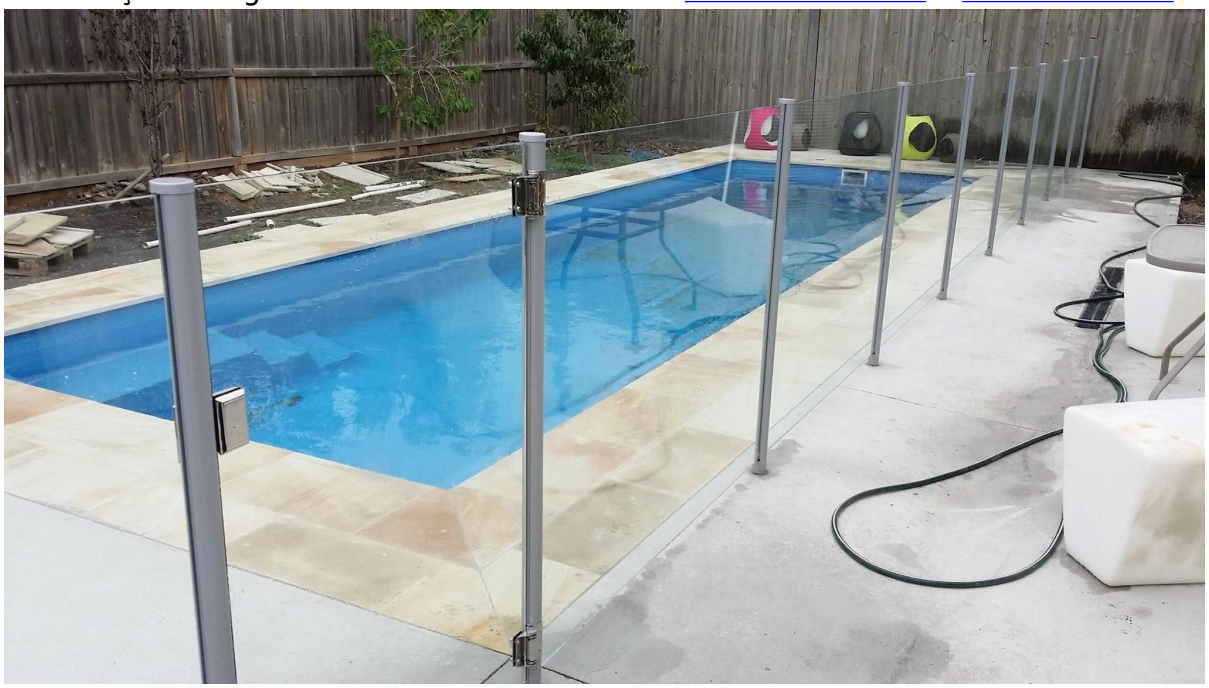

Para fotos mais beautful do projeto cerca piscina, vá aqui

Embalagem & entrega

..--Um pc em um saco plástico e, em seguida, em uma caixa.
..--Prazo de execução regular: 10-15 dias após o pagamento. Isso é de acordo com quantidade.
-Prazo de entrega: 5-7 dias por expresso. 15-20 dias pelo mar.

packing	plastic bag+box+carton
production lead time	30-45 days ; also depending on your qty.
Shippment	DHL EXPRESS, TNT, UPS, EMS POCZTEX, FedEx Express, 中国邮政 CHINA POST
payment	HSBC 滙豐, WESTERN UNION FAST, RELIABLE, WORLDWIDE MONEY TRANSFER

Fábrica & certificação

Factory Audit
Alibaba.com Trade Audit Report

企业法人营业执照（副本）

launch.china.en.alibaba.com

Factory Audit
Trade Audit Report

PONY 检 验 报 告
(Test Report)

Preciso de uma cotação ou alguma dúvida? por favor, deixe uma mensagem. Ou contacte-me como abaixo a informação. Vou ter de volta o mais rápido possível.