pós de alumínio para varanda projeto trilhos de vidro

tipo rodada
Material: alumínio 6063 T5
Acabamento: anodização, revestimento em pó
Dimensão: 50 * 3mm, 1,265 milímetros de alta or como por suas exigências
diferentes tipos de pós available: rodada uma forma de pós, redondo de 2 vias de 180 graus
round 2 caminho de 90 graus, em volta de 2 vias de 135 graus

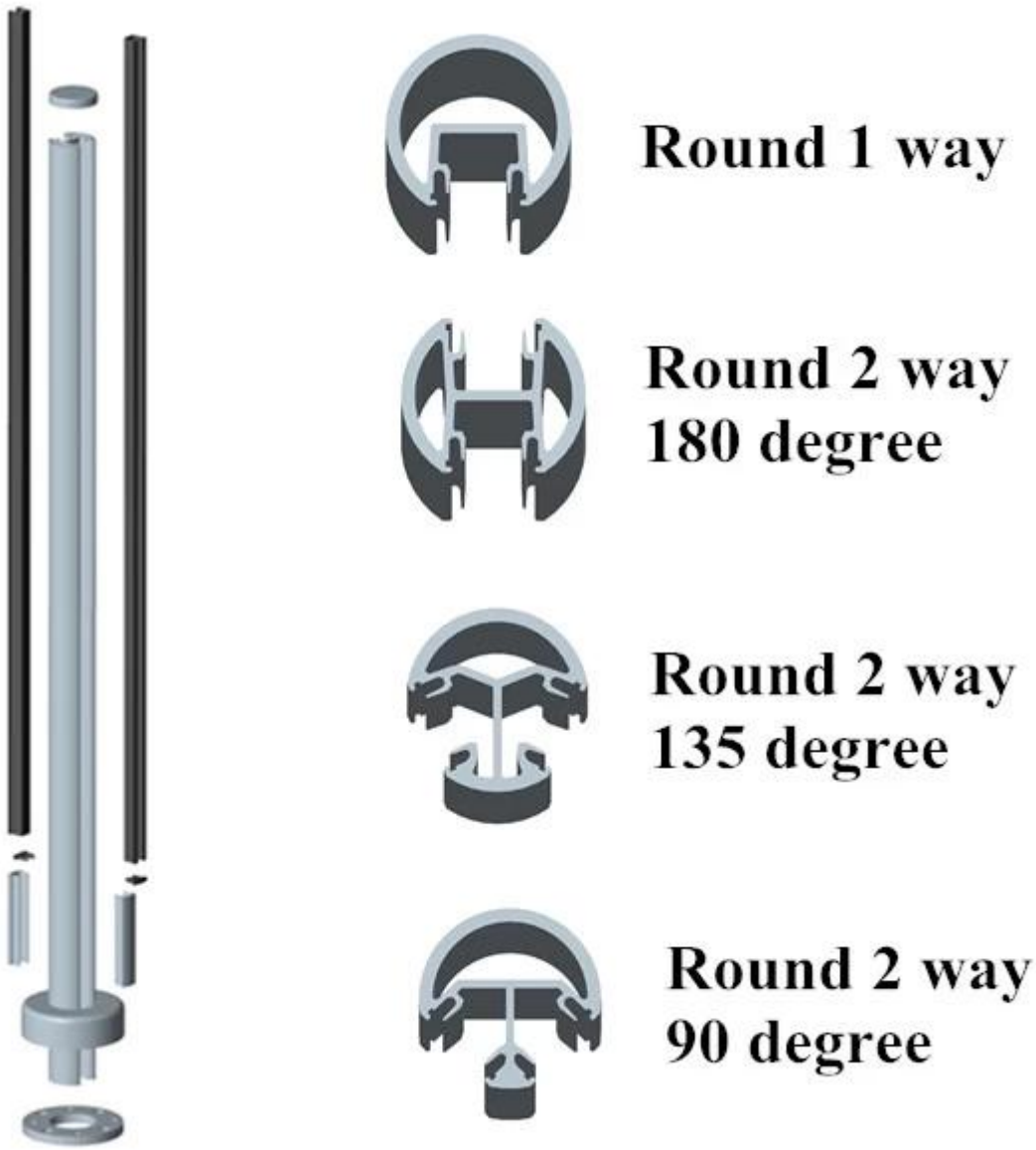

tipo quadrado
Material: umluminum 6063 T5
Acabamento: anodização, revestimento em pó
dimenSion: 50 * 50 * 3mm, 1,265 milímetros de alta ou de acordo com sua exigência
diferentes tipos de pós disponíveis: quadrado uma forma de pós, SQUAre 2 vias de 180 graus
quadrada de 2 vias de 90 graus, quadrado de 2 vias de 135

graus

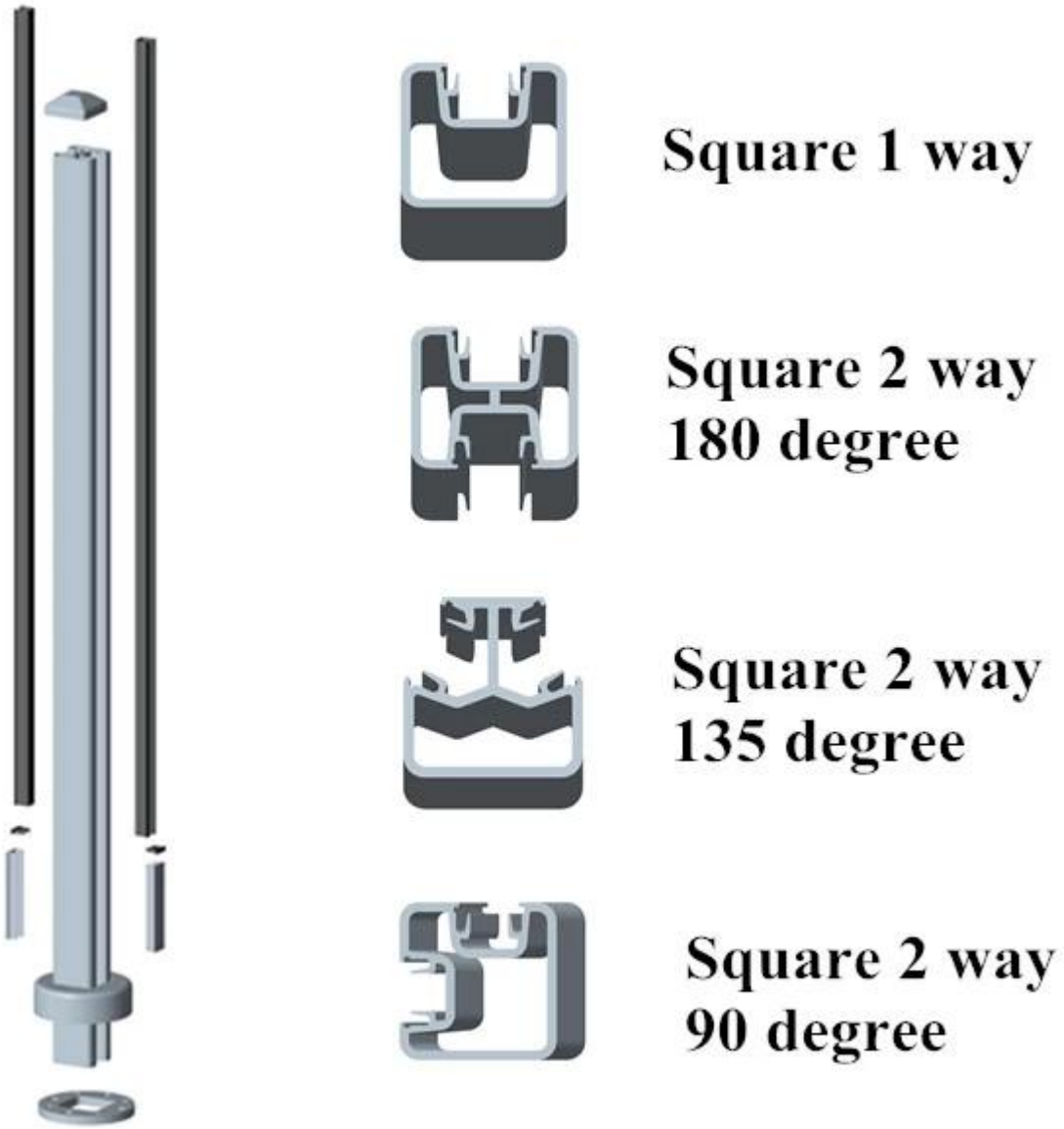
Square 1 way
Square 2 way
180 degree
Square 2 way
135 degree
Square 2 way
90 degree

Se você tem algum interesse em nossos produtos, por favor, vá ao nosso homepage ou contacte-nos para a recomendação.
e-mail: sale03@launch-china.cn