braçadeira de vidro com base plana para 3/8" vidro

material: aço Satinless 304/316
acabamento: MIRRou ou cetim polido

Modelo No .: G105

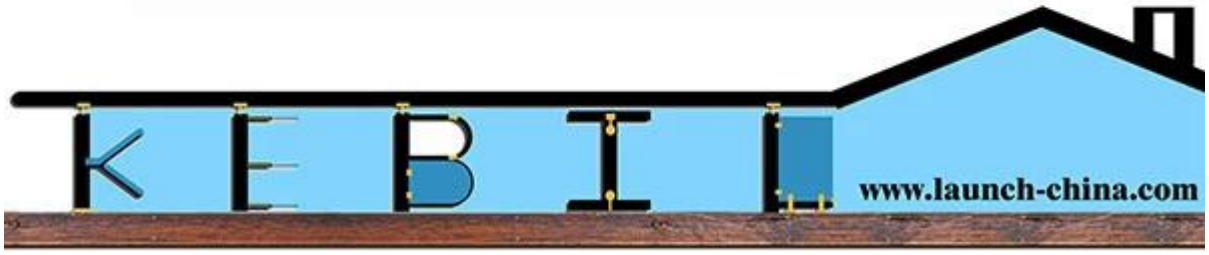

Modelo No .: G102

G102

De courese, braçadeira de vidro com bases redondas são também fornecida.

Modelo No .: G105R

a comparação de Size entre G105 e G105R

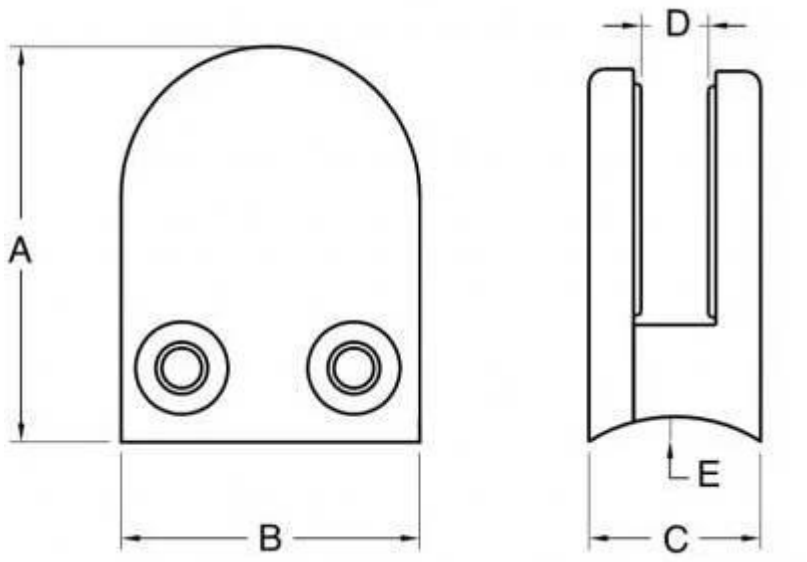

Modelo No.	UMA	B	C	D	E
G105	55	45	28	14	0
G105R	58	45	28	14	R-25.4

Modelo no .: G102R

a comparação de Size entre G102 e G102R

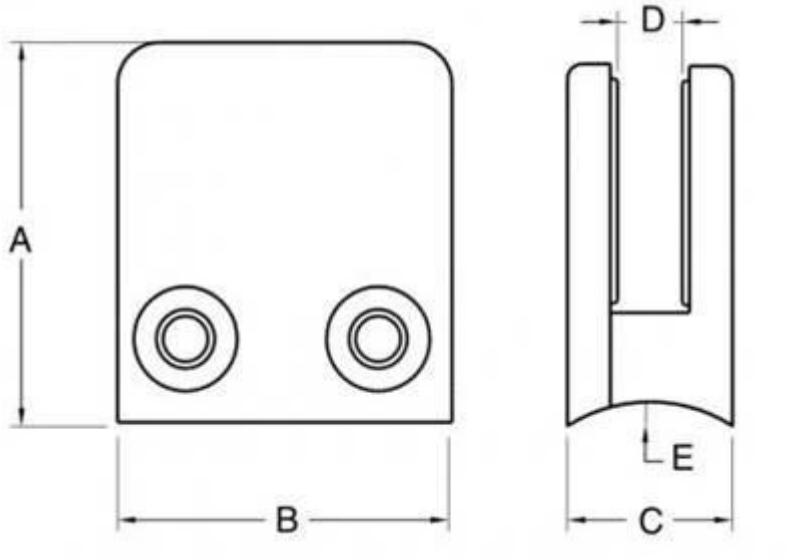

Modelo No.	UMA	B	C	D	E
G102	44	44	25	11	0
G102R	48	44	25	11	R-21.5

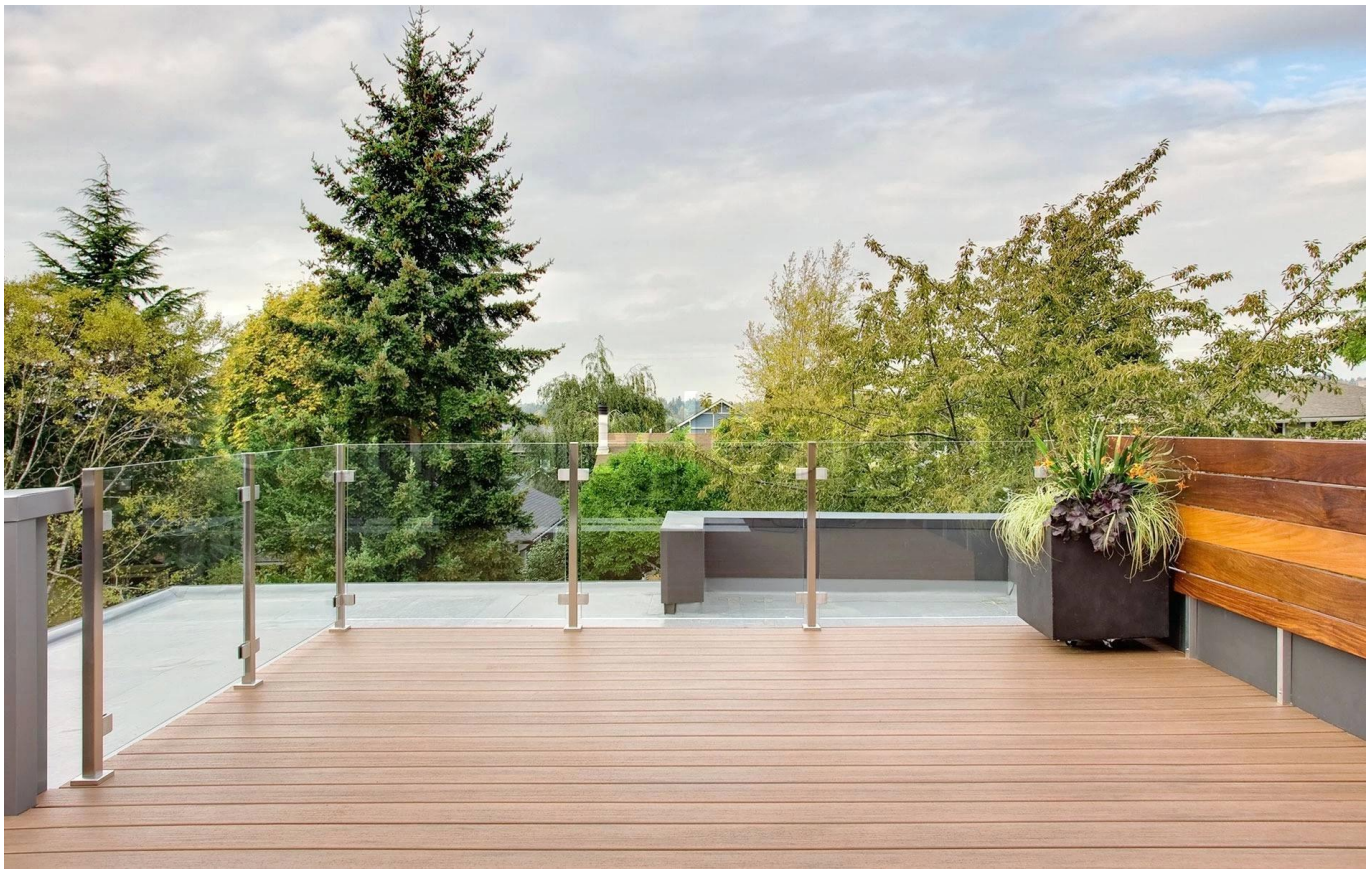

Se você tem algum interesse em nossos produtos, por favor, vá ao nosso homepage ou contacte-me para mais detalhes.
e-mail: sales03@launch-china.cn