СКИДКА В 20 ! USD 10.8 / pair 316 из нержавеющей стали натяжитель троса модели T803

ПУНКТ	ПРОВОЛОЧНЫЙ ПРОВОД
ПРЕДМЕТ НОМЕР.	T803
1 КОМПЛЕКТ	2 ЧАСТИ, 1 ЧАСТЬ С НОРМАЛЬНОЙ РЕЗЬБОЙ, ДРУГОЙ ЧАСТЬ С РЕВЕРСНОЙ НИТЕЙ
МАТЕРИАЛ	НЕРЖАВЕЮЩАЯ СТАЛЬ 316
КОНЕЦ	SATIN
ПРОВОДНАЯ ПРОВОДА	3мм, 4мм, 5мм
MOQ	20 ПАРА
ЦЕНА ЗА ЕДИНИЦУ	10,8 долл. США за пар
ВРЕМЯ ВЫПОЛНЕНИЯ ЗАКАЗА	5-10 ДНЕЙ
УСЛОВИЯ ОПЛАТЫ	PAYPAL, T / T

ФОТОГРАФИИ ДЛЯ 316 НЕРЖАВЕЮЩЕЙ СТАЛИ ПРОВОЛОКА -

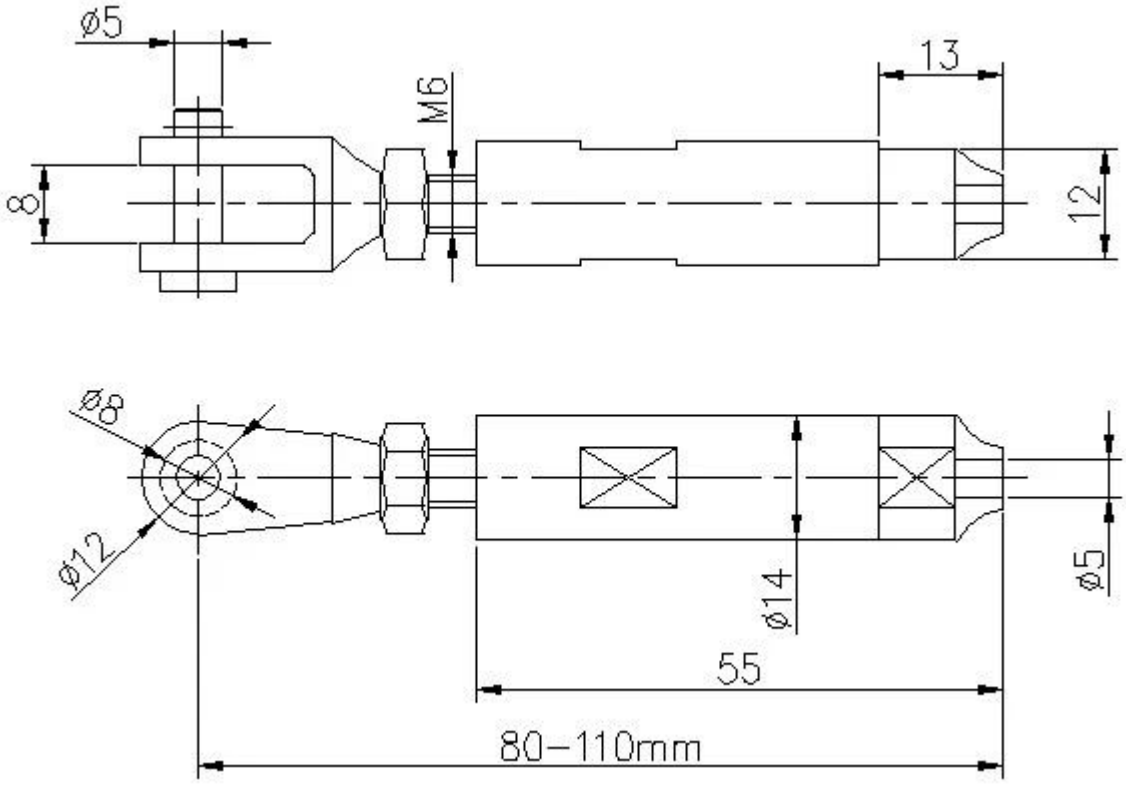
ø5
M6
13
8
12
ø8
ø12
ø14
ø5
55
80–110mm

МОНТАЖНЫЕ ФОТОГРАФИИ ДЛЯ ПРОВОДА ВЕНТИЛЯТОРА Т803