Описание (соответствовать Австралии и Новой Зеландии стандарт)
--Материал: нержавеющая сталь 316L

--Отделка: 8K полированные \/ матовый

--Для 10-12 мм закаленное стекло

--Площадь поручень Размер шапочки: 25x20mm, паз 14x14мм, 5,8 метра в длину или согласно вашему требованию, трубки толщиной 1,2 мм

--Круглый поручень Размер шапочки: φ25.4mm, паз 14x14мм, 5,8 метра в длину или согласно вашему требованию, трубки толщиной 1,2 мм

--Пластиковый канал: 2,9 м в длину или согласно вашему требованию

--Для как коммерческие, так и современный дом дома дизайн

--Для оптовой и розничной торговли (мы являемся фабрика)

--Применение: внутреннего и наружного применения для Балкон, лестница, палубе, забор бассейн...

--Пример: всегда в наличии

Набор квадратных перила шапки и вccessories

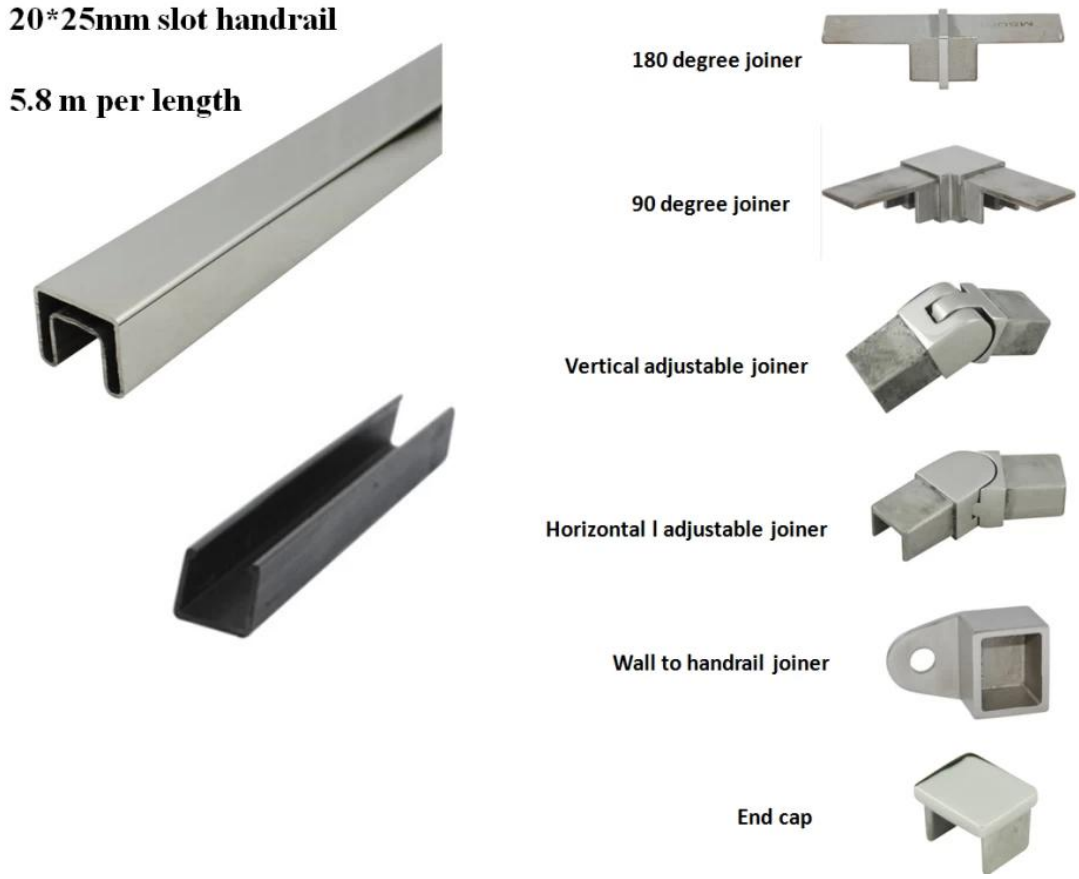

Набор круглый поручень шапку и вccessories

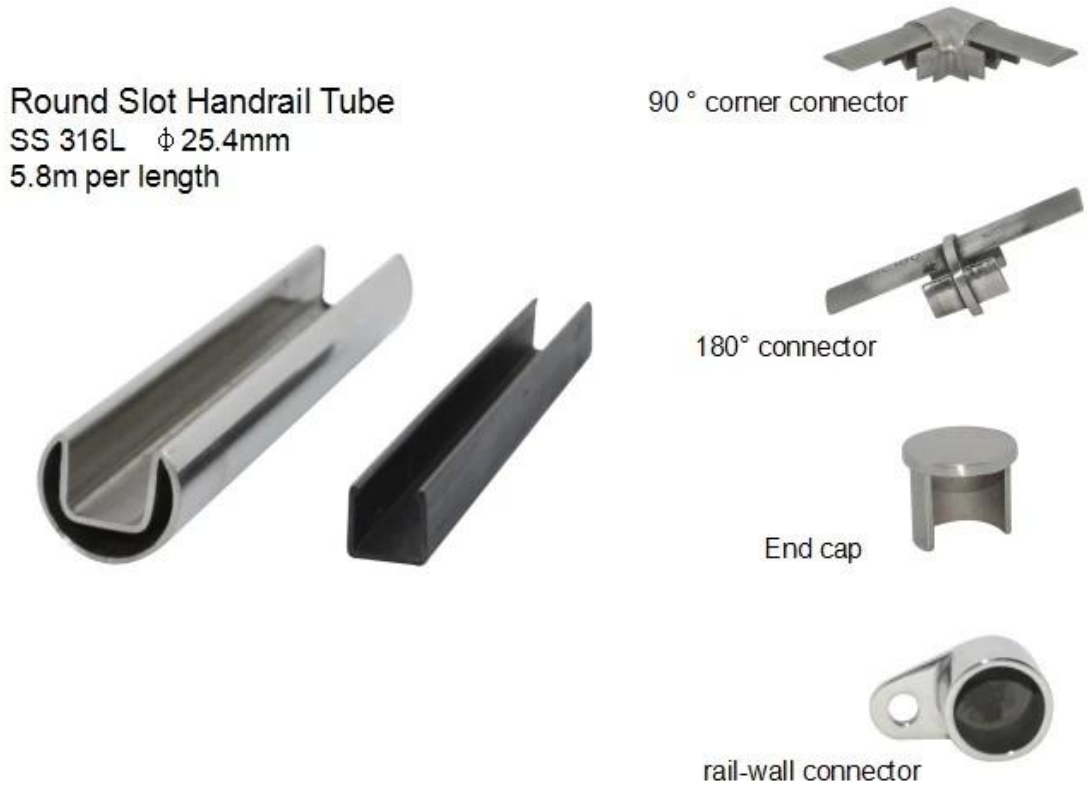

Детали

Mscotso

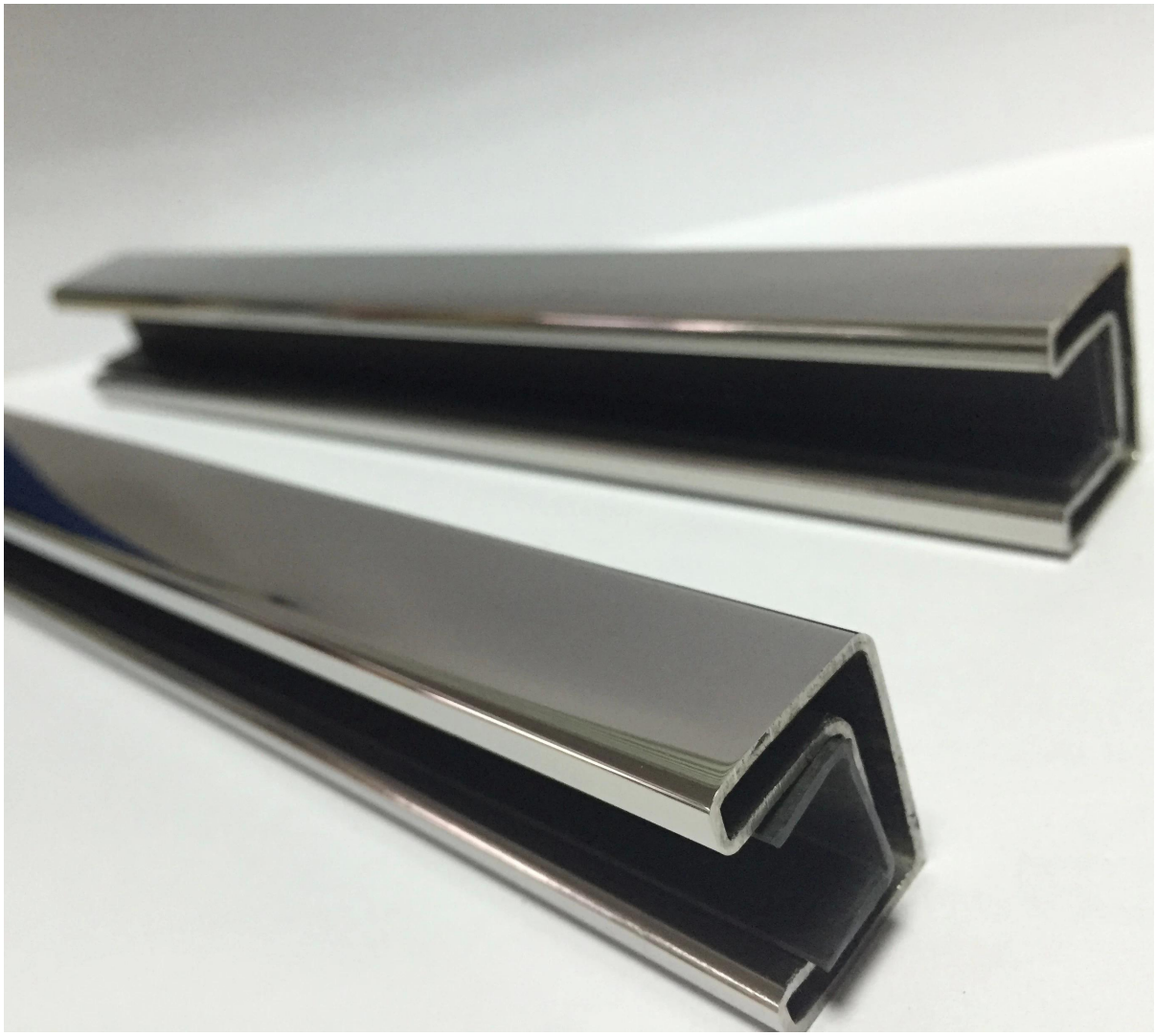

Труба перила другие размер доступен

SS316 Φ50.8mm handrail tube

one channel handrail tube

2 channel 90° handrail tube

2 channel 180° handrail tube

accessories for Φ50.8mm tube

Проект в Австралии

Hanrail крышку и противостояние стекла Дизайн для открытый балкон

Поручень шапку и кран стекла Дизайн для лестницы

Поручень крышка для забора безопасности бассейн

Упаковка и доставка

--Упаковка: пластиковый мешок →cardboard sleeve→plastic рукав →metal рамка
--Шейпов сроки: 10-15 дней, если товар есть в наличии, 20-30 дней Если товара нет на складе. Это зависит от количества.
--Доставка время: 15-20 дней по морю.

Внутренняя упаковка

Картонные рукав

Металлическая рамка (100 штук в один металлический каркас)

ACK E305
ACK E305

Завод и сертификация

Нужна цитата или какие-либо вопросы, пожалуйста, оставьте сообщение.
Или связаться со мной как ниже информация. вернусь к вам как можно скорее!
Для любых срочных запроса, пожалуйста свяжитесь с нами на wechat: 973219879, или то, что: + 86-13530506265 .

KEBIL科比奥®

深圳市朗驰商贸有限公司
SHENZHEN LAUNCH CO., LTD.
朗驰国际有限公司
LAUNCH INTERNATIONAL LIMITED.

董 萍 Doris Dong

Senior Sales Representative

(86) 135 3050 6265

深圳市南山区南山大道1092号亿利达大厦B区3栋5003

Room 5003, Building 3, Yilida Building, No.1092 Nanshan Road, Nanshan District, Shenzhen, China postal code 518054

(86-755) 8603 7559

(86-755) 8637 2611

sales04@launch-china.cn

www.launch-china.com

www.chinabalustrade.com