Горячие Продажи Алюминиевого U Канала База Безрамное Стекло Перила Для Внутреннего И Наружного

Характеристики алюминиевого U-образного профиля:

ЖЕЛЕЗНОДОРОЖНАЯ ЧАСТЬ - ПОДВАЛ	МАТЕРИАЛ	ИЗМЕРЕНИЕ (ММ)	ПОВЕРХНОСТЬ ЗАВЕРШЕНА	Подходящая толщина стекла (мм)
U канал / U профиль	Алюминий АЛла	102 * 62	Анодирование / Аэрозольная краска	12-13.52
		102 * 67		8 + 8 + 1,52
		102 * 70,5		10 + 1,52 + 10
Внутри системы и болт	3 или 4 метра на длину			
покрытие	SUS 304 / SUS 316	102	Матовый / Зеркало	/
Резинка	пластик	Различный	черный	Все

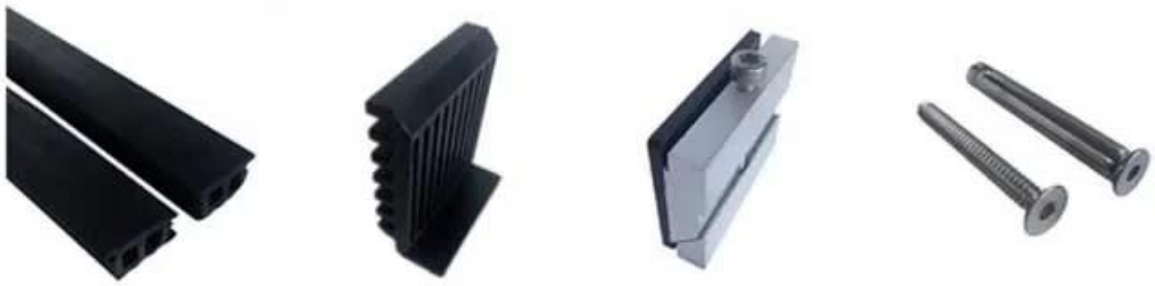

Доступный Модели:

LCH-A01 / A02: без / с облицовкой для использования со стеклом от 20 мм до 21,52 мм

LCH-B01 / A02: без / с облицовкой для использования со стеклом от 16 до 17,52 мм

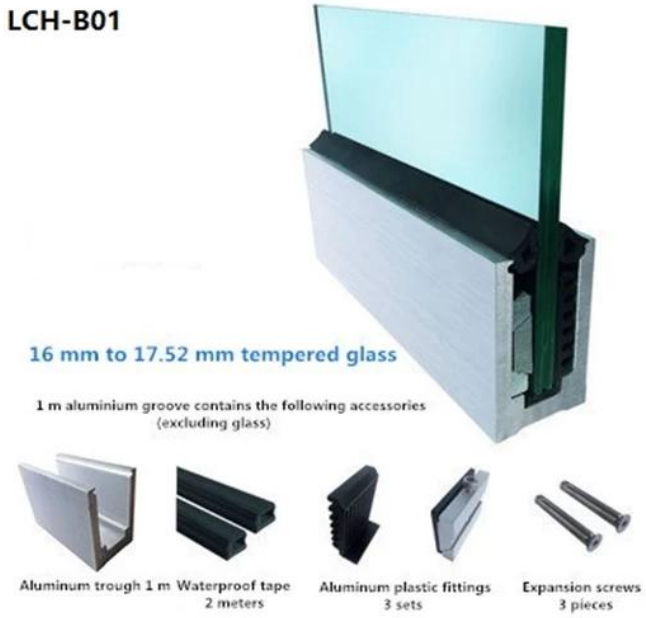

LCH-C01 / A02: без / с облицовкой для использования со стеклом от 12 мм до 13,14 мм

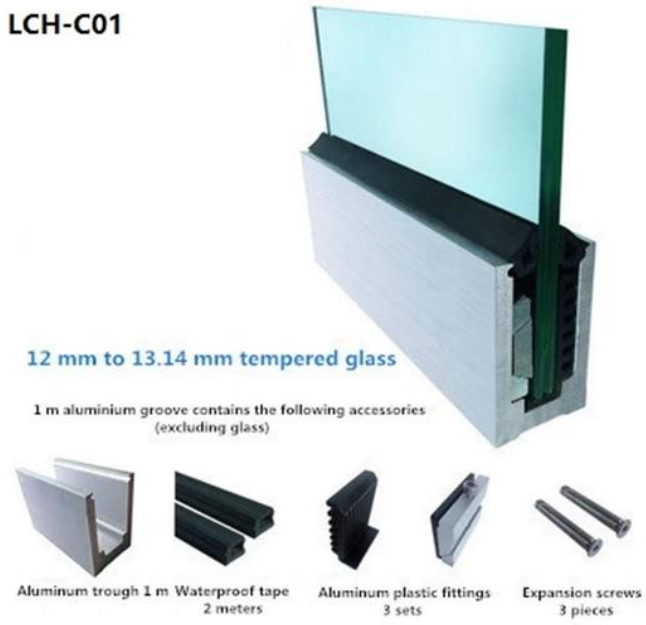

LCH-D01 / A02: без / с облицовкой для использования со стеклом от 12 мм до 13,14 мм

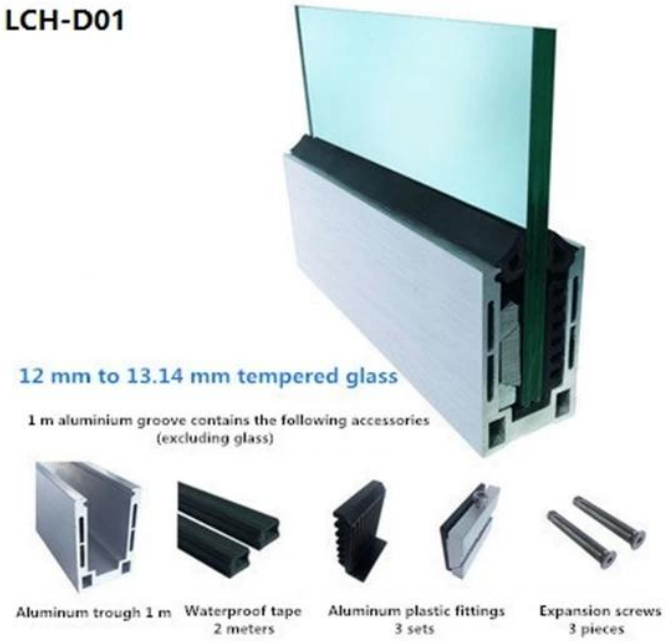

Для коммерческого и бытового применения
Для оптовой и розничной торговли (мы являемся производителем)

БОЛЬШЕ ТИПОВ АЛЮМИНИЯ У КАНАЛА ДЛЯ СТЕКЛЯННЫХ РЕЙЛИНГОВ:

Small profile: for glass thickness **10-12.76mm**

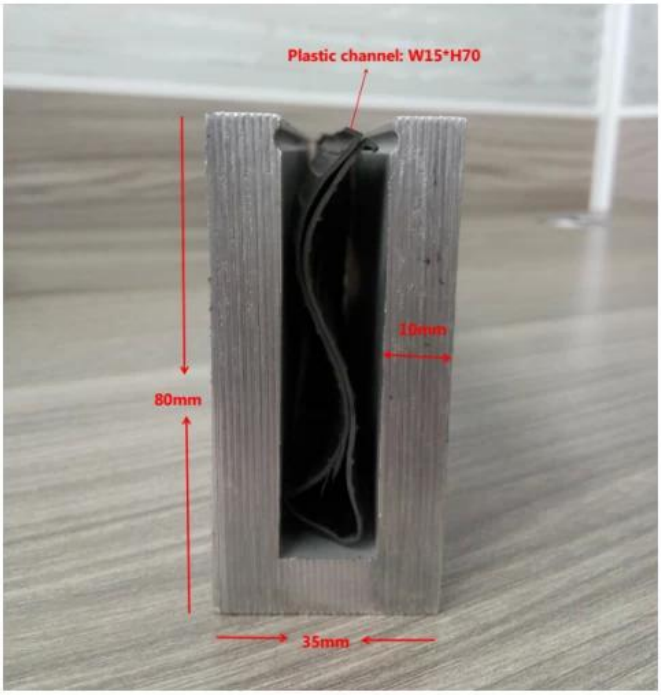

Big profile: for glass thickness 20-30mm

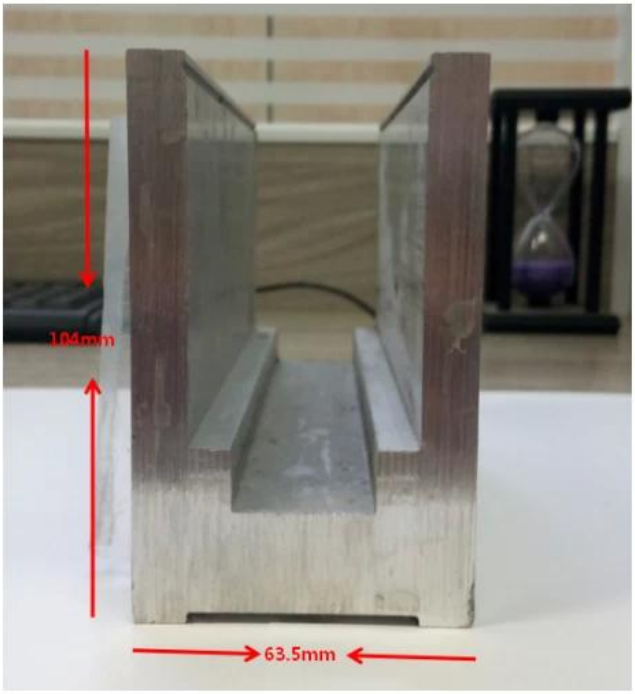

РУЧКА СЛОТОВЫХ ТРУБ:

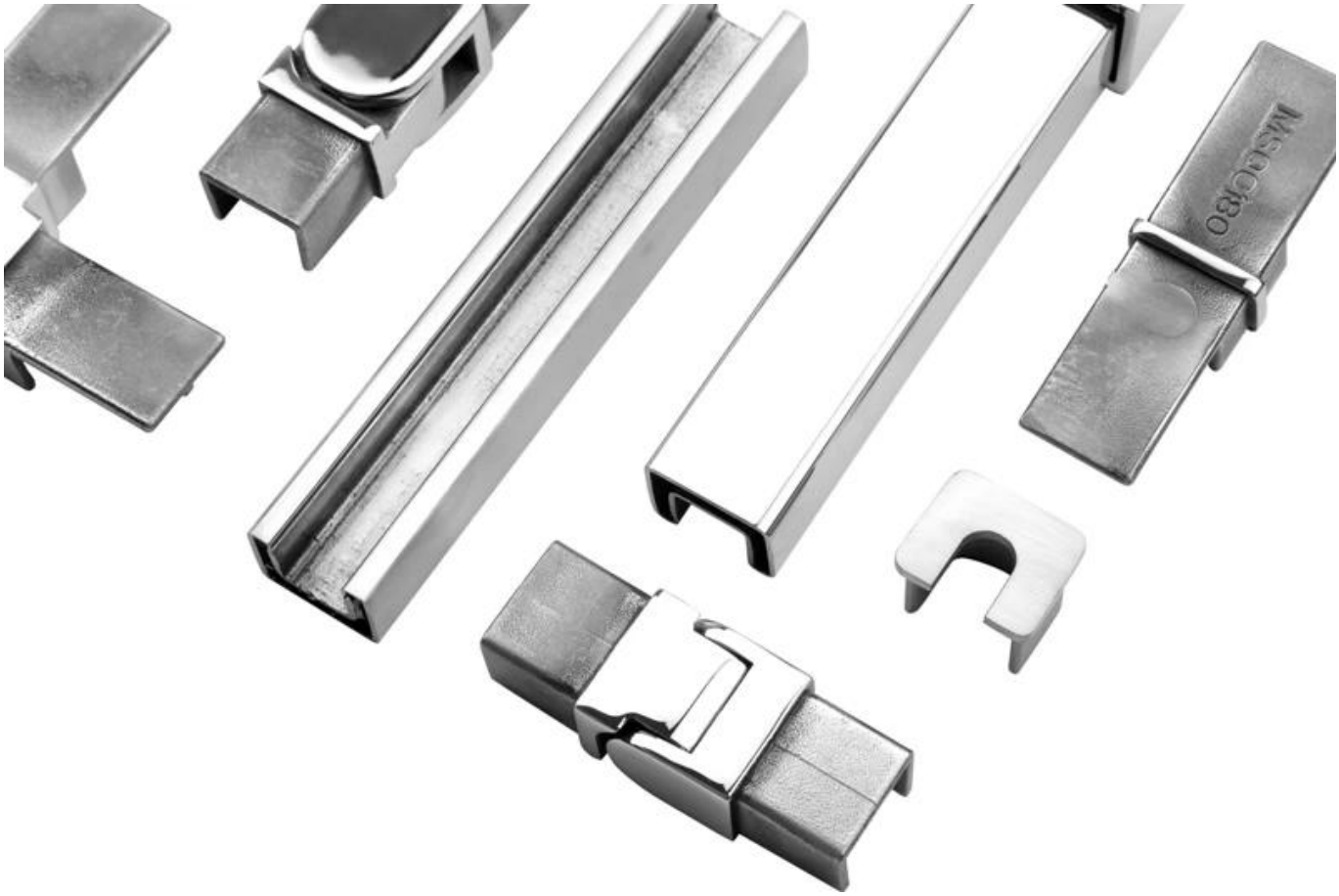
MSCG80

Вопросы-Ответы

1. вы фабрика?

Да, мы фабрика

2. Вы предлагаете бесплатные образцы?

Да, мы предлагаем бесплатные образцы, но клиенты должны оплатить экспресс-оплаты.

3. Какие материалы у вас есть?

У нас есть материал из нержавеющей стали 304, 316, 316L и Duplex 2205.

4. каково ваше MOQ?

Минимальный заказ заказа составляет 1 шт.

5. Какой вид оплаты вы принимаете?

Мы принимаем оплату T / T, LC, PayPal, West Union и др.

6. каков ваш срок оплаты?

Наш срок оплаты T / T (100% или 30/70) или LC в виде.

7. Каков срок доставки?

Наше время доставки от 5 дней до 30 дней в зависимости от вашего количества.

8. Вы предлагаете обслуживание OEM & ODM?

Да, мы предлагаем обслуживание OEM & ODM.

9. Предлагаете ли вы послепродажное обслуживание?

Да, мы предлагаем послепродажное обслуживание. Любая жалоба на заказы будут рассмотрены в срок до 12 часов.

Свяжитесь с нами сейчас для получения дополнительной информации:

Ева

Электронная почта: sales03@launch-china.cn

Мобильный / WhatsApp: +8615907334556