Съемная верхняя стойка из нержавеющей стали Квадратный кронштейн поручня для трубы 40x40 / 50x50 мм

описание продукта

Продукт Наменя	Сменный верхний монтажный кронштейн из нержавеющей стали для труб 40x40 / 50x50 мм
материал	Нержавеющая сталь 316
Конец	Зеркало полированное или сатинированное
монтаж	верхний установленный кронштейн квадратного кронштейна
Размер трубы	**40x40 мм, труба толщиной 1,5 мм** **50x50 мм, 1,5 мм толщина поручней**
Переходная пластина	Радиальная переходная пластина и плоская переходная пластина доступны
ястановка	Установите на поручень трубы для поддержки круглой или плоской верхней поверхности.
заявка	Верхний монтажный кронштейн для поручней из нержавеющей стали, балкон, лестница, перила для палубы
MOQ	Безлимитный. Можете заказать в соответствии с вашим заданием.
Образец	Доступно для проверки качество перед заказом
Заводская инспекция	Доступный
Безопасность упаковки	Мешок пузыря - картонная коробка - картонная коробка
OME & Служба ODM	модели шириной
Пользовательский кронштейн поручня	модели шириной. Мы фабрика.

Верхний кронштейн навесного кронштейна

50mm
20mm
40mm/50mm

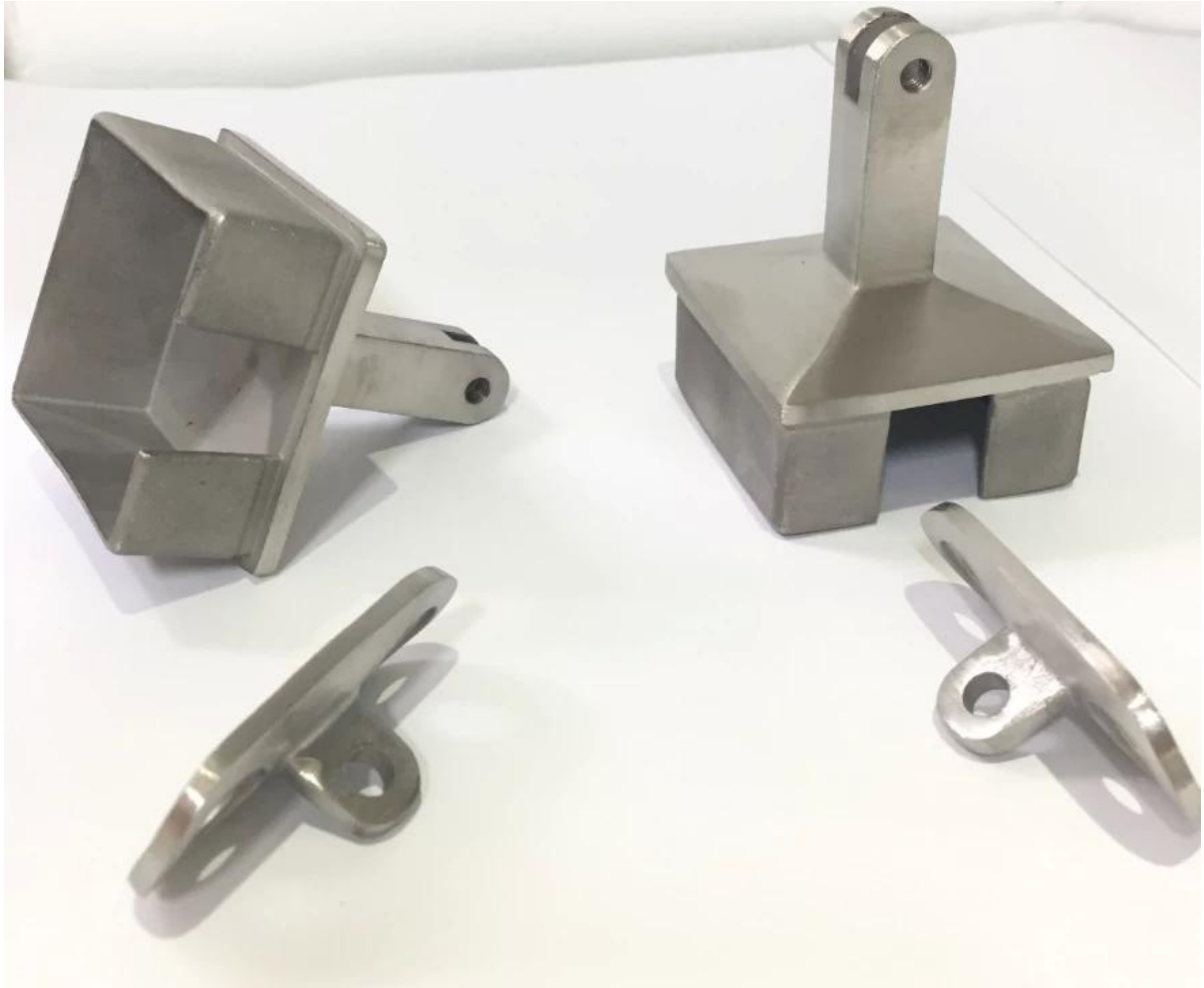

Верхний монтажный кронштейн с квадратным поручнем
1) для 40х40 мм, 1,5 мм толщина трубы для поручней

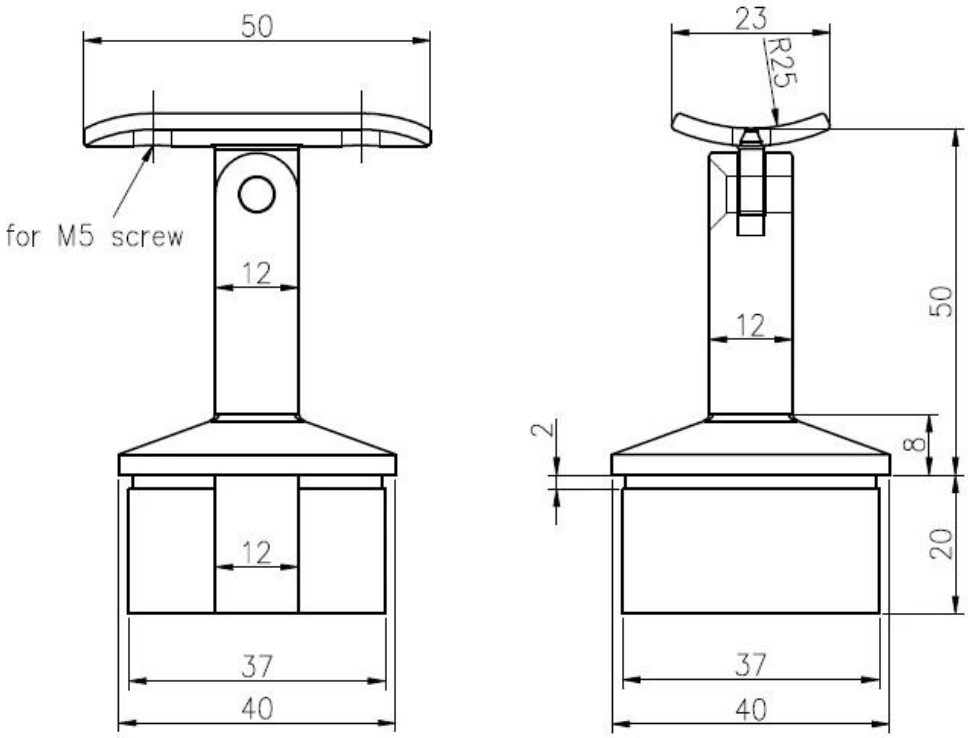

2) Для 50х50 мм, по периметру трубы толщиной 1,5 мм

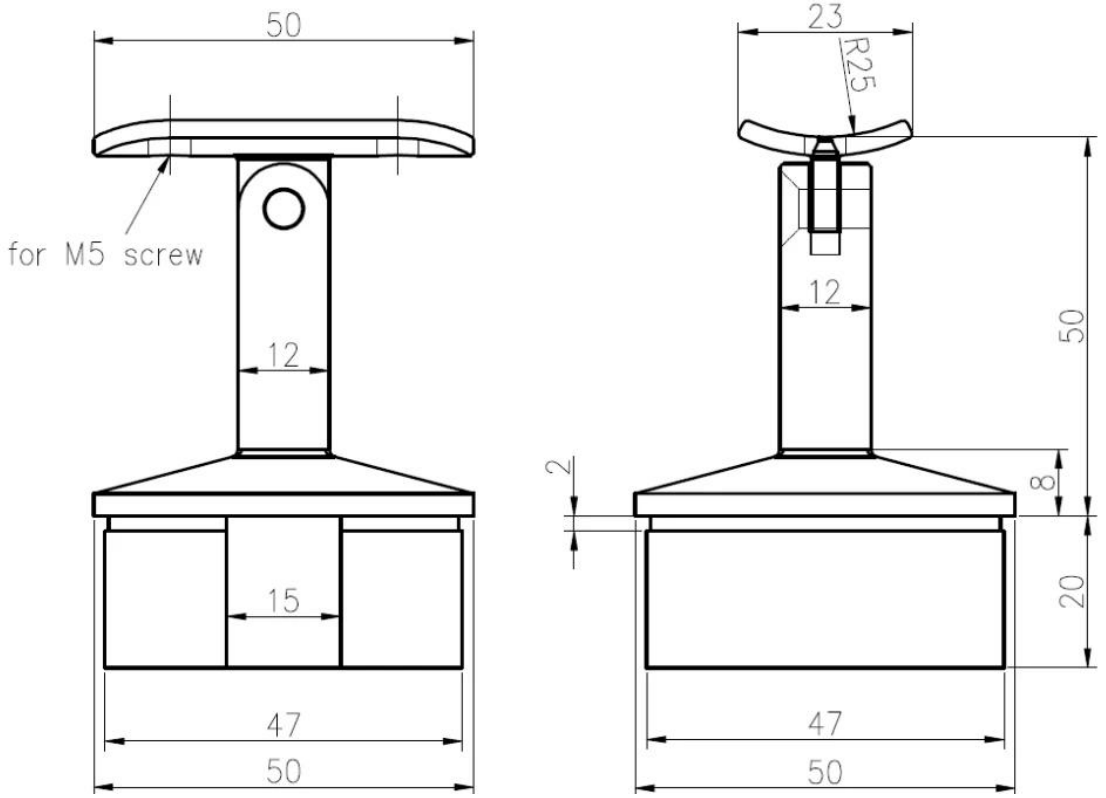

Верхняя площадь Хранение кронштейнов поручней

1. Мешок пузыря - картонная коробка - картонная коробка
2. Или упаковывать как реквизиты клиентов.

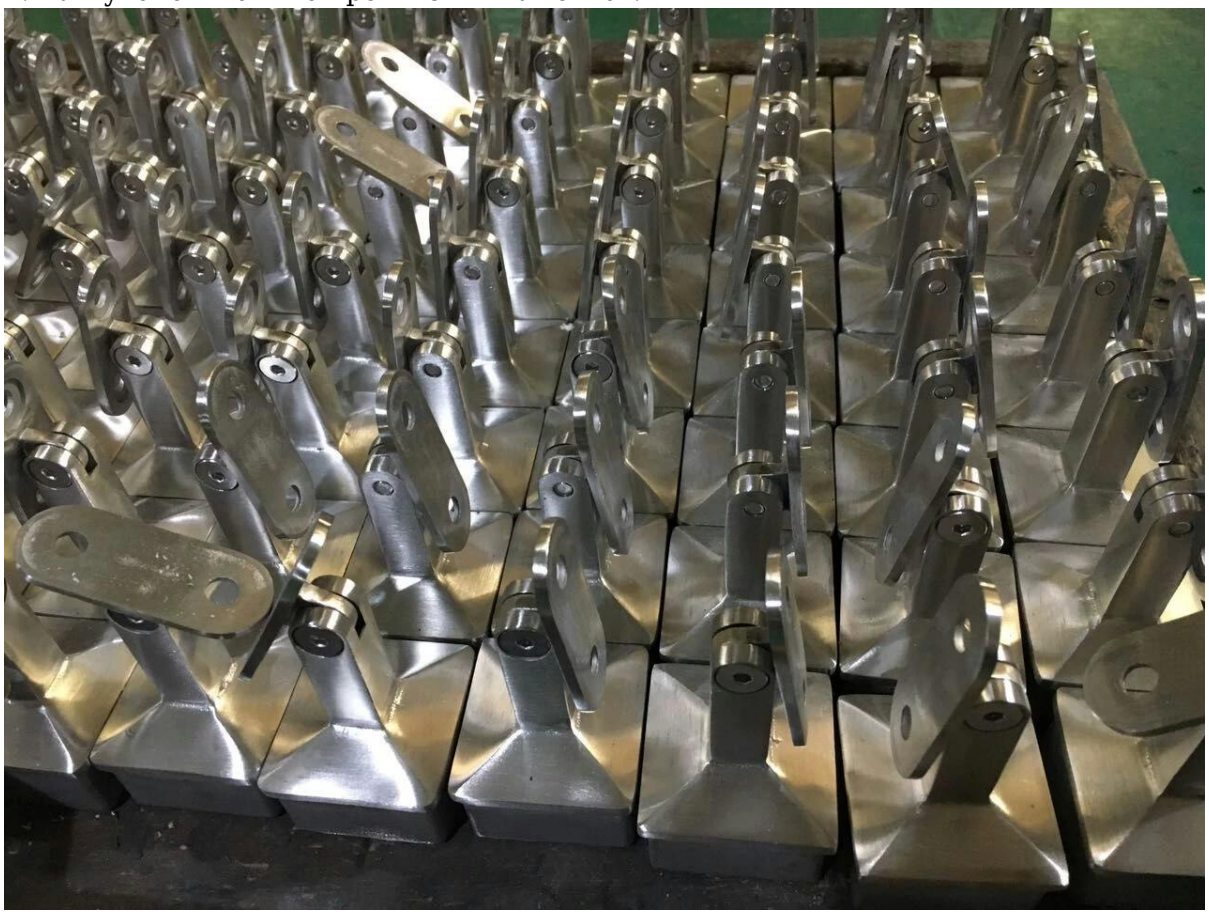

es-755-82112569
(Poids) 175
Début d
rampe (

Верхняя площадь Проект поручней

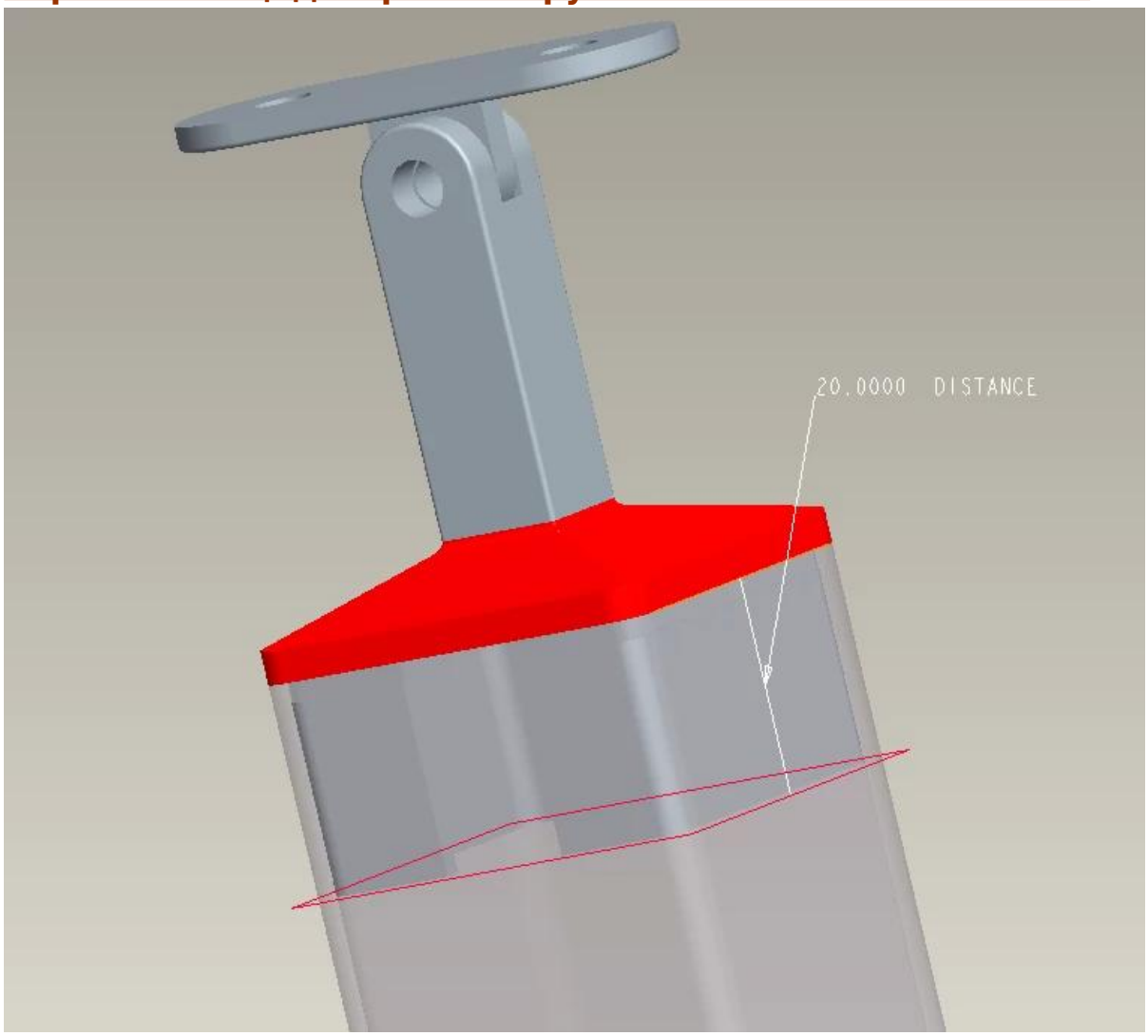

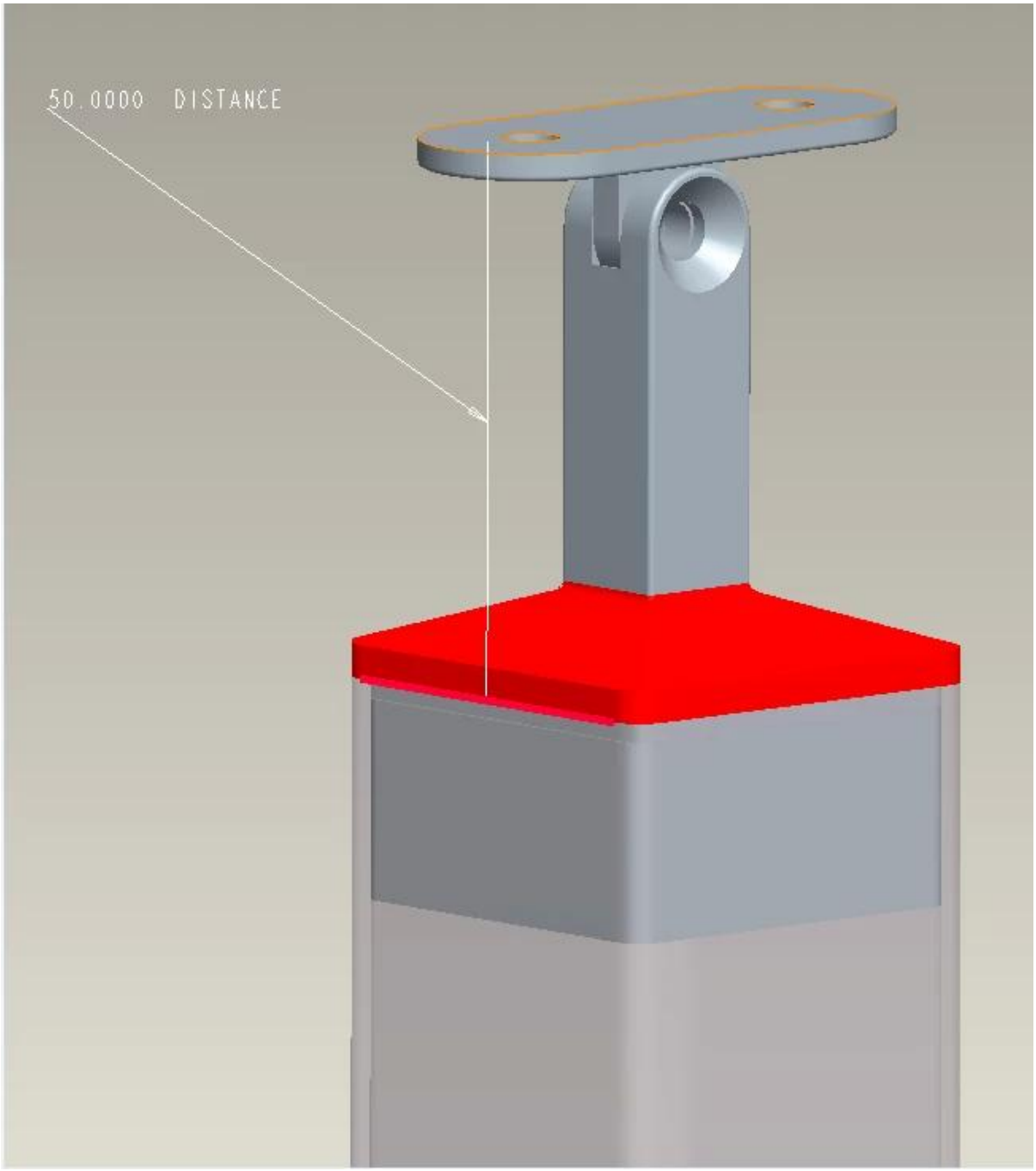
50.0000 DISTANCE

Вопросы-Ответы

1.Вы заводе?
Да, мы фабрика.

2. Вы предлагаете бесплатные образцы?
Да, мы предлагаем бесплатные образцы, но клиенты должны платить экспресс-платежи.

3. Какие материалы у вас есть?
У нас есть материал из нержавеющей стали 304, 316, 316L и дуплекс 2205.

4.Каково ваше MOQ?
Требуется MOQ порядка 1 шт.

5. Какой вид оплаты вы принимаете?
Мы принимаем оплату T / T, LC, PayPal, West Union и т. Д.

6.Какой срок оплаты?
Наш срок оплаты - T / T (100% или 30/70) или L / C в поле зрения.

7.Каково ваше время доставки?
Наш срок доставки от 5 дней до 30 дней зависит от вашего количества.

8.Do вы предлагаете OEM & ODM-сервис?
Да, мы предлагаем услуги OEM и ODM.

9. Вы предлагаете послепродажное обслуживание?
Да, мы предлагаем послепродажное обслуживание. Любая жалоба на заказы будет рассмотрена в течение 12 часов.

контакт

Любые вопросы или вопросы, пожалуйста, оставьте сообщение. Вернемся к вам как можно скорее! Для любого срочного запроса, пожалуйста, свяжитесь с нами:

-Email: sales04@launch-china.cn
-Tel: (86-755) 8603 7559
-Skype: launch_04
-Mob / whats APP: + 86-1353050626
-Wechat: Doris_dp

KEBIL科比奥®

深圳市朗驰商贸有限公司
SHENZHEN LAUNCH CO., LTD.
朗驰国际有限公司
LAUNCH INTERNATIONAL LIMITED.

董 萍 Doris Dong

Senior Sales Representative

(86) 135 3050 6265

深圳市南山区南山大道1092号亿利达大厦B区3栋5003

Room 5003, Building 3, Yilida Building, No.1092 Nanshan Road, Nanshan District, Shenzhen, China postal code 518054

(86-755) 8603 7559

(86-755) 8637 2611

sales04@launch-china.cn

www.launch-china.com

www.chinabalustrade.com