Описание

--Материал: высококачественная сталь 316 из нержавеющей стали или согласно вашему требованию
- Финишная обработка: шлифованная или полированная
--Диаметр 30мм (размер клиента - avaialble)
- Вес нетто: 245 г / шт.
- Для крепления деревянной подложки (для бетонного монтажа имеется)
- Для толщины стекла: 8-12 мм, или согласно вашему требованию
- Базовый, колпачок, крепежный винт, резиновые шайбы входят в комплект.
--Пример: доступен для проверки количества перед размещением заказа

Стеклянный профиль SF-30 подробнее

Имеются длины винтов заказчика

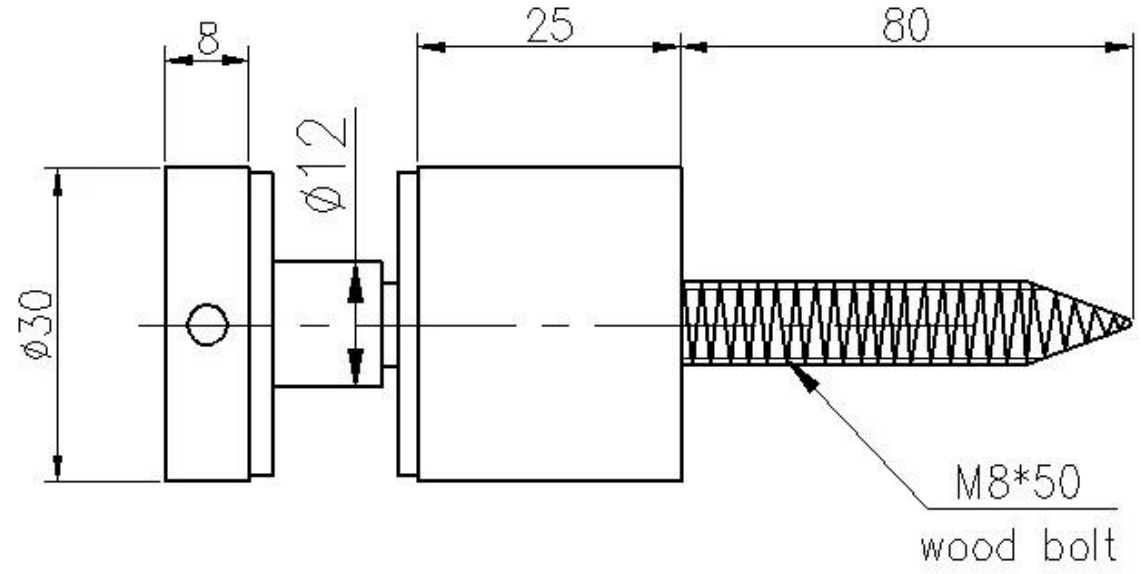

Выставка стекла SF-30

Стенд для наружного оформления стеллажей для балкона

Standoff и Кронштейн поручня Дизайн для внутреннего ограждения лестницы

Упаковка & Доставка

- Один кусок в один пластиковый пакет, затем в одну коробку. 15-20 коробок в одну коробку.

--Срок доставки: 3-5 дней воздушным транспортом. 10-15 дней морским транспортом

--Регулярное время выполнения заказа: 7 дней после оплаты, если продукция находится в запасах. 15-20 дней после оплаты, если товары не находятся в запасах.

Это зависит от количества.

Нужна цитата или любые вопросы, пожалуйста, оставьте сообщение.
Или свяжитесь со мной как ниже информация. Свяжемся с вами как можно скорее!
Для любого срочного запроса, пожалуйста, свяжитесь с wechat: 973219879 или в чем дело: +86 13530506265

董 萍 Doris Dong
Senior Sales Representative
(86) 135 3050 6265

深圳市南山区南山大道1092号亿利达大厦B区3栋5003
Room 5003, Building 3, Yilida Building, No.1092 Nanshan Road, Nanshan District, Shenzhen, China postal code 518054

(86-755) 8603 7559
(86-755) 8637 2611
sales04@launch-china.cn
www.launch-china.com
www.chinabalustrade.com