палуба балкон дизайн лестницы кабель перила из нержавеющей стали крепеж

Нержавеющая сталь Кабель перил Особенности:

Компоненты	Характеристики	материал	поверхность
поручень	Ф50.8 (42,4) x 1,5 мм	SS304 / SS316	сатин / зеркало
кабель троса /	Ф3-8 мм	SS304 / SS316	нет отделки
балюстрады сообщение	Ф50.8 (42,4) x 1,5 мм	SS304 / SS316	сатин / зеркало

Монтаж

1. стальная система из нержавеющей кабель перилами прост в установке, просто винт, без сварки.

2. Dбудет обеспечена etailed монтажных чертежей и инструкций

1. из нержавеющей стали Описание натяжного троса:
Материал: нержавеющая сталь 304 или 316
Для диаметра кабеля: 3/4/5/6 мм
Позиция: балкон, палуба, лестница и т.д.
Модель No .: T801, T803, T804, T807A, T809

2. Differenct модель Список из нержавеющей стали трос натяжитель,

1). T801 кабель натяжителя,
Для 3-4мм диаметр кабеля.

2). T803 кабель натяжителя

Для 3-5мм диаметр кабеля.

T803

3). T804 кабель натяжителя

Для 4-6мм диаметр кабеля.

4.) T807A кабель натяжителя

Для 3-4мм диаметр кабеля.

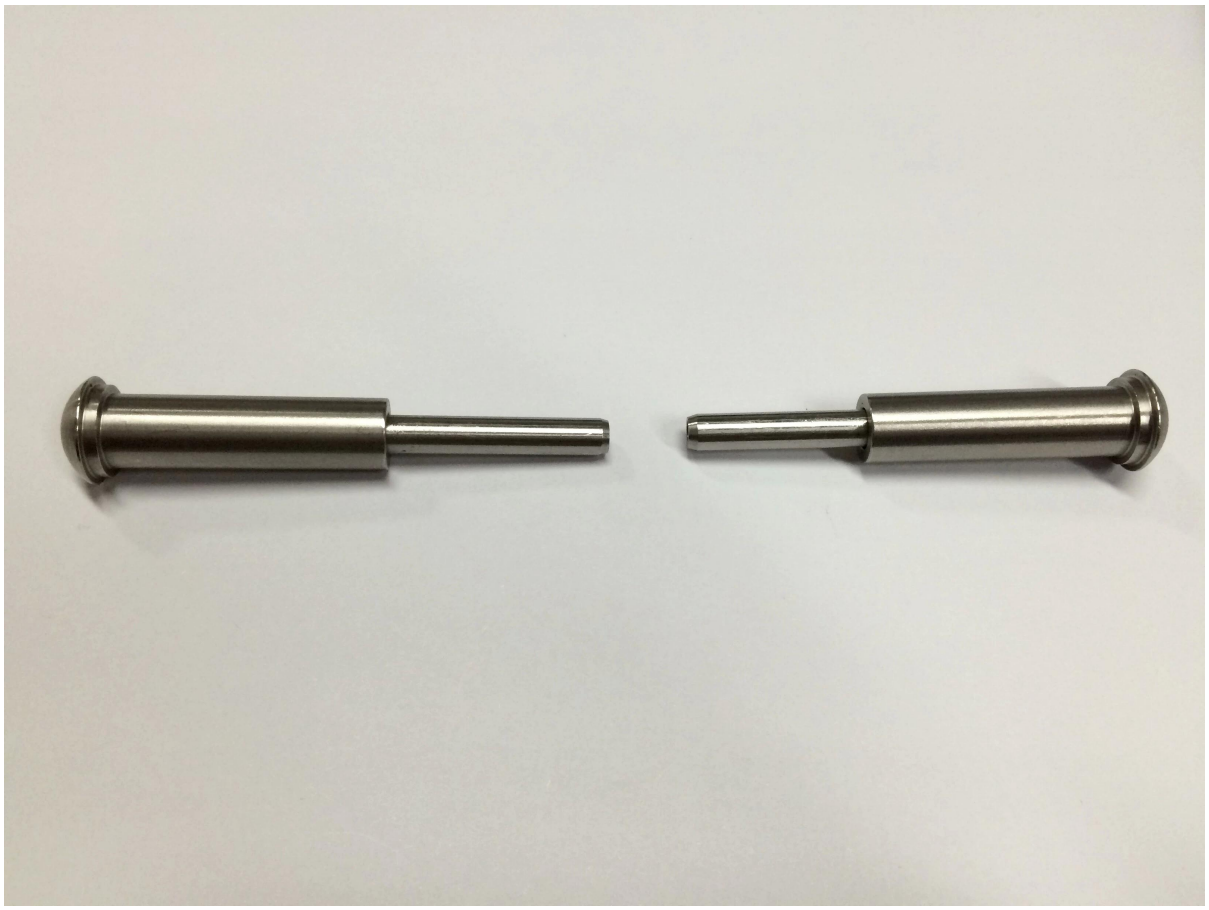

T807A монтажный кабель натяжителя FYI,

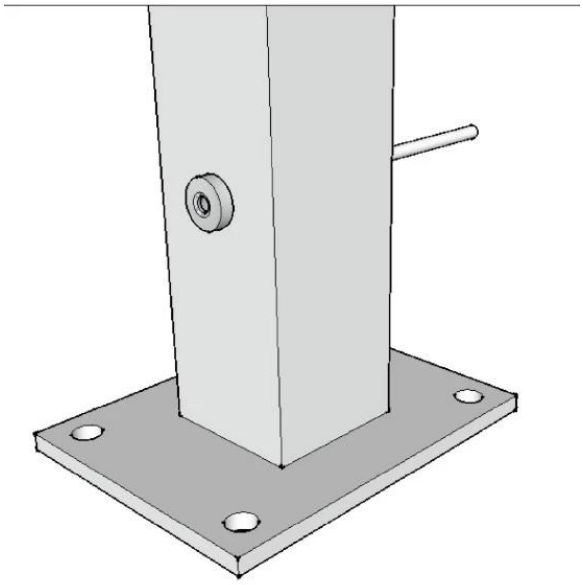

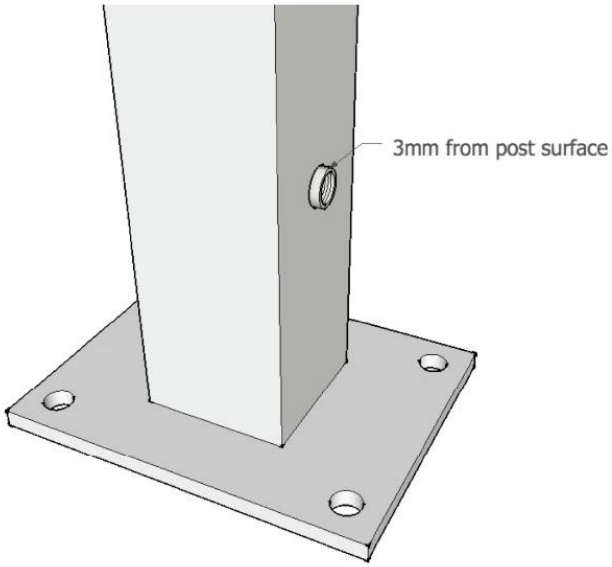

5). T809 кабель натяжителя

Для 4-6мм диаметр кабеля.

Благодарим Вас за Ваш визит, любое заинтересованное или потребности, пожалуйста, свяжитесь со мной свободно:

Джой Lan
Shenzhen Launch Co., Ltd
www.launch-china.com www.launch-china.en.alibaba.com www.chinabalustrade.com
E-mail: sales02@launch-china.cn.
Skype: ответно-02. Управление: 86-755-86037559.