خفف درابزين الزجاج مع الفولاذ المقاوم للصدأ 316 الصف الزجاج حنفية" 1/2 (RBM)

معلومات مفصلة:
1 سمك.glass: 1/2 "سمك
2 هم.clear خفف من الزجاج مغلفة وخفف من الزجاج مع حواف مصقولة متاح
3.stainelss الصلب 316 الزجاج الصف حنفية لعقد الزجاج
4.easily ليتم تثبيتها
5 عرض.beautiful وتصميم DIY
تكلفة maintennance 6.low

يرجى ان ترسل الينا الرسم الخاص بك الزجاج السياج، شرفة، ونحن يمكن أن تحقق من كمية والبعد من الزجاج وحنفية وفقا لذلك.

مصقول حافة الزاوية السلامة للزجاج المقسى

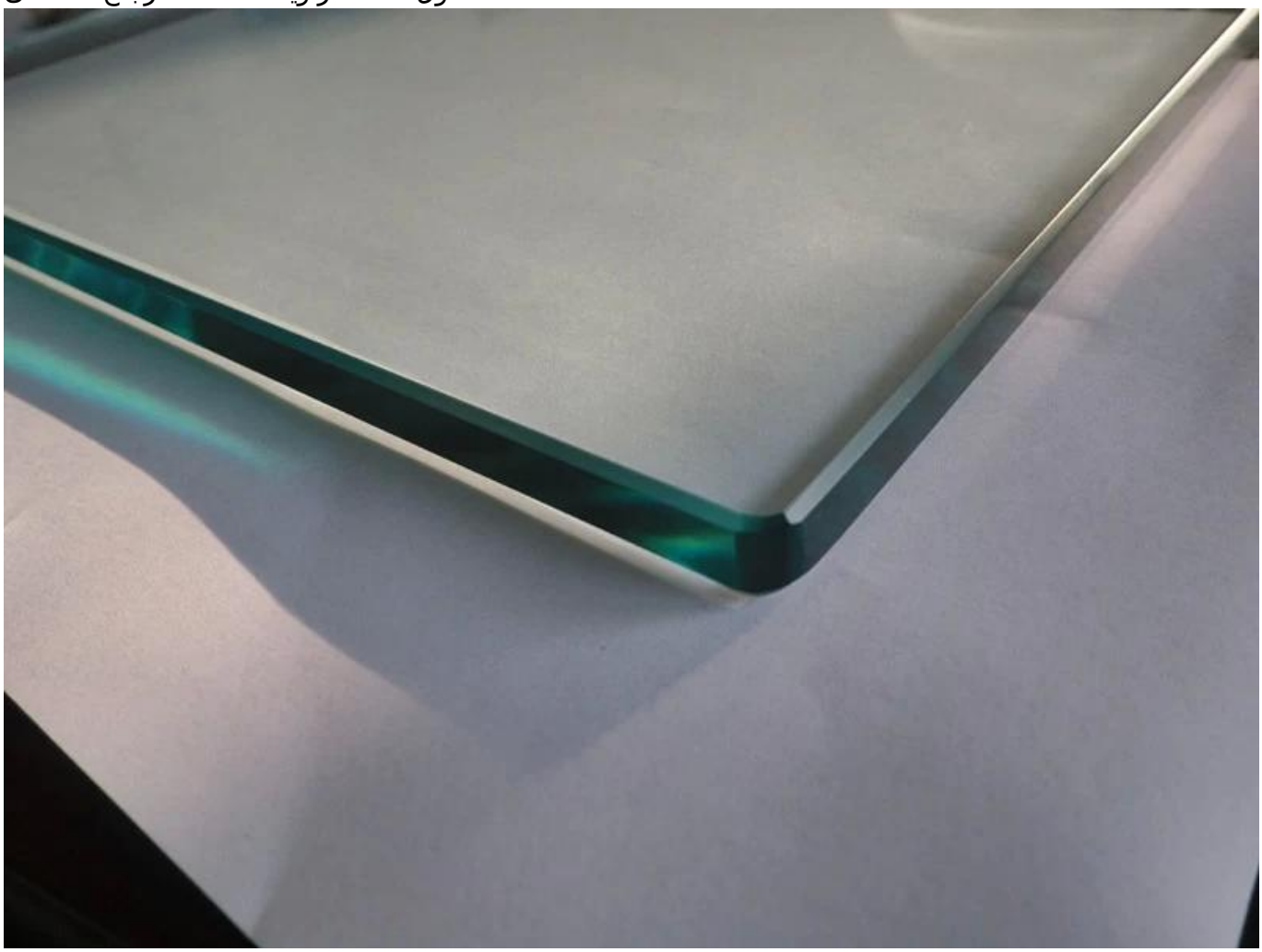

□□□□□ □□□□□□ □□□□□

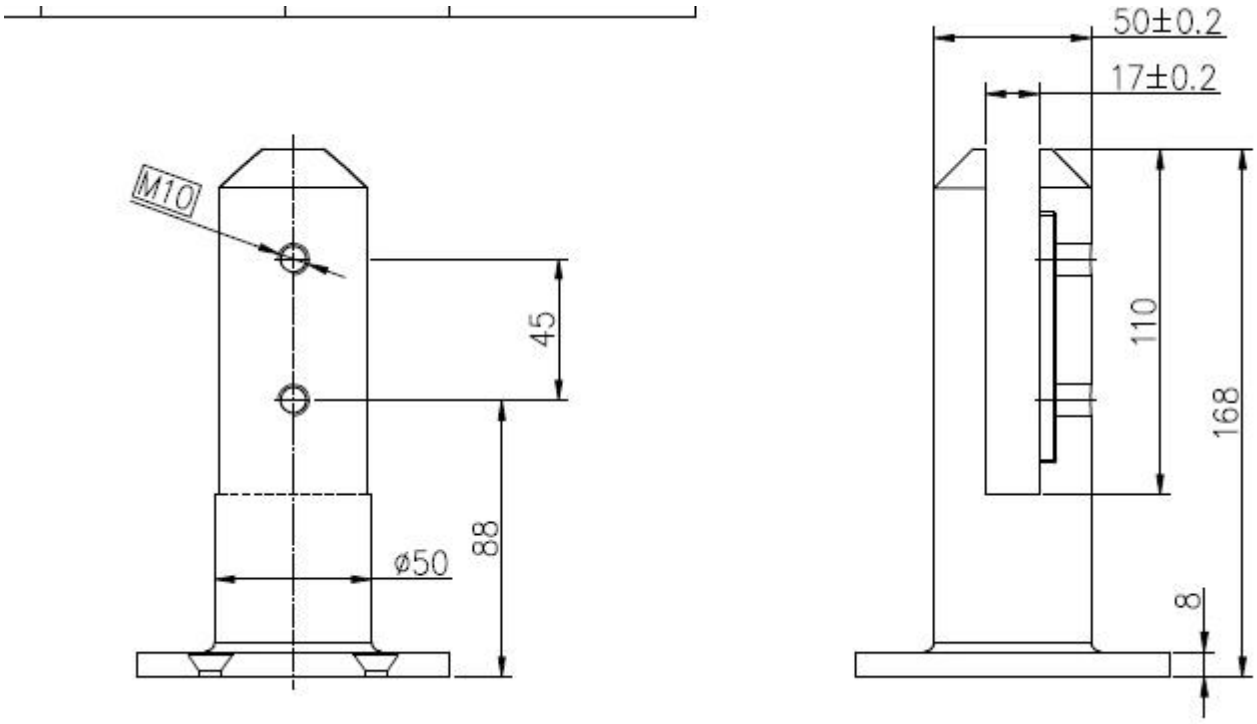
M10
45
88
ø50
50±0.2
17±0.2
110
168
8
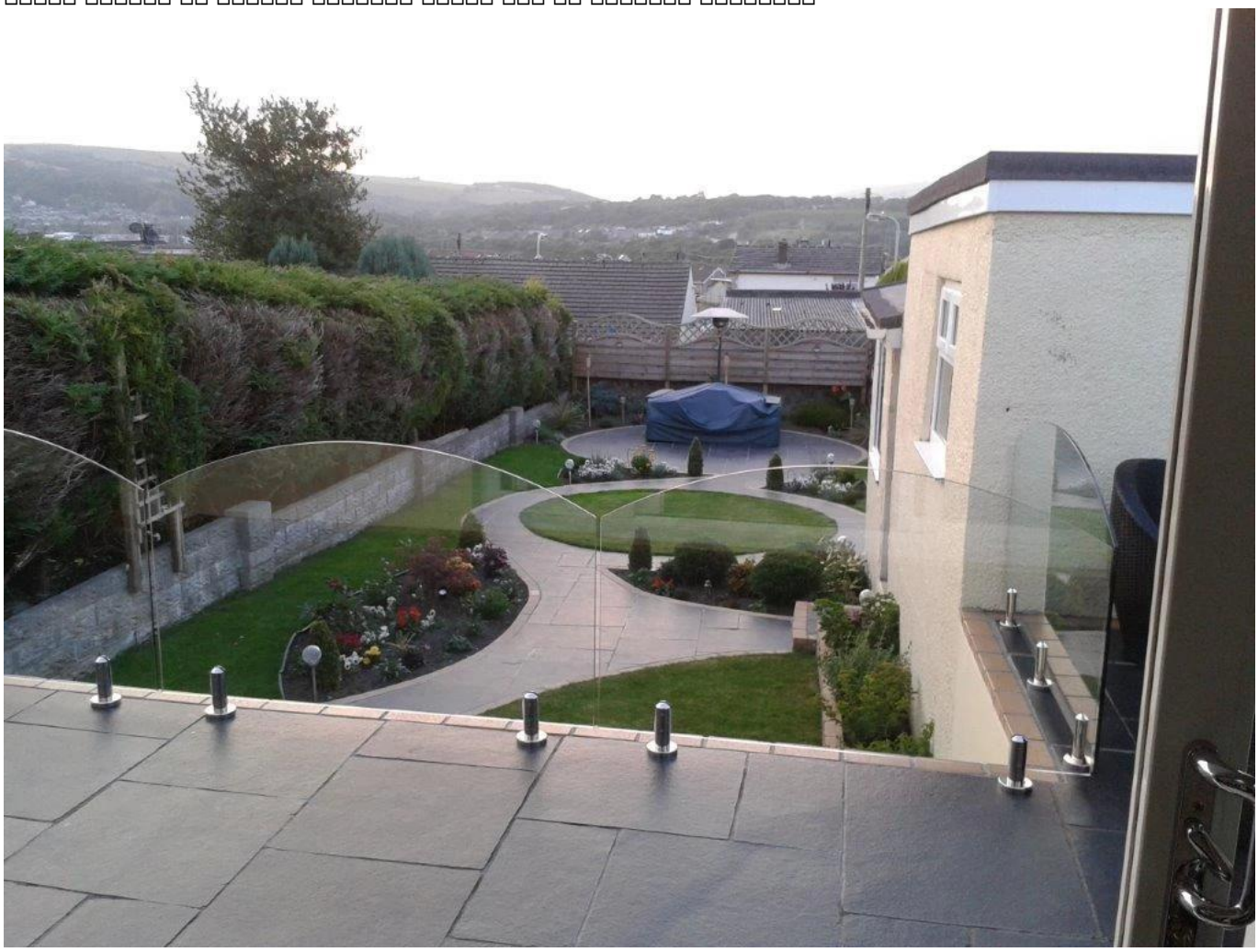
[illegible]