□□□□□□ □□□□□□□.

□□□□□□ □□□	180 □□□□□□ □□□□□□□ □□□□□□ □□□□□□ □□□□
□□□□	304 □□ 316 □□□□□ □□□□□□□ □□□□□□□
□□□□□□ □□□	□□□ □□□□□□□ □□□ □□□□□□ □□□□ □□□□□□□□ □□□.
□□□□□□ □□□□	10-12 □□□□□□□ □□□□□□ □□□□□□ □□□□□□□ □□□□□□□□
□□□□□□□	□□□□□□ □□□ □□□□□□
□□□□□ □□□□□	□□□□□ □□□□□□ □□□□ □□□□□□ □□ □□□□□□
□□□	□□□ □□□□□□ □□□□□ □□□□ □□□□□□□□ □□□□ □□□□.

□□□□□□ □□□

□□□□□□ M8 □□□□□□□ □□□□□□□ □□□□□□□□□ □□□□□ □□ □□□□□□□

□□□□□□□□□□ □□□□ □□ □□□ _ □□□□ □□□

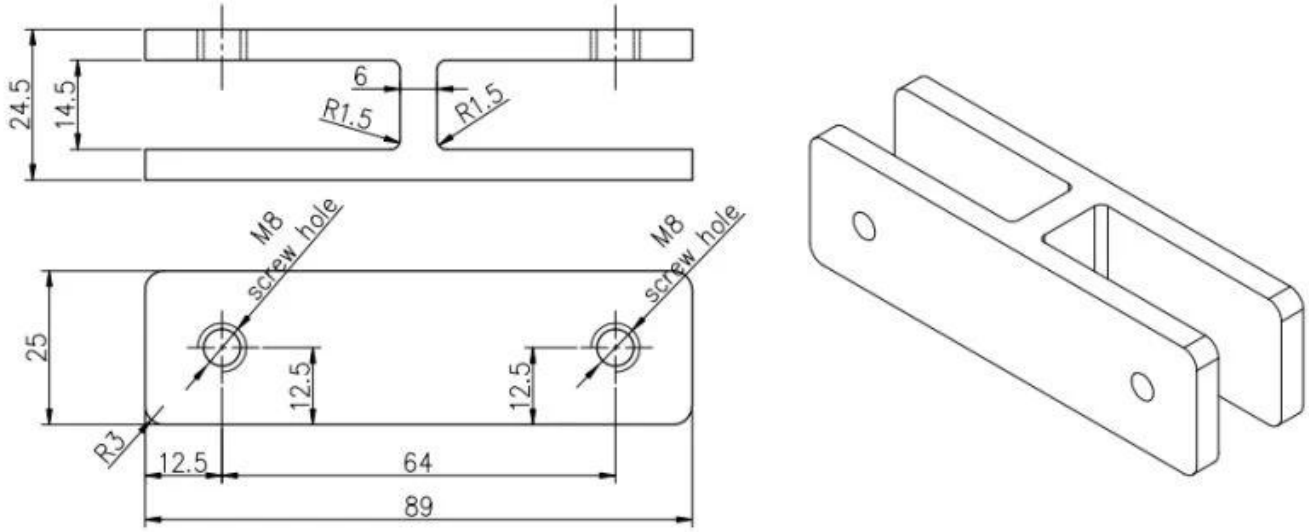

Glass TO GLASS HOLDER 180°

□□□□ □□□□□□ □□□□□□□ □□□□□□ □□□□□□□

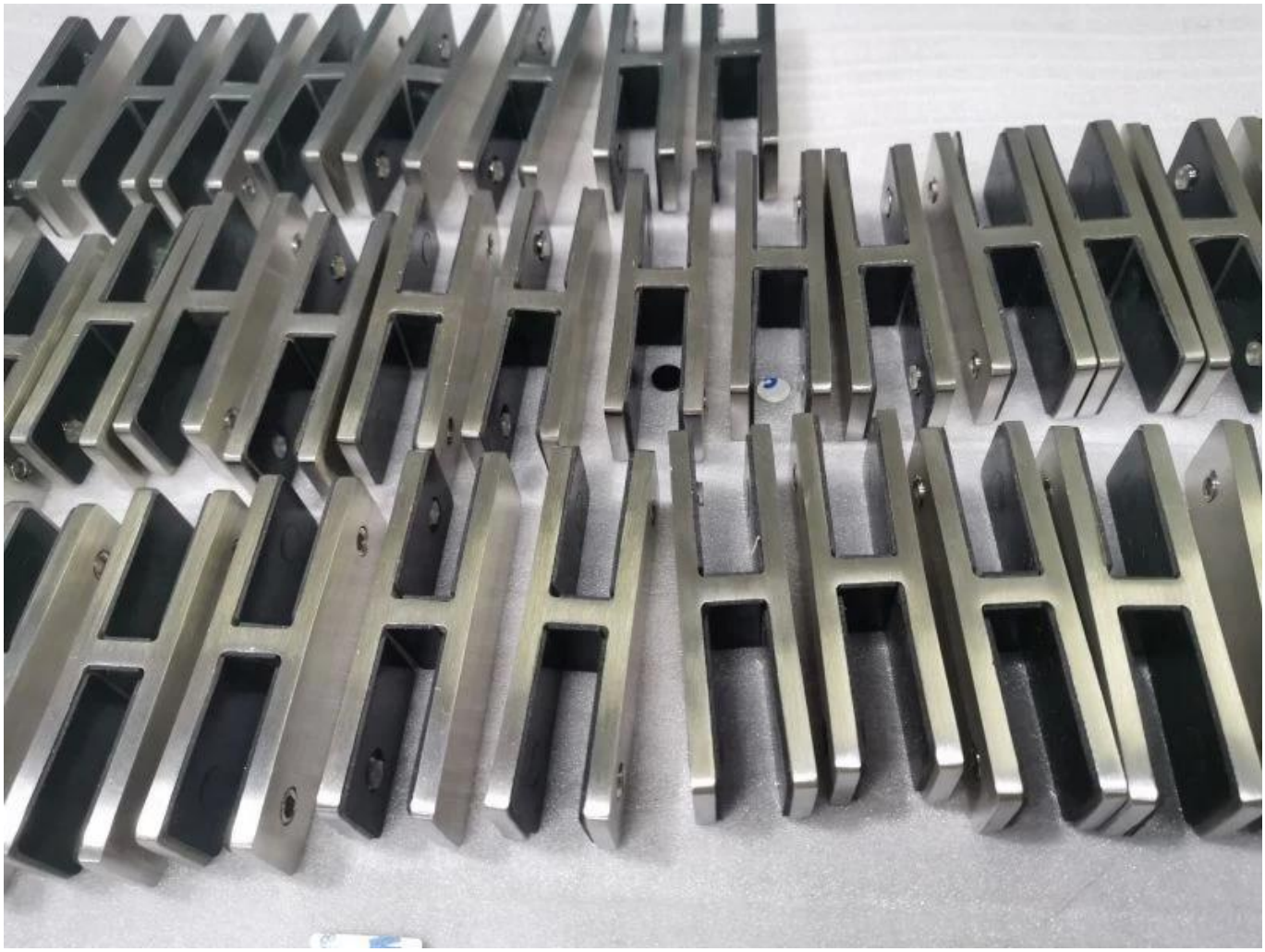

□□□□□ □□□□□

□□□□□□□□ □□ □□□□ □□□□□ Glas

G102

G103/G104

G105

G108R

PV-90

CB-180

BC-60

BC-80×35

CB-90

□□□□ □□□□□□ □□□□□□□ □□□□□□ □□□□□□□

□□□□□□□□ □□□□

□□ □□□□□□□ □□ □□□□□ □□□ □□□□ □□□□□□□□□□ □□ □□□□ □□□ □□□.

□□□□ □□□□□
□□□□□□□□□□ □□□□□□: **sales02@launch-china.cn.**
□□□□□□ **/ Whatsapp / Wechat: +8615906261741**