□□□ □□□ □□□□□ □□□□□□□ □□□□□□□ □□ □□□□ □□□□ □□□□□ U □□□□ □ □□□□ □□□□ □□□□□□□ □□□□□ □□□□□□ □□□ □□ 15-12 □□□□ □□□□□□ □□ 20 □□□□□ □□ □□ 25 × 24.

□□□□□□□ .□□□□□□□□□□-

1. diemsnions 24x25mm □ 2 □□□mm □ 20 □□□□□mm 15-12 □□□□□□mm

2. 3 □□□ □□□ □ 4 □□ □

3. □□□□ □□□ □□□□ □□□□

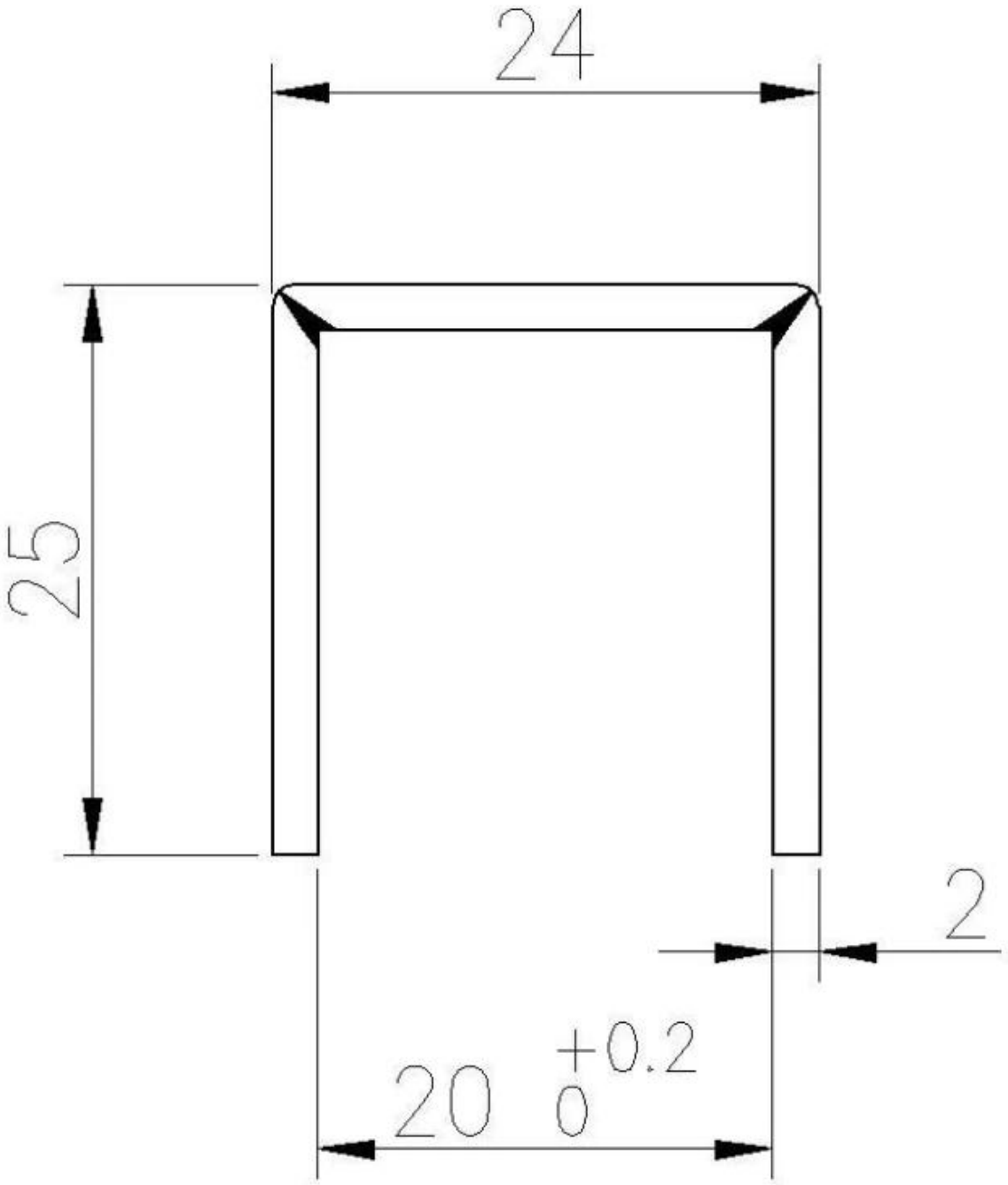

-□□□□ □□□□ □□□□□□ □□□□□□□□□ □□ □□□□□□□□ □□□ u □□□□□□□□□ □□□□□ □□□□ □□□□□

□□□ □□ □□□□□□□ □□□□□□ □□□□□□ 15 □□□□ □□□□□□ □□ 25 × 24 □□□□ □□□ -

□□□□□ □□□□□□□ □□□□□□□ □□ □□□□□□ □□□□ □□□□□ □□□□ U □□□□□□ □□□□-