304/316. □□□□□ □□□□ □□□□□□□ □□□□□□□□□ □□□□□ □□□□□□ □□□□□□□□□ □□□□ □□□□□.

1. □□□□□□□□□.

1. □□□ □□□□□ P708.
2. 19 □□□ □□□ □□□□□□□ 8 □MM □□□ □□□□□□ □□□□□
3. 304/316 □□□□□ □□□□□□□ □□□□□□□
4. □□□□□□□ □□□□□□ □□□□□ / □□□□□ □□□□□ □□□□□□□□
5. □□□□□□□ □□□□□□□□ □□□□□□ □□□□□
6. □□□□□□ □□□ / □□□□ / □□□□ □□□□□□

II.□□□□□ P708.

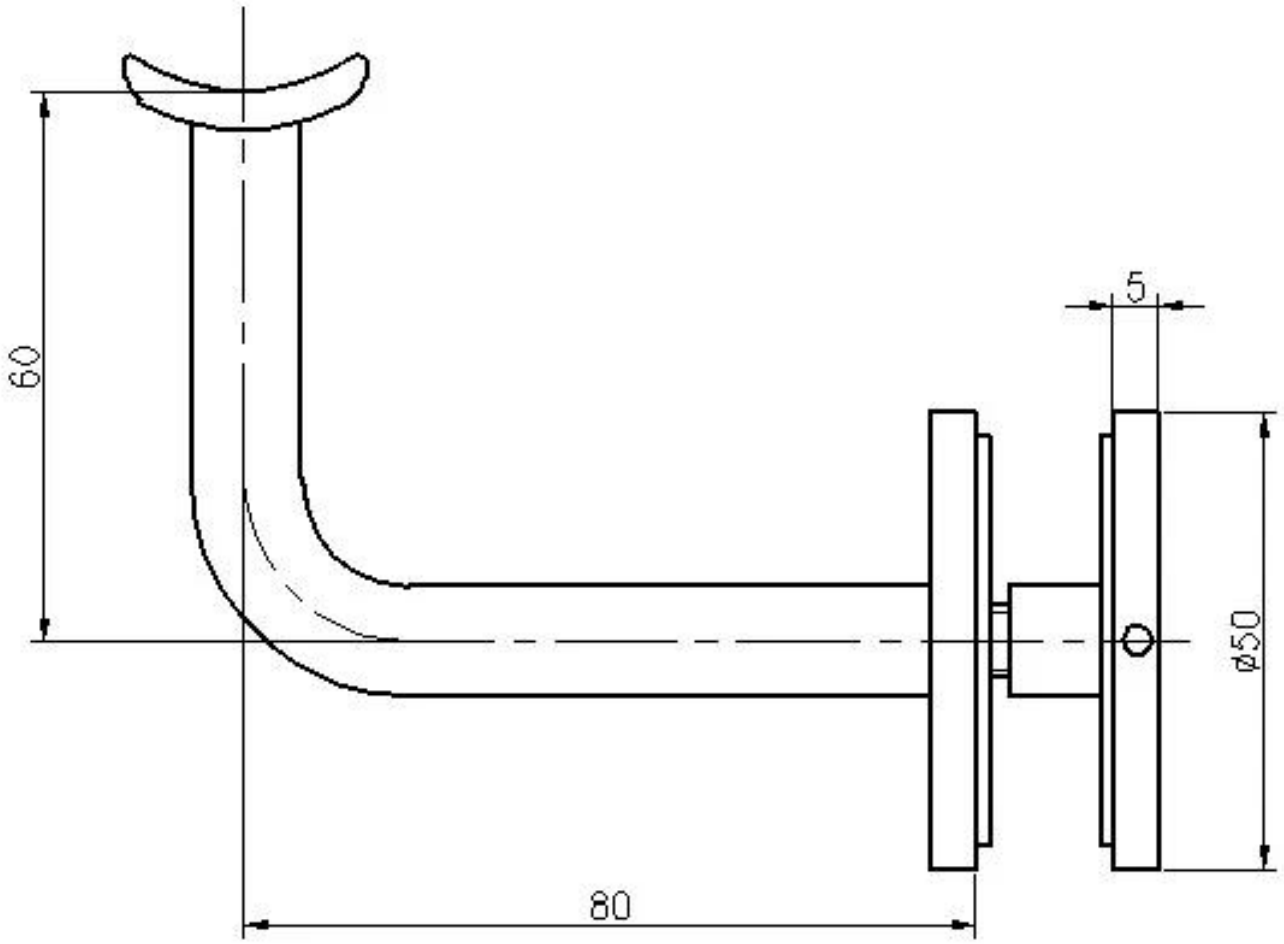

III.□□□□□□□□□□ □□□□□ □□ □□□□□□□ □□ □□□□□□

KEBIL科比奥
KEBIL科比奥
KEBIL科比奥
KEBIL科比奥
KEBIL科比奥
KEBIL科比奥
KEBIL科比奥
KEBIL科比奥

□□□□□□□□ □□□□□□□□ □□□□□□□ □□□□□□.□□□□□□ -

1 □□□□□□□ □□ □□□□ □□□□□□□ □□□□ 30□□□□□ □□□□□ □□ □□□ □□□□□□□ □□□□.

v. □□□□□□□□□ □□□□ -