□□□□□□ □□□□□ □□□ □□□□ 90 □□□□□ □□□□□□□ □□□□□□□ □□ 304/316 □□□□□□□ □□□□ □□□□ □□□□□□□-

1. □□□□□□□□ □□□□□□□ -

□□□ □□□□□:	PV-90
□□□□□□ □□□□□	10-12 □□□
□□□□	51.3 * 42 □□□
□□□□□□□ □□□□□□	SS 304/316
□□□	□□□□□ □□□□ □□□

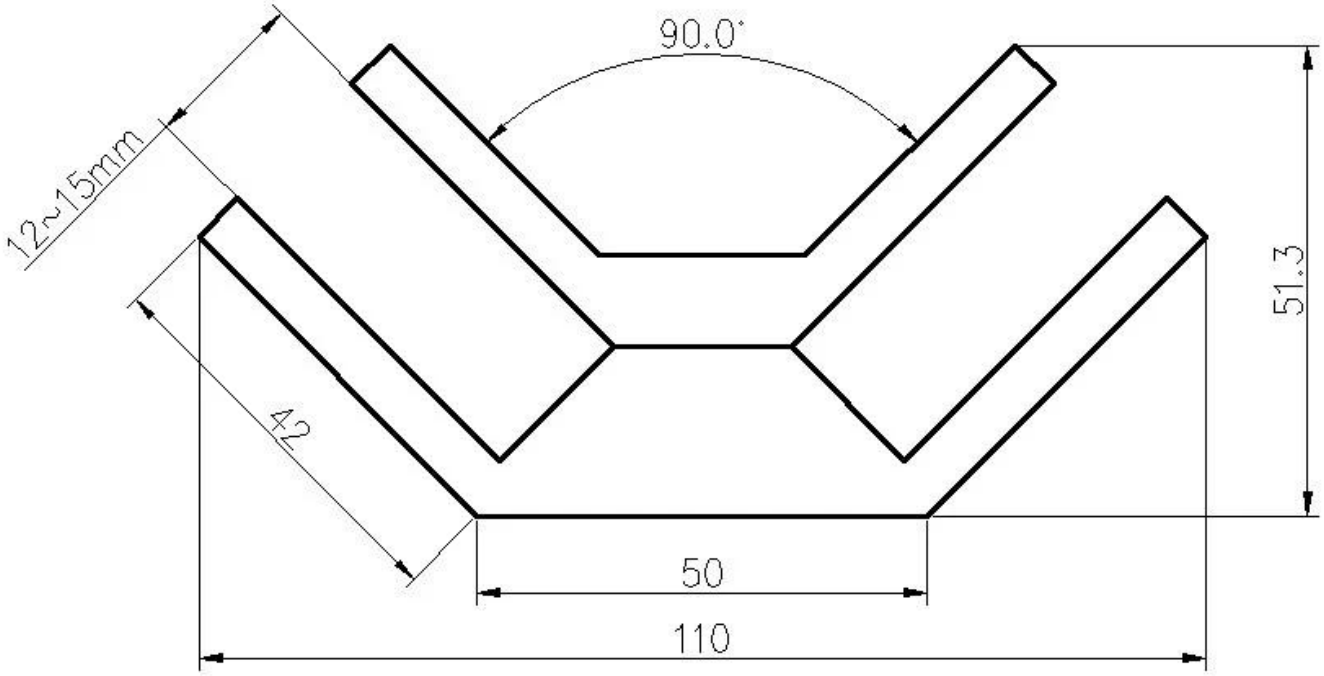
90.0°
12~15mm
51.3
42
50
110

- □□□□□□□ □□□□□□ □□□□□□□ □□ □□□□□□□ □□□ .□□□□□□