قناة درابزين الزجاج U الفولاذ المقاوم للصدأ شرفة خارجية بدون إطار الألومنيوم الشخصي 316 المقسى

أعلىدرابزين& توصيلات-

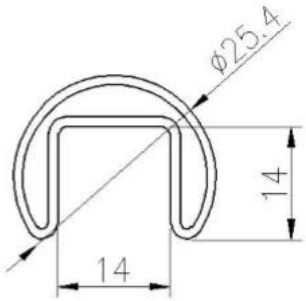

DIAMETER 25.4MM, GROOVE 14×14MM

Model: RD2525

Surface treatment: satin brushed / mirror polished

KEBIL科比奥®

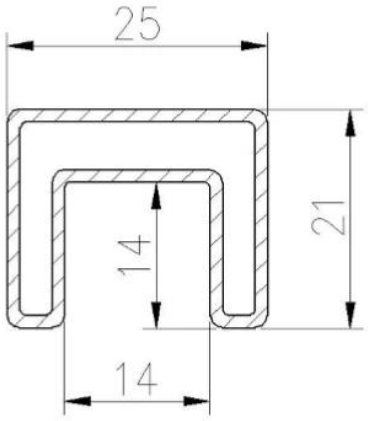

25×21MM, GROOVE 14×14MM

Surface treatment: satin brushed / mirror polished

25*21 tube

Model: SQ2521

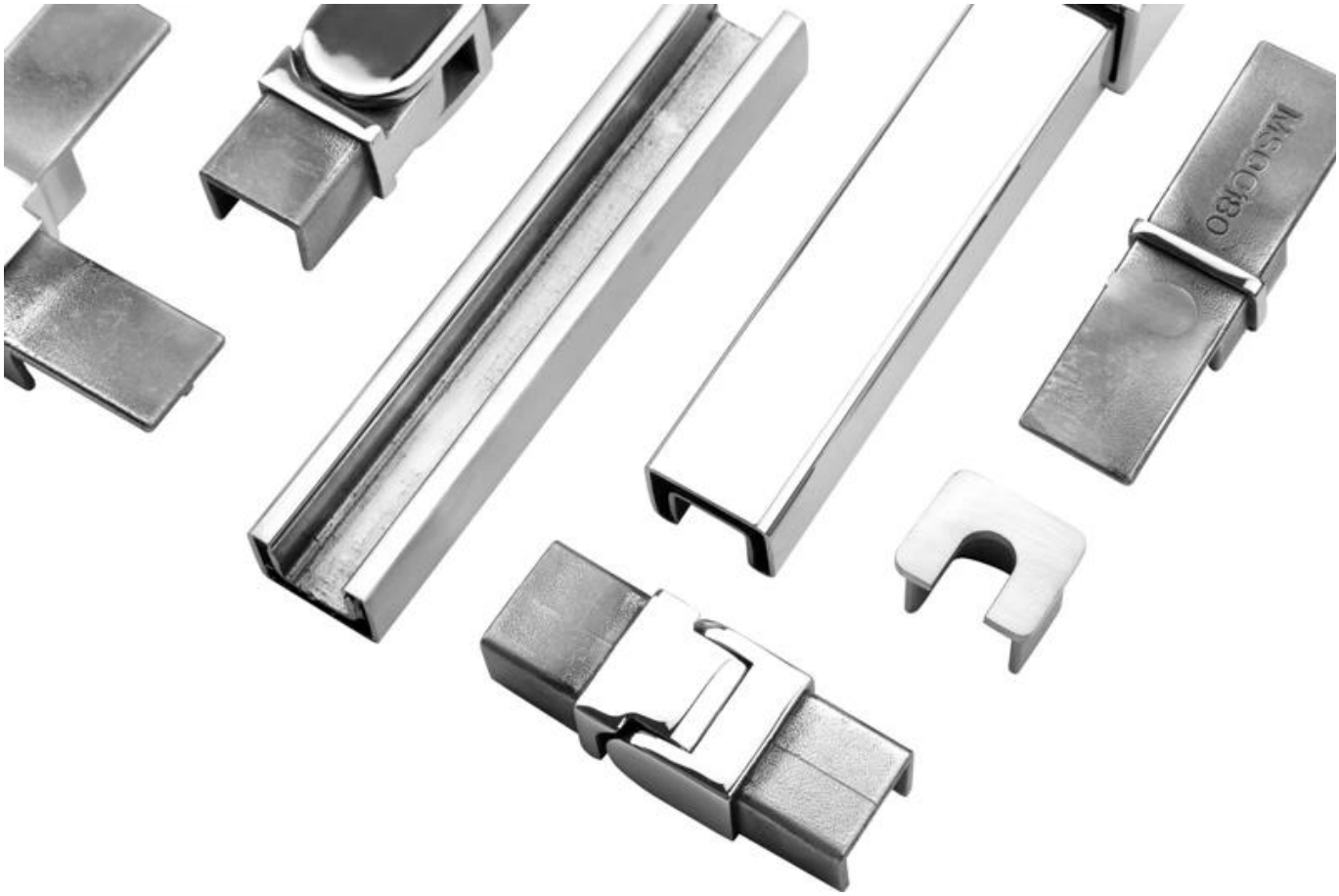
MSC/C/80

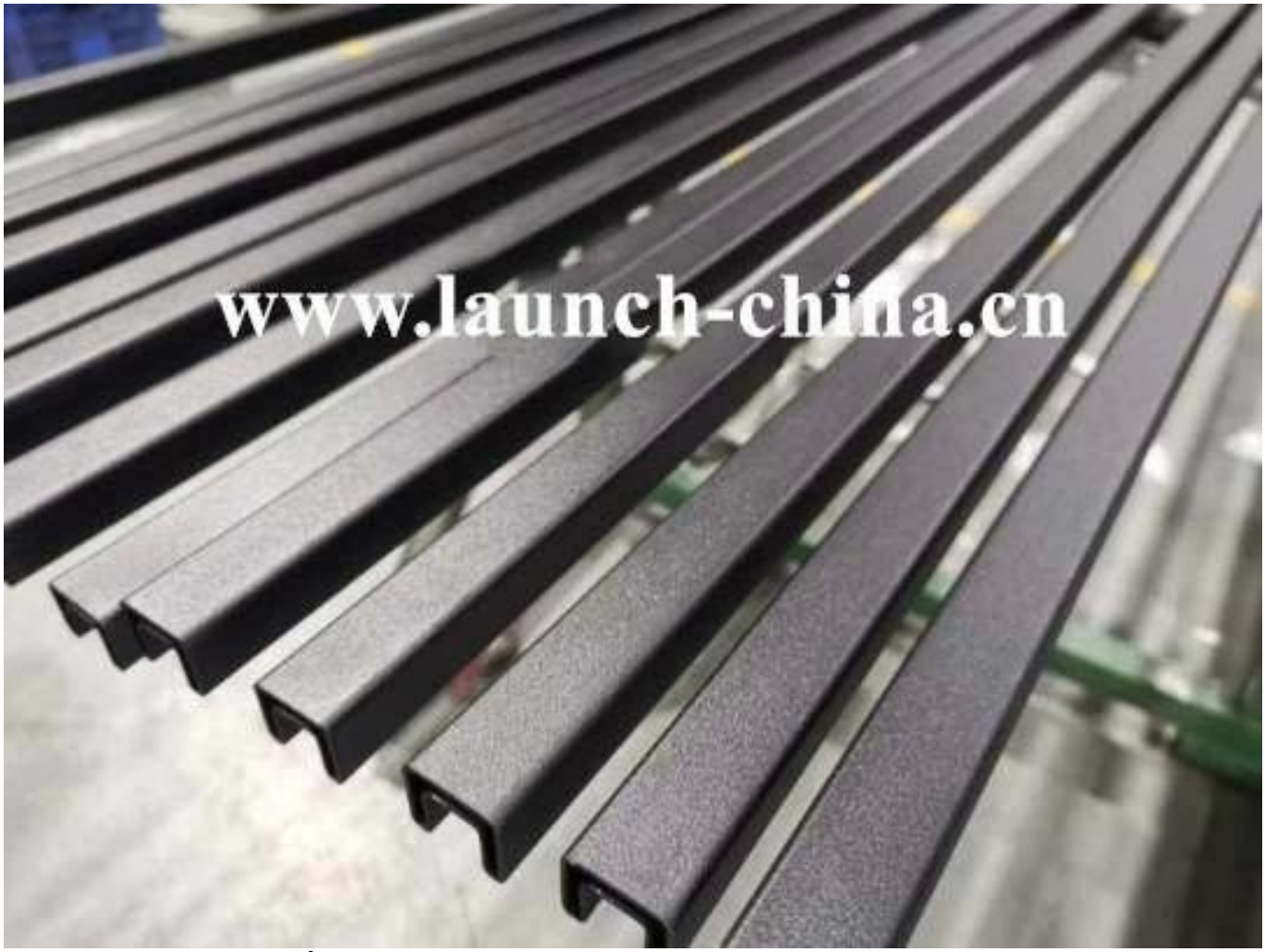

الألومنيوم يتمركز يوجهانيل-

1m aluminum channel contains the following accessories

Waterproof tape
2 meters

Aluminum and plastic fittings
3 sets

Expansion bolts
3 pieces

مواصفات درابزين الزجاج الألومنيوم:

جزء القضبان - الطابق السفلي	مواد	(البعد (مم	تم الانتهاء من السطح	(سمك الزجاج المناسب (مم
قناة يو / يو الملف الشخصي	الألومنيوم ألو	102 * 62	طلاء أنودة / رذاذ	12-13.52
		102 * 67		8 + 1.52 + 8
		102 * 70.5		10 + 1.52 + 10
داخل النظام والبولت	أو 4 أمتار لكل طول 3			
الكسوة	SUS 304 / SUS 316	102	نحى / مرآة	/
ممحاة	بلاستيك	مختلف	أسود	الكل

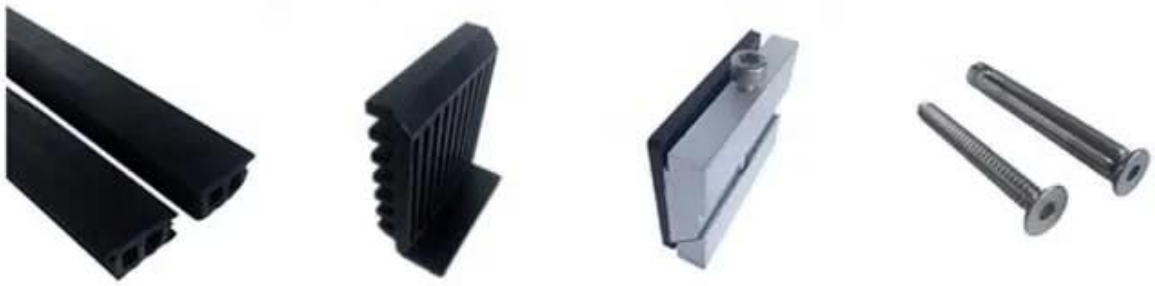

الملف الشخصي للزجاج درابزين الدرابزين باللون الأسود U قاعدة الألومنيوم:

متاحعارضات ازياء:

LCH-A01 / A02: بدون / مع كسوة للاستخدام مع زجاج من 20 مم إلى 21.52 مم

LCH-B01 / A02: بدون / مع كسوة للاستخدام مع زجاج من 16 مم إلى 17.52 مم

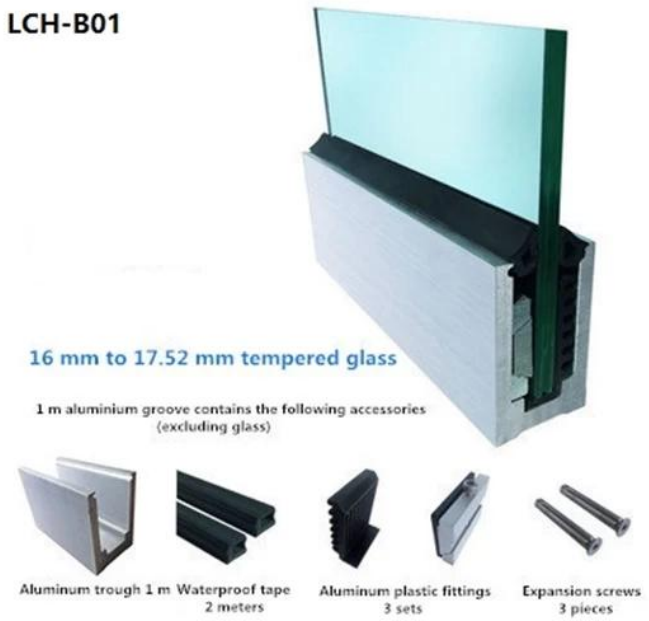

بدون / مع كسوة للاستخدام مع زجاج 12 مم إلى 13.14 مم :LCH-C01 / A02

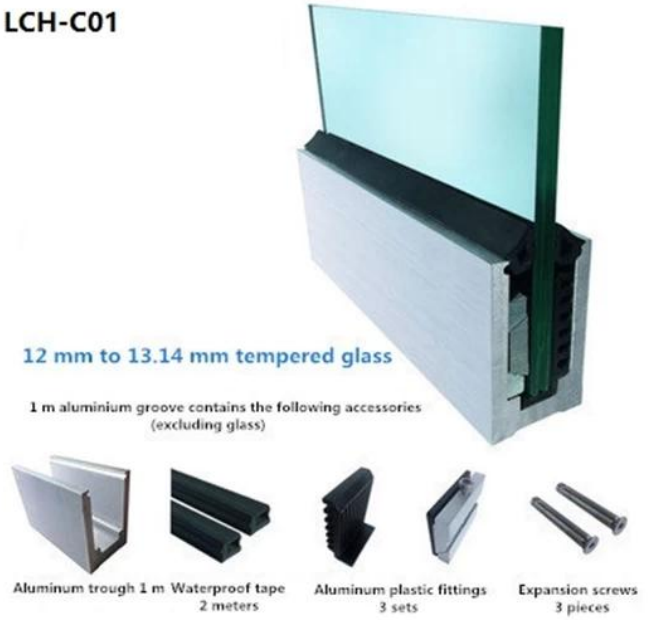

بدون / مع كسوة للاستخدام مع زجاج 12 مم إلى 13.14 مم :LCH-D01 / A02

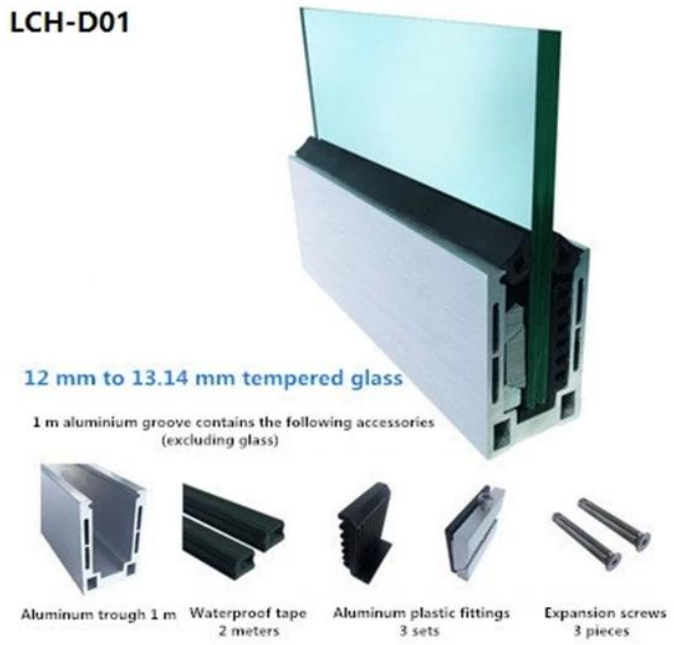

لكل من التطبيقات التجارية والسكنية
(لكل من الجملة والتجزئة (نحن مصنعون

لقضبان الزجاج U المزيد من أنواع قنوات الألومنيوم:

Small profile: for glass thickness **10-12.76mm**

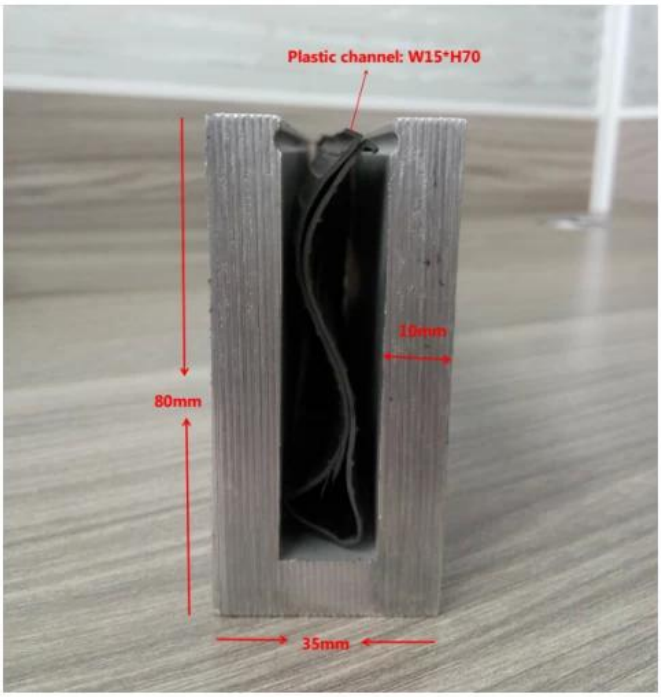

Big profile: for glass thickness 20-30mm

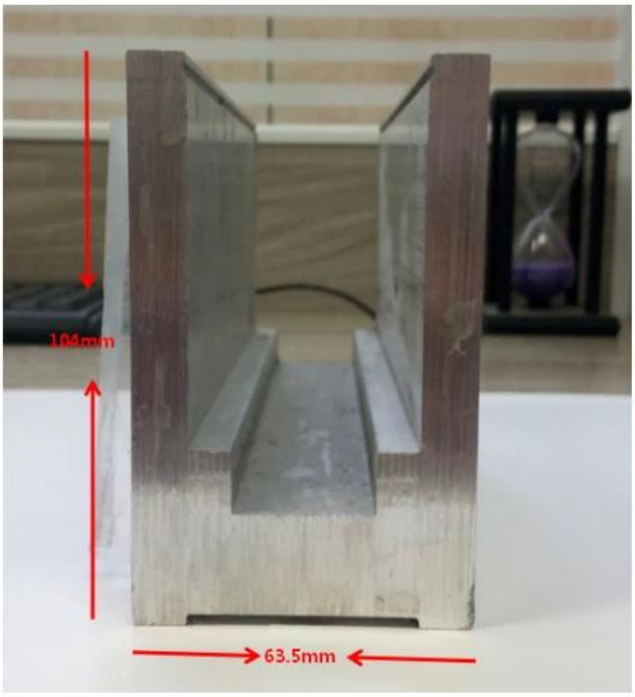

التعليمات

1. هل مصنع؟

نعم ، نحن مصنع.

2. هل تقدمون عينات مجانية؟

نعم ، نحن نقدم عينات مجانية ، ولكن يحتاج العملاء إلى دفع رسوم صريحة.

3. ما هي المواد التي لديك؟

316 ، 316 ، 304 الدينا مادة الفولاذ المقاوم للصدأ L و Duplex 2205.

4. ما هو موك الخاص بك؟

موك النظام المطلوب هو 1 جهاز كمبيوتر.

5. أي نوع من الدفع تقبلونها؟

نحن نقبل دفع T / T ، LC ، PayPal ، West Union ، إلخ.

6. ما هو مصطلح الدفع؟

مدة الدفع لدينا هي T / T (100٪ أو 30/70) أو LC. في الأفق

7. ما هو وقت التسليم؟

وقت التسليم لدينا من 5 أيام إلى 30 يومًا على أساس الكمية الخاصة بك.

8. هل تقدمون خدمة OEM و ODM؟

نعم نحن نقدم خدمة OEM و ODM.

9. هل تقدمون خدمة ما بعد البيع؟

نعم ، نحن نقدم خدمة ما بعد البيع. سيتم التعامل مع أي شكوى بخصوص الطلبات في الوقت المناسب خلال 12 ساعة.

اتصل بنا الآن لمزيد من المعلومات:

حواء

البريد الإلكتروني: sales03@launch-china.cn

موبايل / واتس اب: +8613686807796