□□□□□	BC-80 * 35
□□□	□□□□ □□□□ □□□□□ □□□□□□□
□□□□	304/316 □□□□□ □□□□□□□ □□□□□□□
□□□□□	□□□ □ □□□□ □□□ □ □□□□ □□□ □□□□ □ □□□□□ □ □□□□ □
□□□	□□□□□□□ □□□ □□ □□□□ □ 1 □□□□ □□□□
□□□□□□	1-3 □□□□□□

BC-80x35

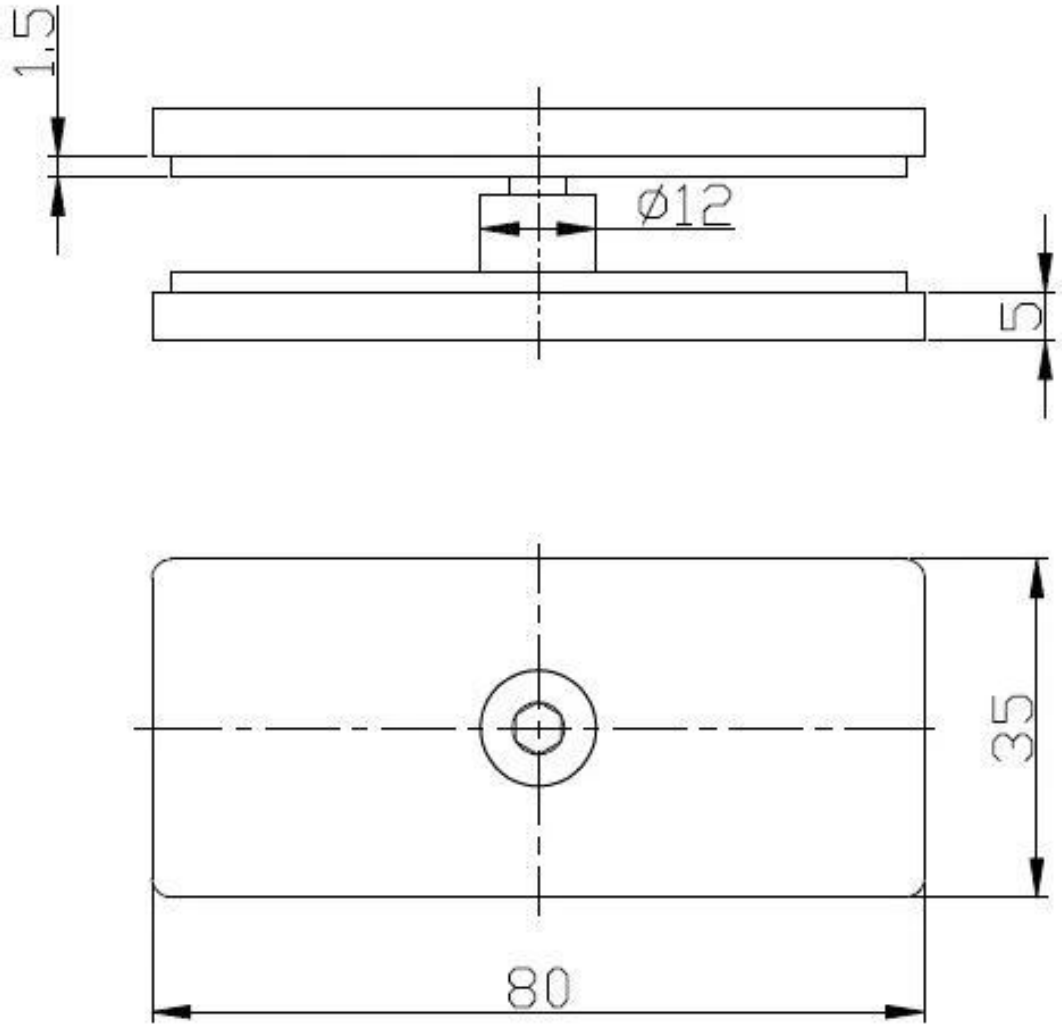
1,5
Ø12
5
35
80