الفولاذ المقاوم للصدأ الزجاج حامل قوس الدرابزين لتصاميم الدرابزين الزجاج بدون إطار 316.

-المواصفات. لقوس درابزين جبل الزجاج

1. مادة 304/316 الفولاذ المقاوم للصدأ
2. إنهاء الساتان أو المرآة
3. سمك الزجاج 10-19 ملم
4. للدرابزين دائري / دهن

-صور ورسم قوس درابزين جبل الزجاج

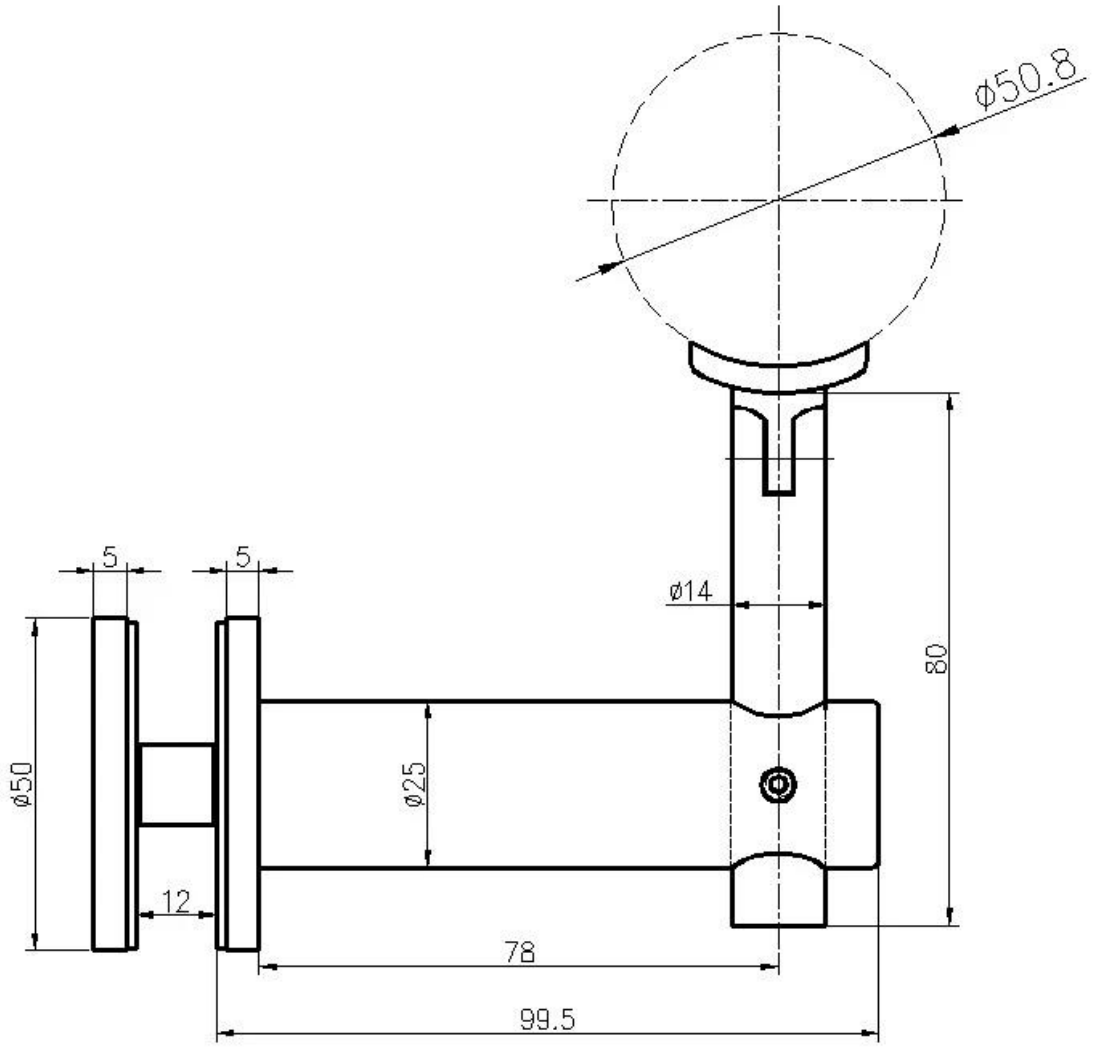

- صالات درابزين زجاج

launch-china.en.alibaba.com