ربيعمحملیكتبالبوابة الإغلاق الذاتي بوابة البوابة يتوقف 316 الفولاذ المقاوم للصدأ الساتان الانتهاء من حوض السباحة فيس

مواصفات مفصلات بوابة بركة إغلاق الزجاج الذاتي

نموذج رقم.	G-G.
يكتب	الزجاج إلى الزجاج المفصلي
مادة	الفولاذ المقاوم للصدأ 316
ينهي	صقيل
سمك الزجاج	ملليمتر 12-8
الأعلى. وزن ورقة الباب	كجم لكل زوج من المفصلي 30

زجاج مفصلات زجاجية

- الانتهاء من مرآة

-ماتي مسحوق أسود مسحوق النهاية

أبعاد 316 الفولاذ المقاوم للصدأ ختام البوابة البوابة

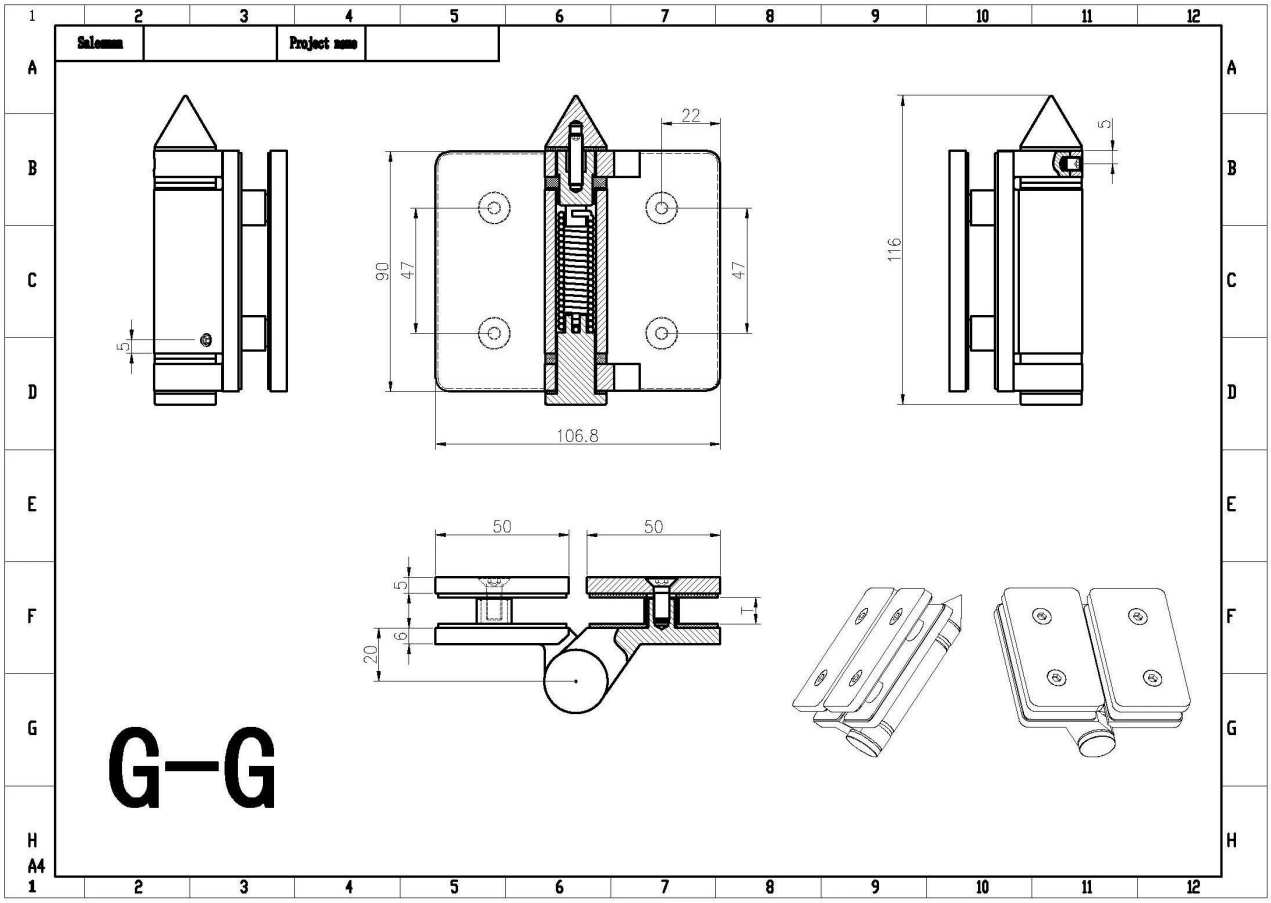

ترسم حفرة 316 الفولاذ المقاوم للصدأ

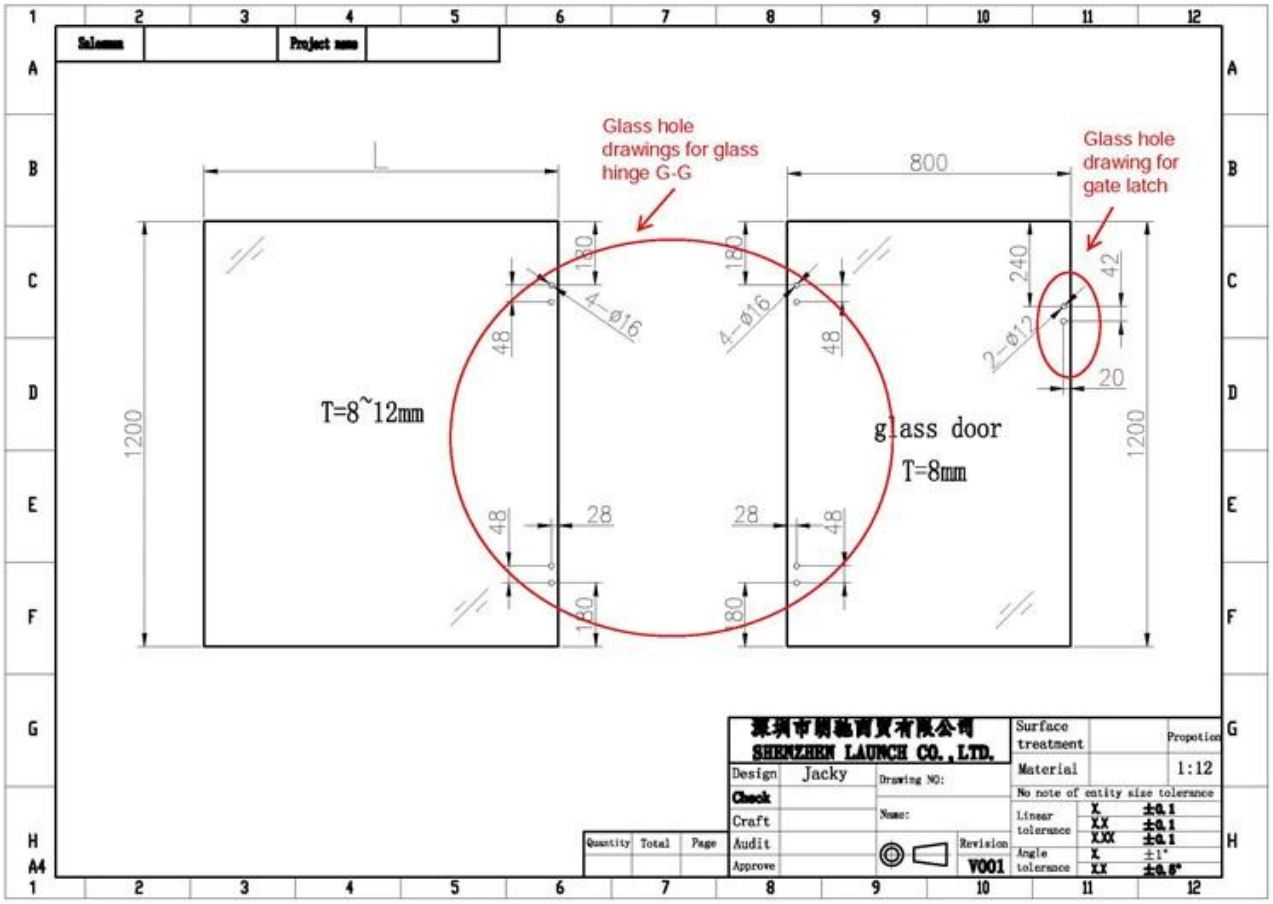

- سياج حمام السباحة مع 316 الفولاذ المقاوم للصدأ الإغلاق الذاتي إغلاق زجاج حمام سباحة بوابة مفصلات صور المشروع

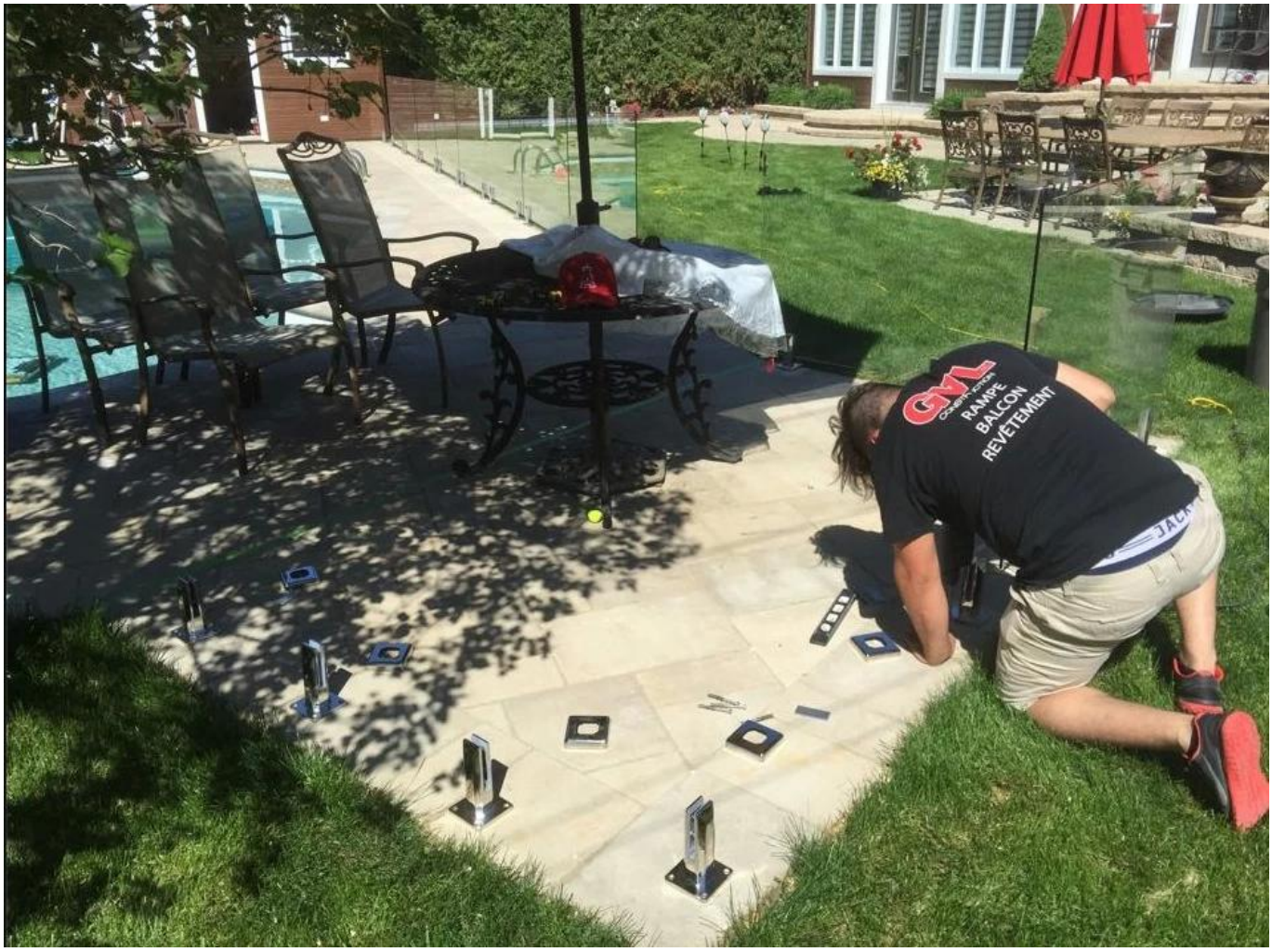
GML
RAMPE
BALCON
REVETEMENT