316 □□□□□□ □□□□ □□□□□□ □□□ □□□ □□□□ □ □□□ □□□□□□□ □□□□ □□□ □□□ □□□□ □□□□□ □□□□□□□ □□□□□□□ □□□□ □□□□□□□□□□

□□□□□□□□□□.

□□□□	316 □□□□□ □□□□□□□ □□□□□□□
□□□□□	□□□□□□□ □□ □□□□
□□□	□□□□
□□□ □□□□□	□□□ □□□□
□□□	10PCS

316 □□□ □□□□□□□ □□□□ □□□ □□□ □□□□ □□□□□ □□□□□□□ □□□□□□□

□□□ □□□□□□□□□ □□□□ □□□□□ □□□□□□□ □□□□□□□ □□□□□

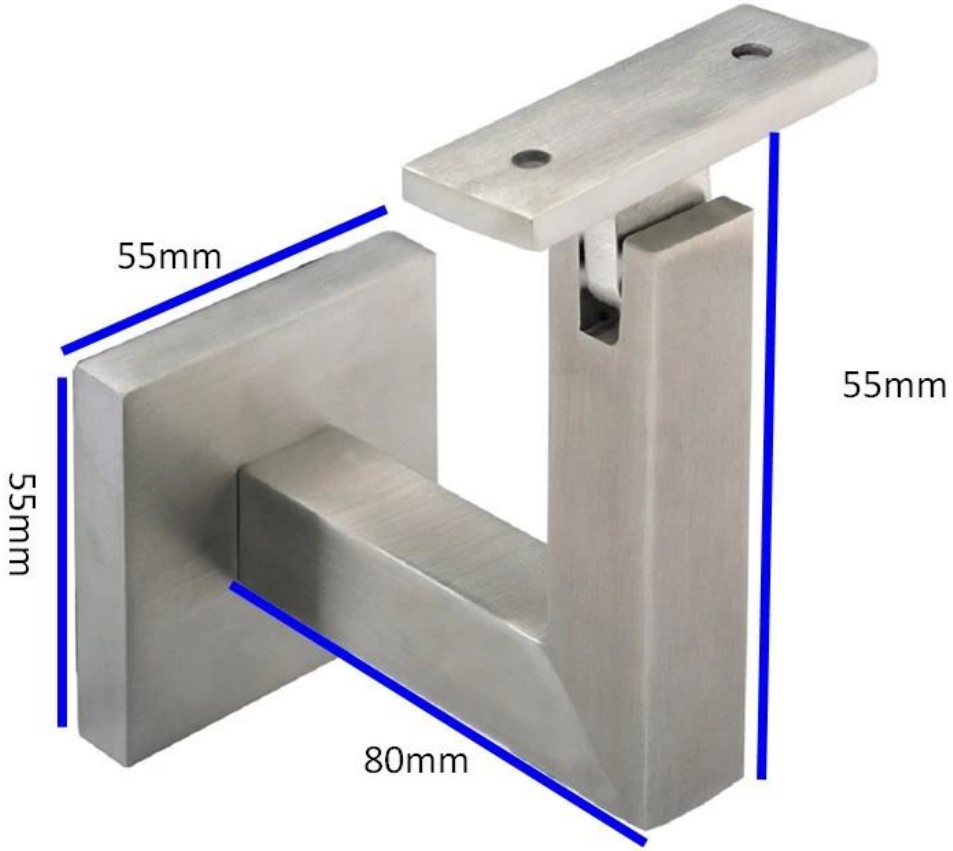
55mm
55mm
55mm
80mm