آخر الألمنيوم لتصميم شرفة 6063 T5

الألومنيوم الزجاج حديدي آخر
قذف T5 6063؛
الحجم: 50 MMمع سمك 3 mm و.
الطول: خفض لحجم، حاليا 1265mm، 1400mm، 1800mm؛
سماكة الزجاج: 10MM، 11.76mm، 12MM؛
الملحقات: غطاء رأس، الغطاء السفلي، مقعد الزجاج، فتحة بلاستيكية للزجاج.

انظر مزيد من تفاصيل الصور على النحو التالي:

أنواع آخر الألومنيوم مربع من الطرق.

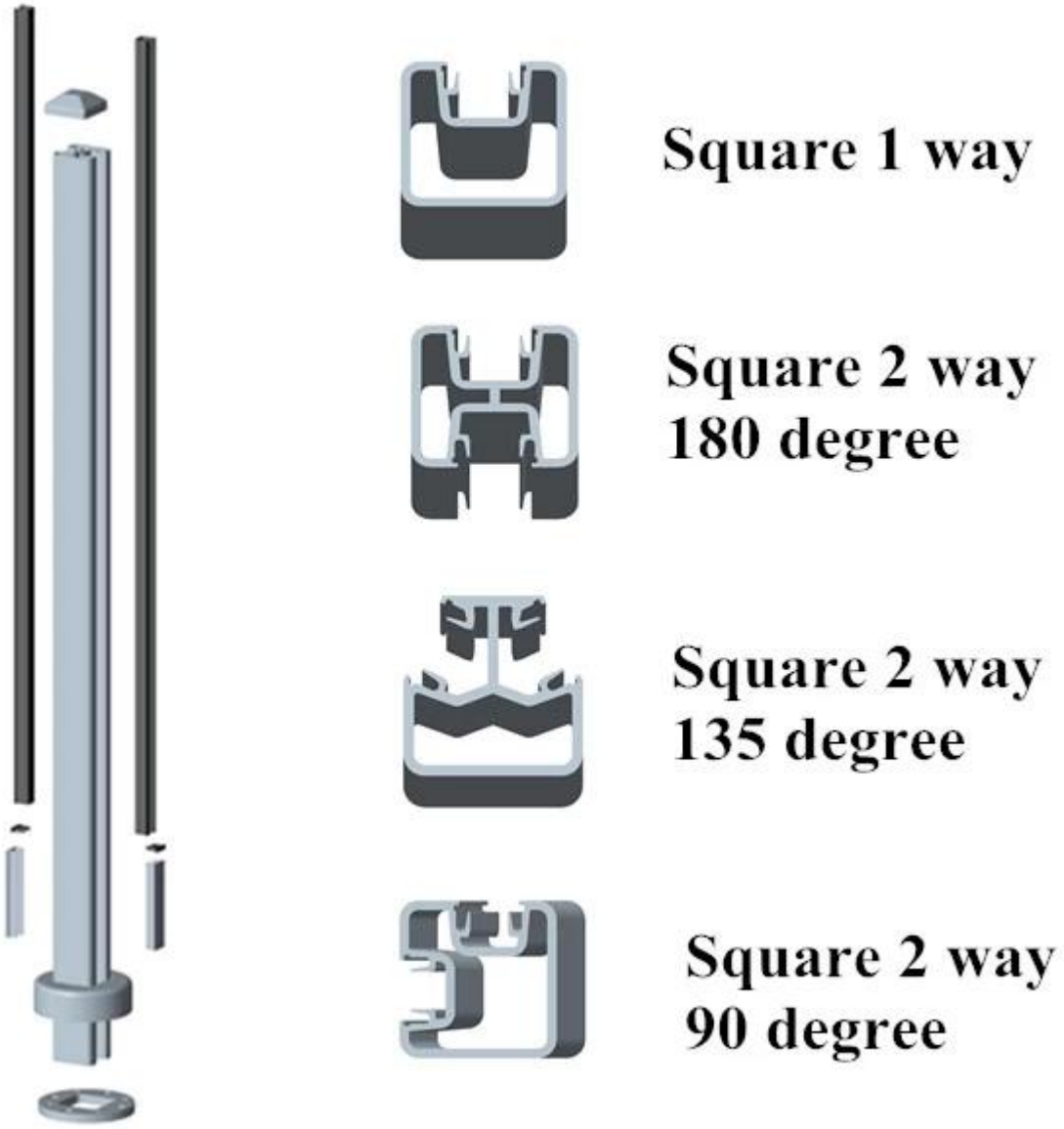

أنواع الألمنيوم آخر جولة من الطرق

Round 1 way

Round 2 way
180 degree

Round 2 way
135 degree

Round 2 way
90 degree

الرد مع فتحة بلاستيكية.

AL-SP02/90

KEBIL

www.launch-china.com

آخر تصميم شظية اللون الرمادي.

أسود مسحوق الطلاء.

شرفة، تصميم سطح الزجاج حديدي:

آخر الألمنيوم للدرابزين الزجاج، تصميم عصري ودائم لتركيب استخدام المنزلي والتجاري، سواء للداخلية وخارجية. فإنه يوفر لك رؤية واضحة ويبقي الخطر بعيدا من الخارج.