نحى316.غير قابل للصدأالصلب90 درجة زاوية الزجاج المشبك لسياج حمام السباحة،تستخدمفيالركنمنزجاجالسورليؤمنالحديديالنظام.

1) ميزات 90 درجة الزجاج الزجاج المشبك

- **المواد - 304/316 SS**
- **إنهاء - ساتان، مرآة، الانتهاء الأسود غير لامع**
- **تستخدم في زاوية السور الزجاجي**
- الزجاج سمك mmلمدة 10-12
- لا حاجة ثقوب زجاجية، احتكاك صالح

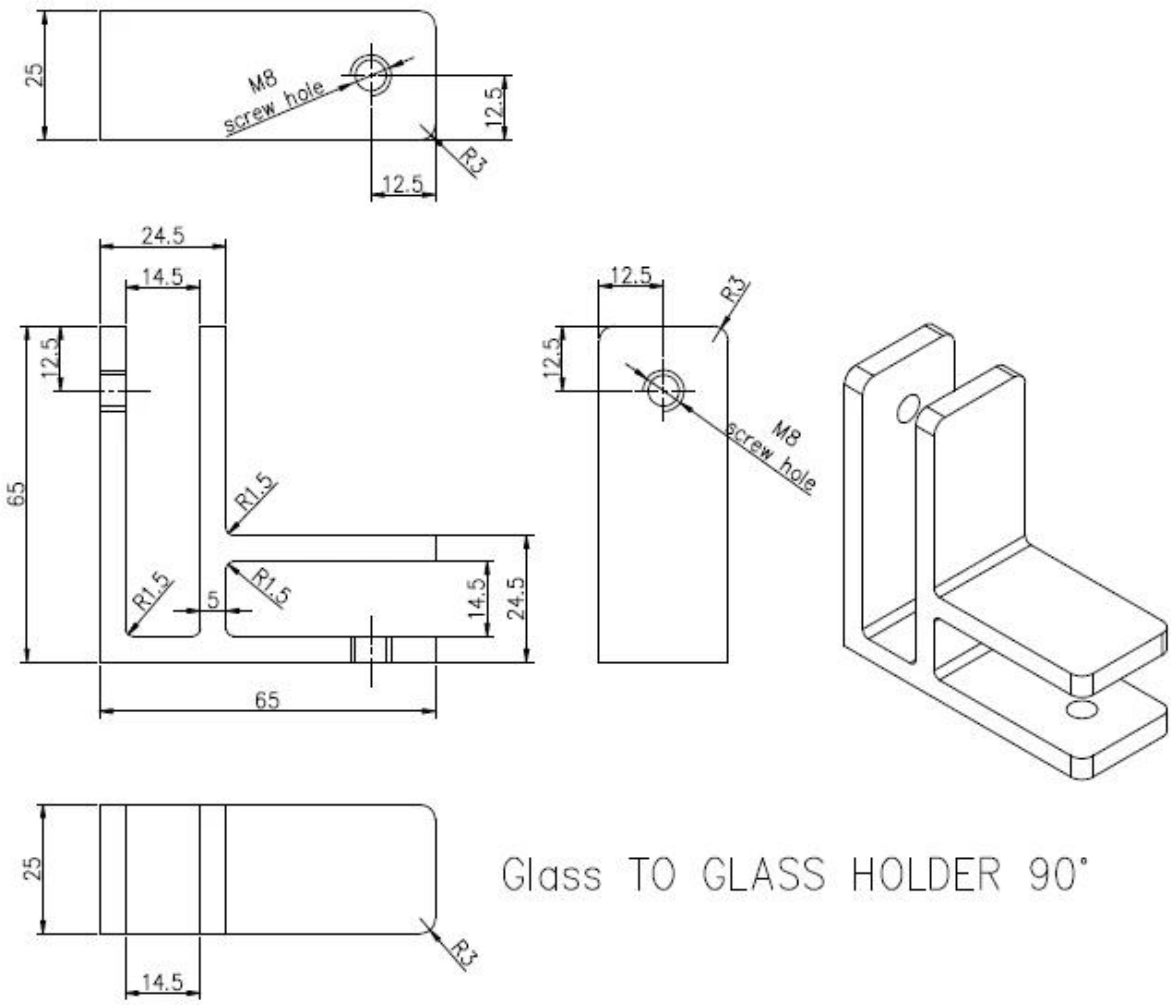

Glass TO GLASS HOLDER 90°