بالنسبة للسور الزجاجي بدون إطار ، موصل مشبك زجاجي مربع بزاوية 90 درجة بدون إطار يستخدم في الزاوية 90 درجة لتوصيل الزجاج.

1). ميزات موصل المشبك الزجاجي بدون إطار مربع 90 درجة-

الشفرة	PV-90
مواد	الفولاذ المقاوم للصدأ 304/316
إنهاء	الساتان أو المرآة أو الأسود
البعد	50 * 51.4 ملم
سماكة الزجاج	10-15 ملم

2). للصور والرسم PV-90 ، موصل المشبك الزجاجي بدون إطار بزاوية 90 درجة-

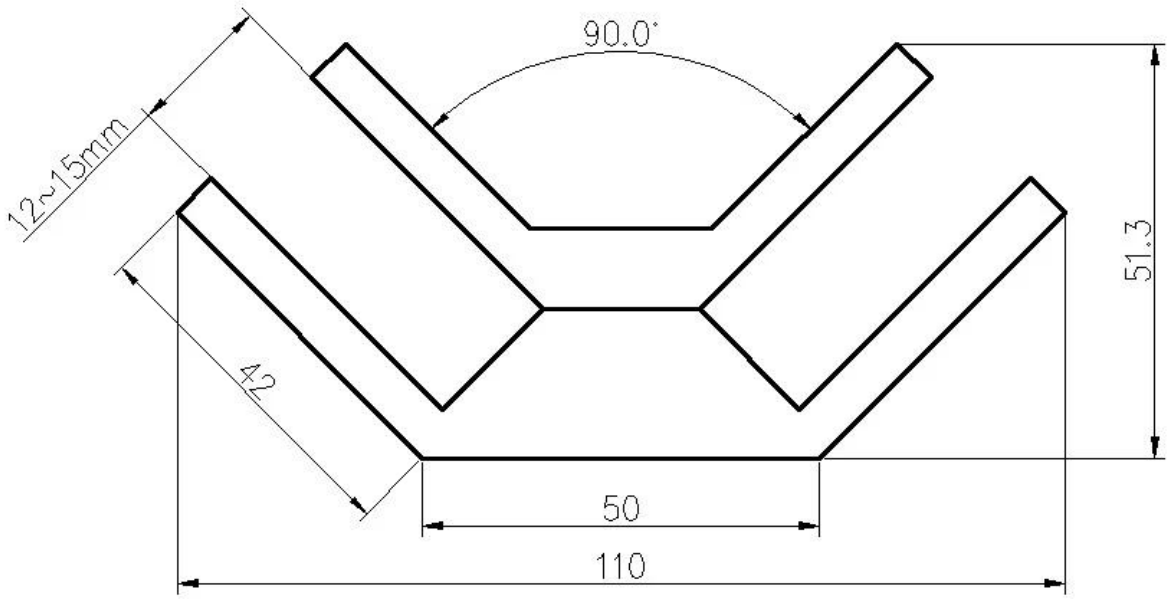

- صور إنتاج موصل المشبك الزجاجي بدون إطار بزاوية 90 درجة- (3