حنفية زجاجية بدون إطار قابلة للتعديل من الفولاذ المقاوم للصدأ حنفية زجاجية للشرفة

ميدان زجاج حنفية مع مشقوق الثقوب على ال قاعدة لوحة

منتج تبين

المصقول الساتان

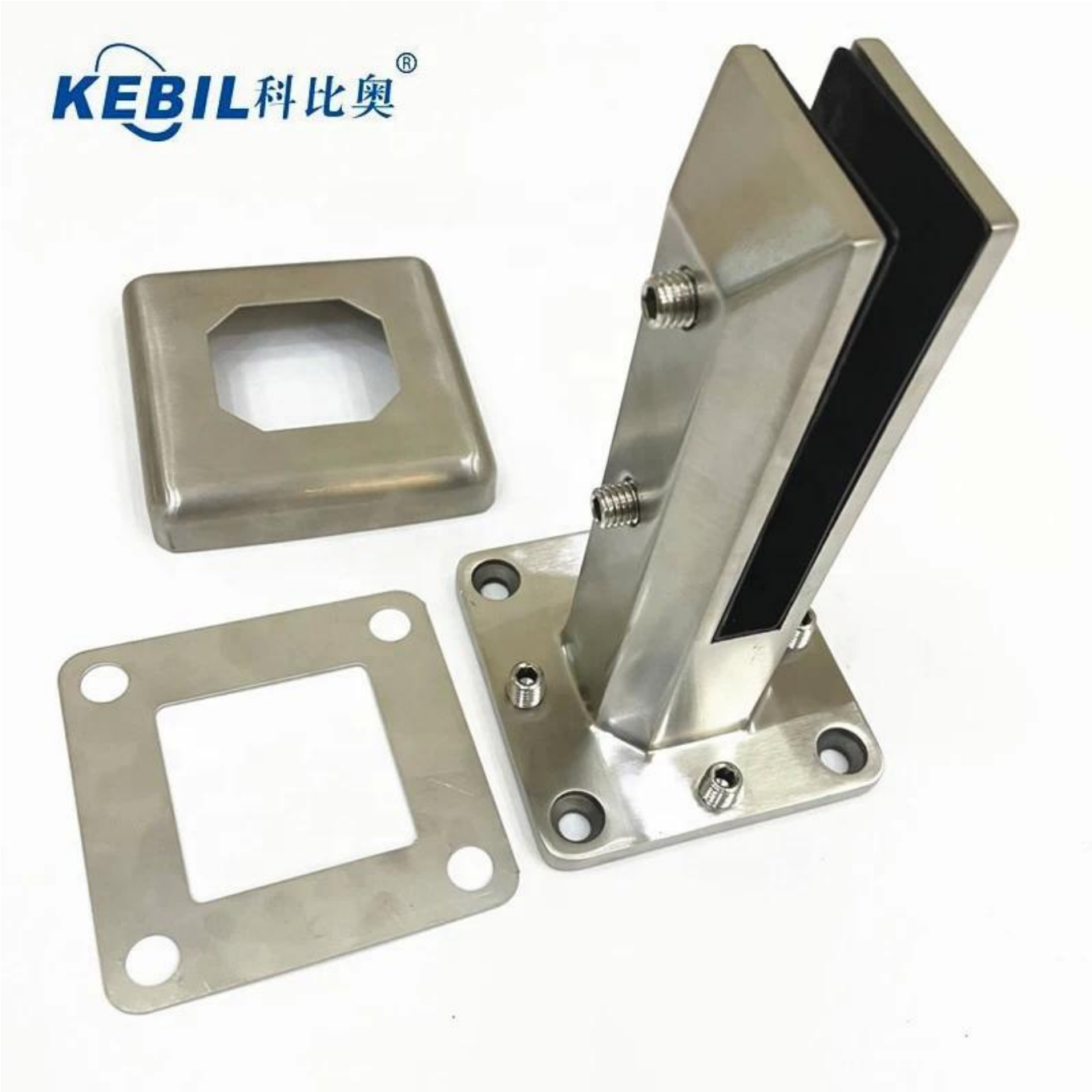
KEBIL科比奥®

مرآة مصقولة

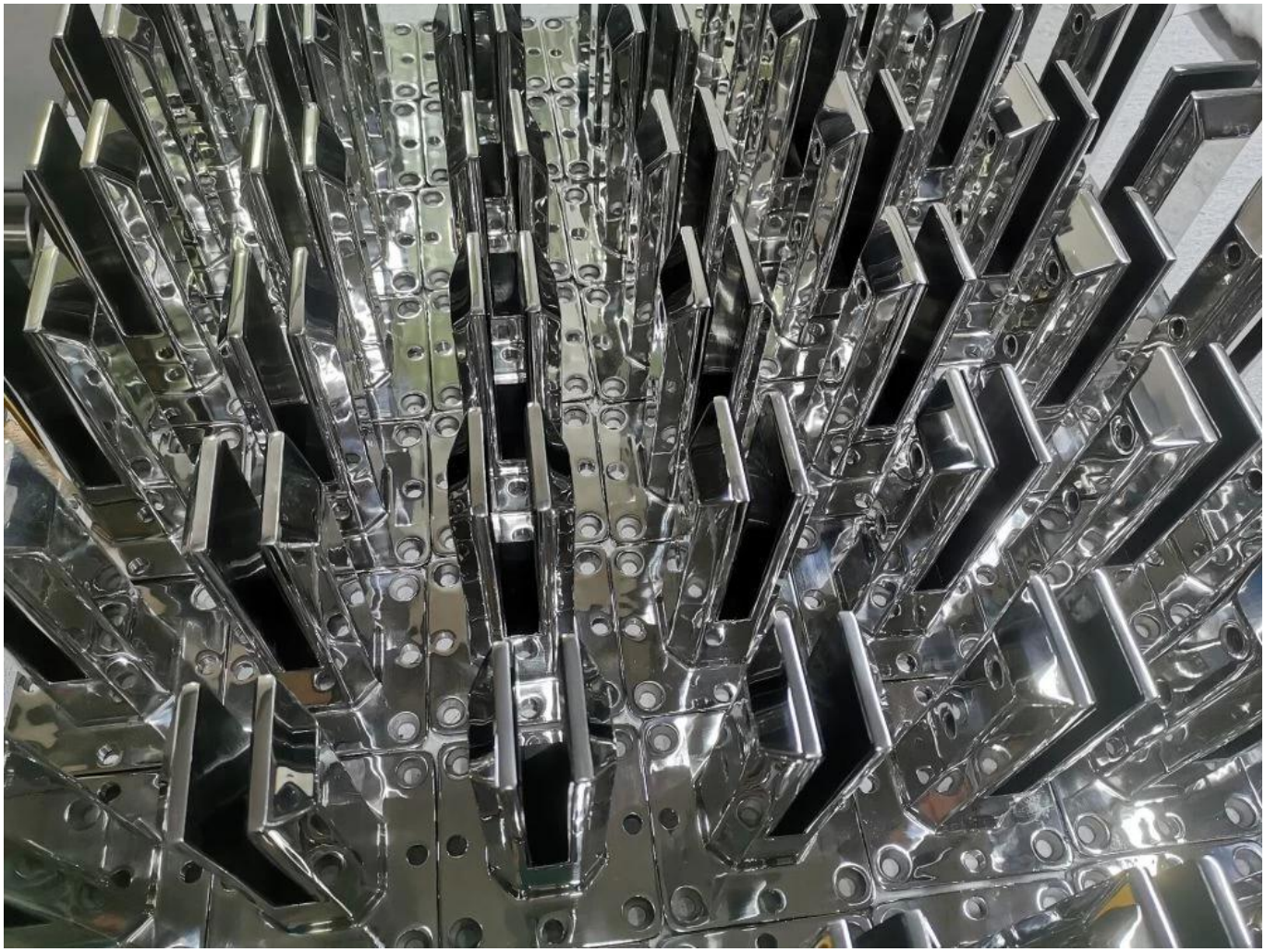

مات طلاء مسحوق أسود النهاية

KEBIL科比奥®

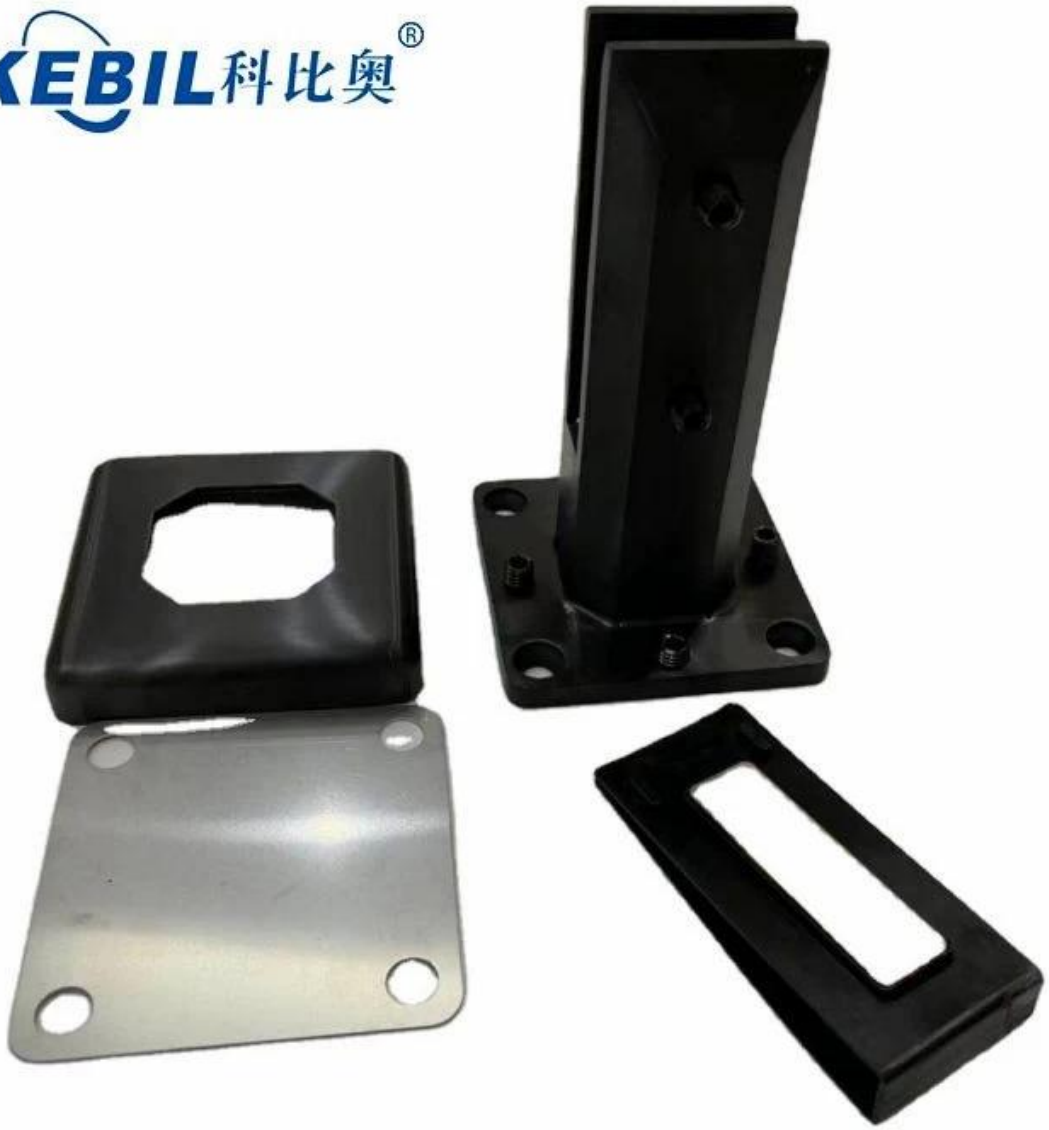

تي فني رسم

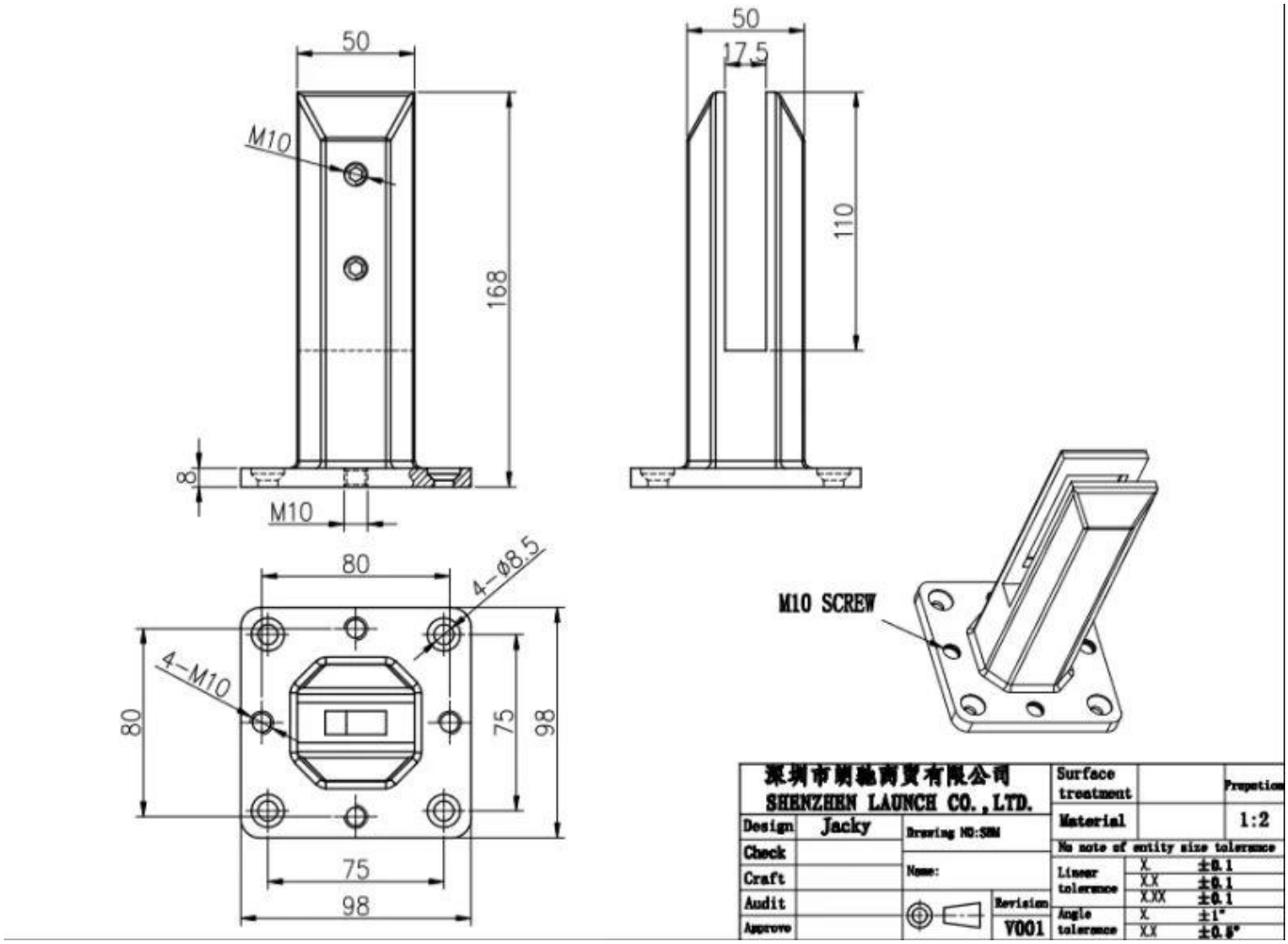

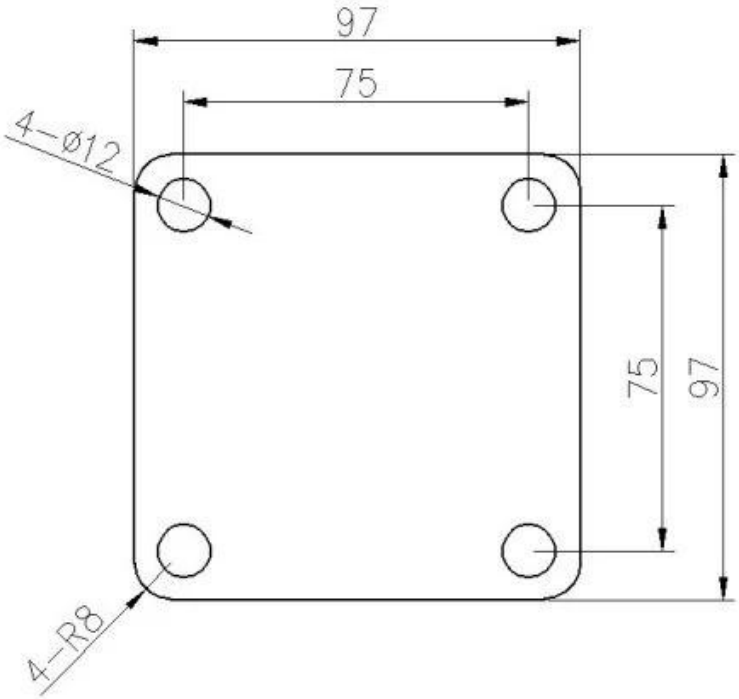

صورة التطبيق

لا تتردد في الاتصال بي عندما تكون مهتمًا بها.

ويندي

sales04@launch-china.cn

WhatsApp / الهاتف / Wechat: 8615989339827