لقناة الدرابزين الزجاجي بدون فرملس للدرجات، شرفة، تراس، سطح السفينة U قناة الألومنيوم الخ

منتجتحديد:

اسم المنتج	لالتروتراد الزجاج فرملس U قناة الألومنيوم	
نموذج	ألو 1262.	
الإرتفاع الإجمالي	950/1050 / 1150mm أو حسب الطلب	
مواد	حذاء قاعدة	6063 الألومنيوم.
	فتحة الشراكة درابزين	SS304.
		SS316.
ينهي	فتحة الشراكة درابزين	1. Mirrror # 600 # 800
		2.Satin # 180 # 240 # 320 # 400
		3.Powder المغلفة
		4. القطب
	قناة قاعدة	1. بأكسيد الفضة القياسية في الهواء الطلق
		2. مسحوق المغلفة (أسود، أبيض، إلخ) - معيار في الهواء الطلق
		3. مطحنة الألومنيوم النهاية (مرآة، ساتان، بلون كهربائي) SS304 / 316 وغطاء

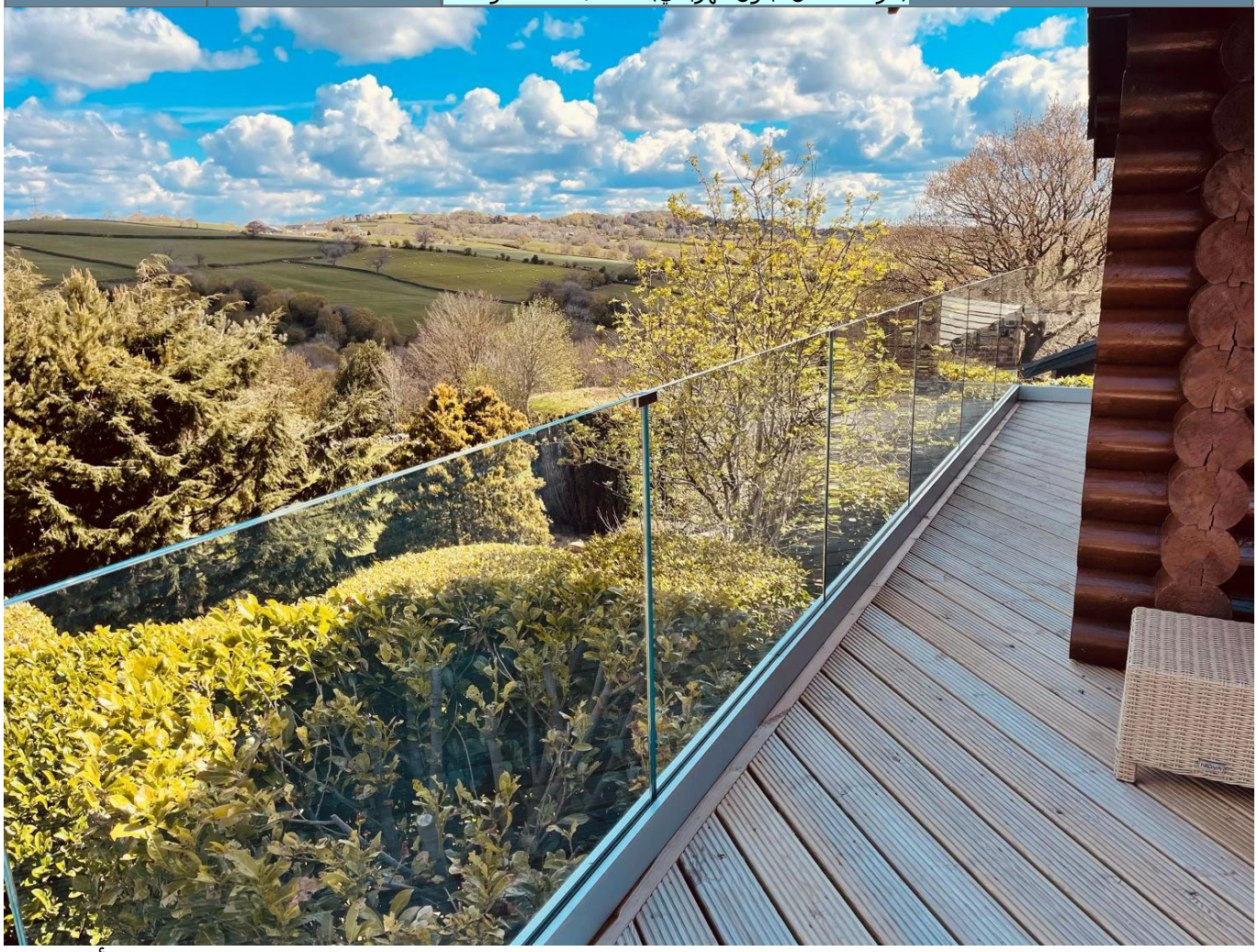

U قناة الألومنيوم:

Shenzhen Launch Co., Ltd

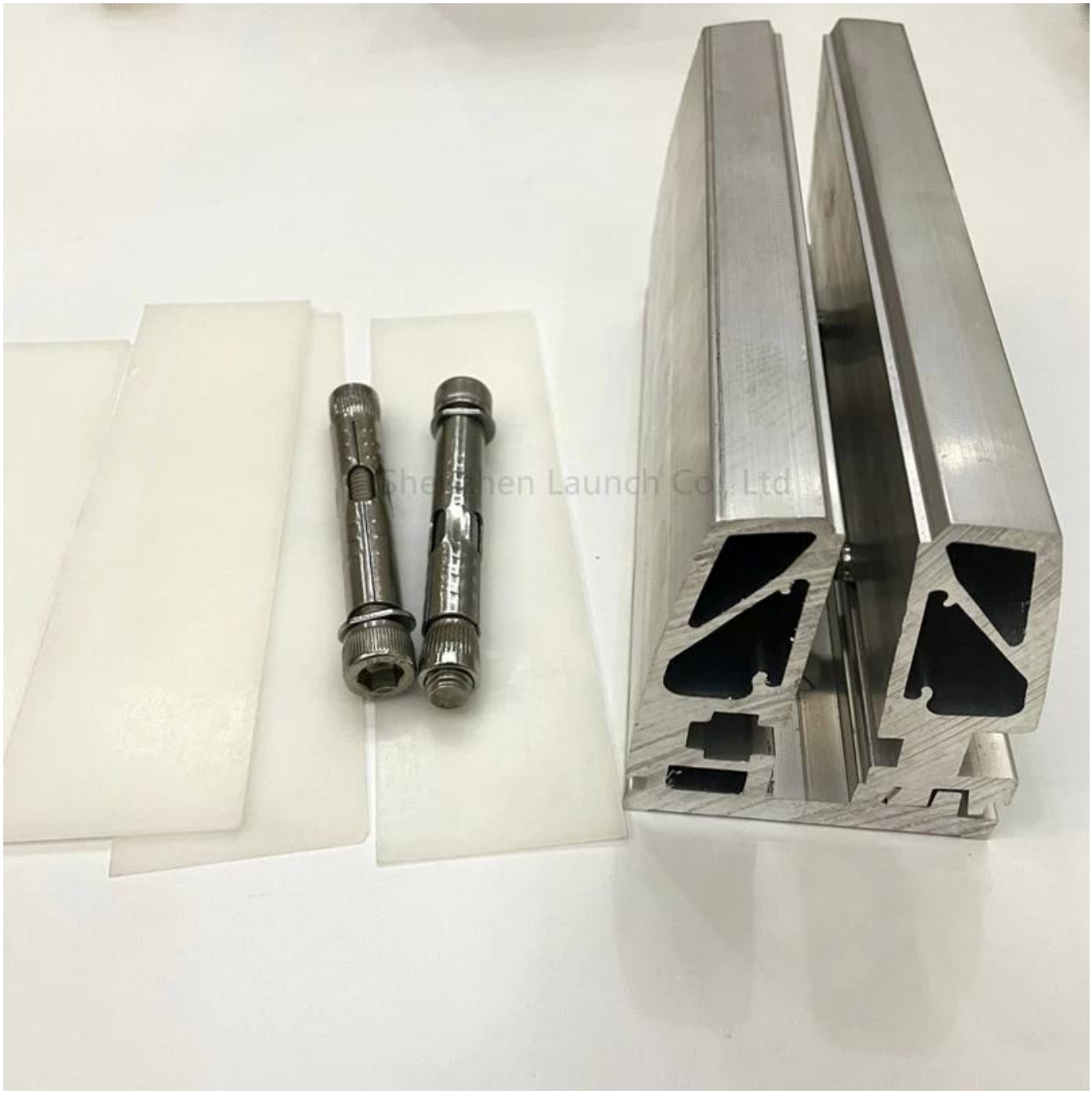

قمةمشقوقالة النفخدرابزينواثقمكملات:

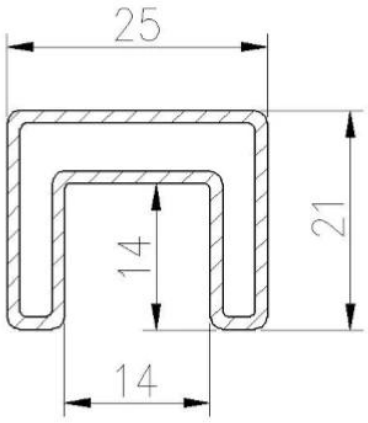

25×21MM, GROOVE 14×14MM

Surface treatment: satin brushed / mirror polished

25*21 tube

Model: SQ2521

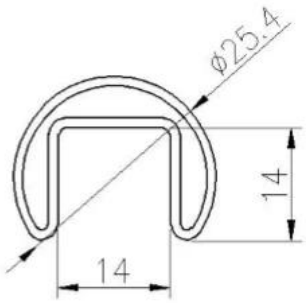

DIAMETER 25.4MM, GROOVE 14×14MM

Surface treatment: satin brushed / mirror polished

Model: RD2525

KEBIL科比奥® SHENZHEN LAUNCH CO.LTD
LAUNCH INTERNATIONAL LIMITED

Dia25.4mm slotted handrail tube
14x14mm groove

180 degree joiner

90 degree joiner

wall-rail joiner

end cap

مرحبا بكم في الاتصال بنا إذا كانت هناك أي معلومات أخرى حاجة: