الوصف
-50 :البعد x50mm، 1265 مم عالية أو وفقا لمتطلباتك.
-سمك الجدار بوست الألومنيوم: 3 مم
--لسماكة زجاجية: 8-12 مم
-أنواع الألومنيوم وظيفة 2
1. (تحديد إلى ملموسة (1800 ملم عالية أو وفقا للشرط الخاص بك
2. (مع الصفائح القاعدية (1265 ملم عالية أو وفقا للشرط الخاص بك)
-التطبيق: تجمع السور، شرفة فرملس حديدي، سطح الزجاج حديدي، سياج الحديقة، نظام درابزين الألمنيوم، والدرابزين الألومنيوم
--لمعلومات تجارية والبيت الحديث تصميم الصفحة الرئيسية
--لكل البيع بالجملة والتجزئة (نحن مصنع)
-عينة متوفرة دوماً
-لقد اجتاز اختبار قوة

أنواع الألومنيوم وظيفة 4

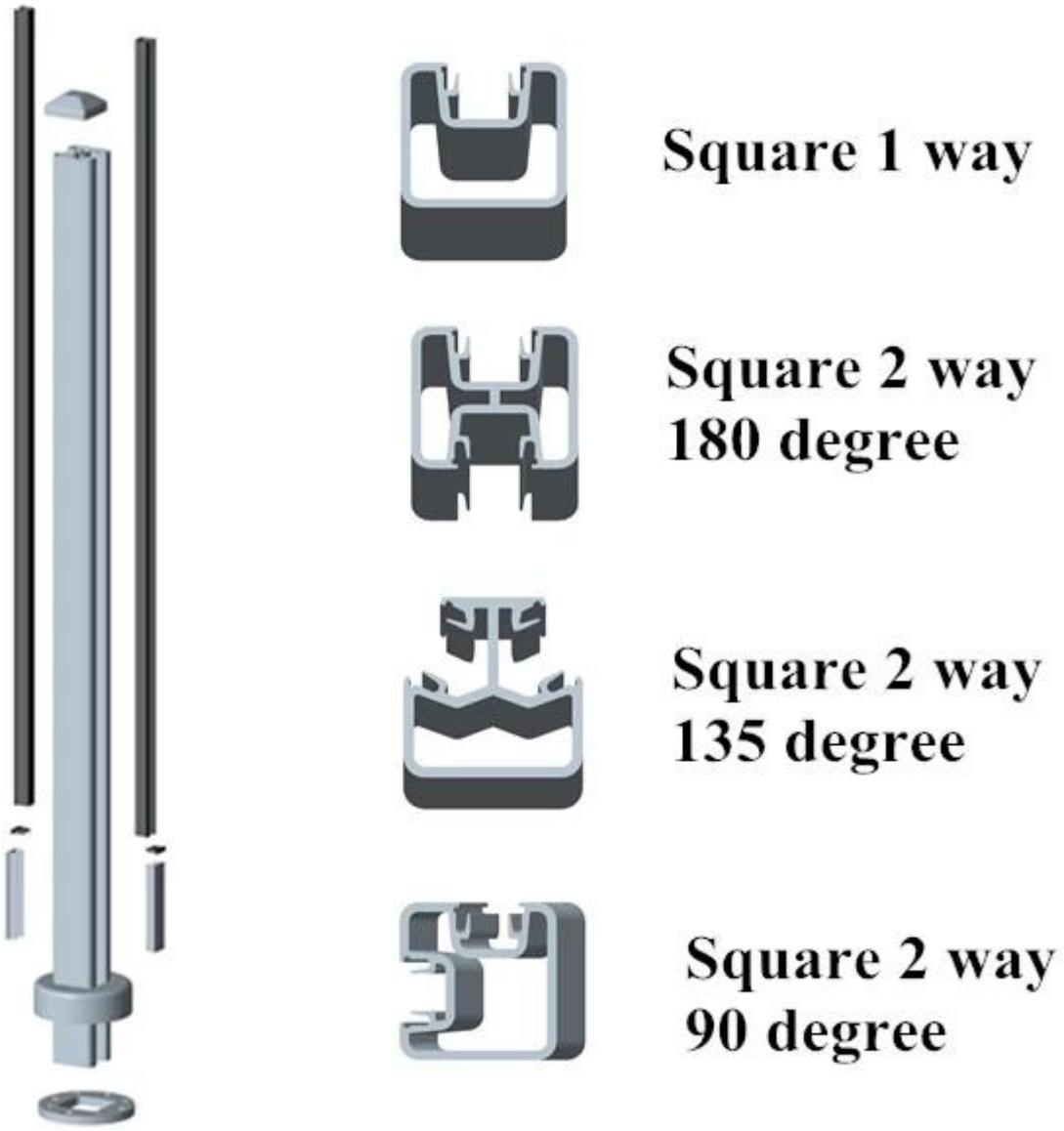

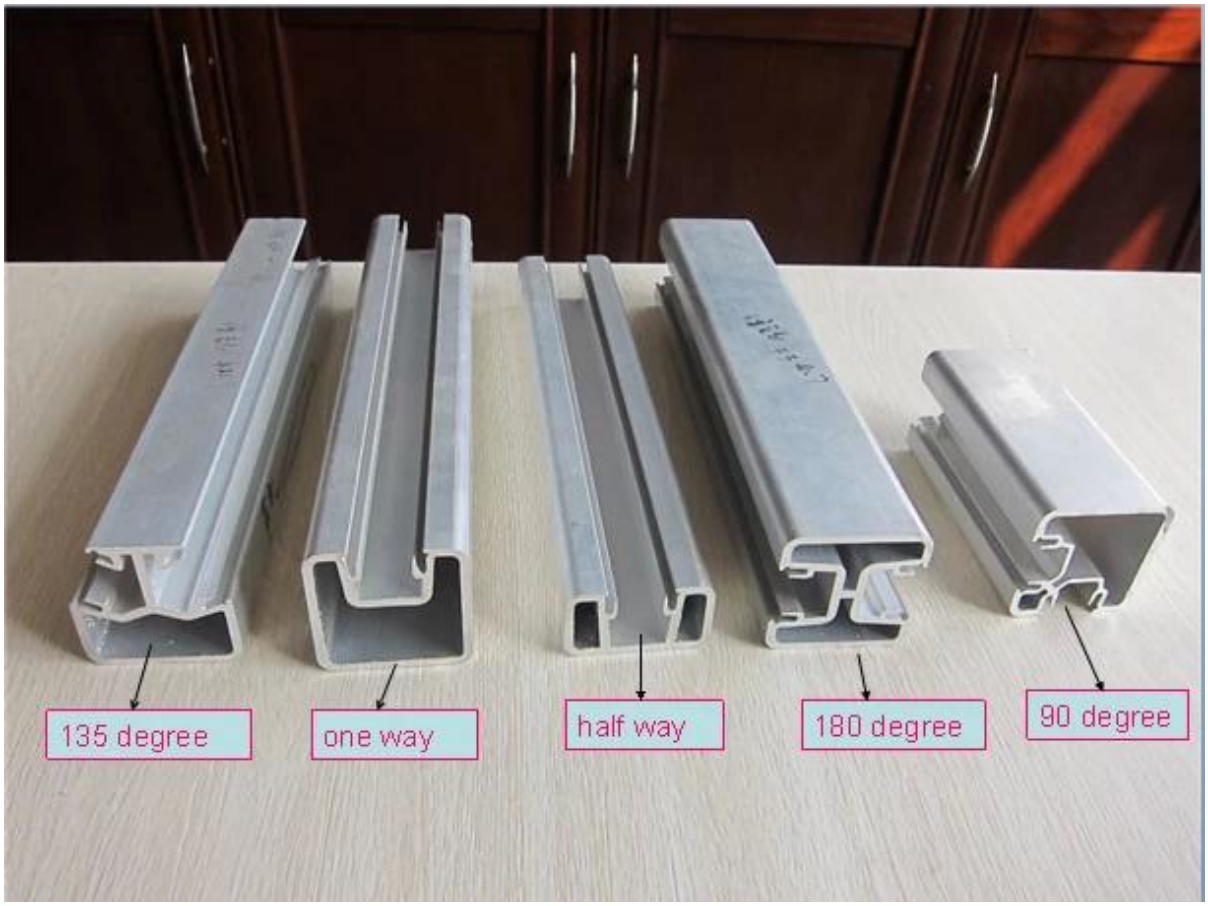
135 degree
one way
half way
180 degree
90 degree

تفاصيل

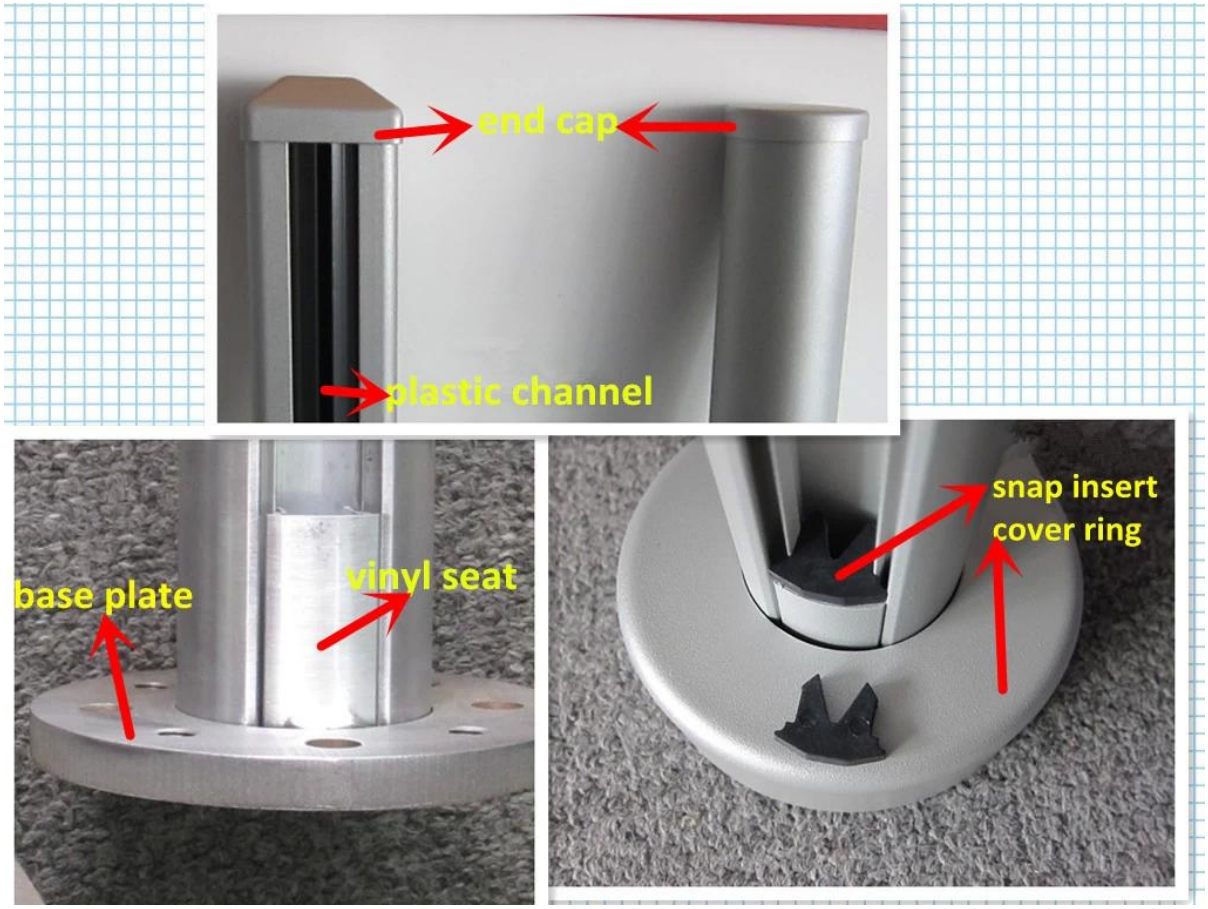
end cap
plastic channel
base plate
vinyl seat
snap insert
cover ring

الجانب التركيب

Side mounting bracket

إنهاء

المشروع

(وظيفة الألومنيوم لخداع المبارزة (تستخدم عادة مع المفصلي و مزلاج

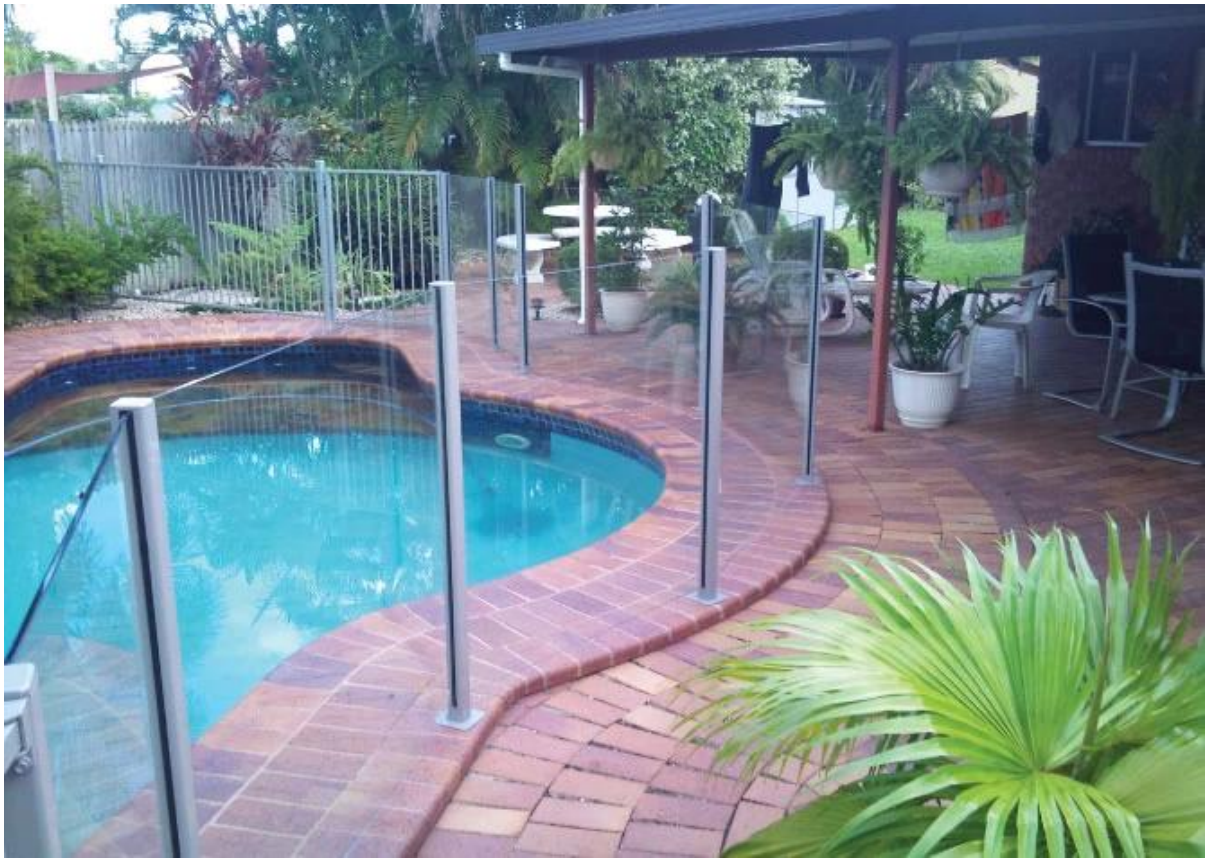

المشروع بعد نصف الطريق

شرفة وسطح الألومنيوم درابزين

مصنع & سيرتيفاكشن

DANGER
HS4550铝型材锯机
HS4550 ALUMINUM TYPE CIRCULAR SAW MACHINE

التعبئة والتغليف والتسليم

-pc واحدة في كيس بلاستيكي واحد، ثم في مربع واحد.

-3-5 أيام التسليم قبل إكسبريس. 10-15 يوما الشحن عن طريق البحر

packing	plastic bag+box+carton
production lead time	30-45 days ; also depending on your qty.
Shippment	DHL EXPRESS, TNT, UPS, EMS POCZTEX, FedEx Express, 中国邮政 CHINA POST
payment	HSBC 滙豐, WESTERN UNION FAST, RELIABLE, WORLDWIDE MONEY TRANSFER

العملاء

Why choose Launch--advantages
1.Various ranges of items for your selection
2.Provide professional services (3D &AUTOCAD)
3.Specila designs by customer can be made
4.competitive price with good discount
5.Superb quality control, production inspected one by one
6.Timely delivery, usually within a month
7.Good service before , during and after sales
8.OEM,ODM available

شكرا لزيارة!
بحاجة إلى عرض أسعار أو أي أسئلة، الرجاء ترك رسالة، وسوف نعود إليكم في أسرع وقت ممكن!
أو الاتصال بي كما أدناه معلومات.

انتقل هنا، beautful للحصول على صور درابزين الألومنيوم أكثر