الألومنيوم نظام حديدي مربع من الزجاج آخر درابزين

الألومنيوم مربع آخر درابزين
50 سمكx50x3mm.
1265 ارتفاع mmنوع قاعدة لوحة
مطحنة والفضة مسحوق الطلاء واللون الأسود، والانتهاء من النمش.
لتتناسب مع 1/2 "الزجاج
يشمل تركيب الغطاء نهاية، إدراج البلاستيك، قاعدة وغطاء، مقعد المطاط
semiframeless مقذوف آخر الألومنيوم المبارزة الزجاج

آخر الألومنيوم.
طريقة الغاية؛ 1
2 طريقة 180 درجة.
2 الطريق 90 درجة.
2 طريقة 135 درجة.

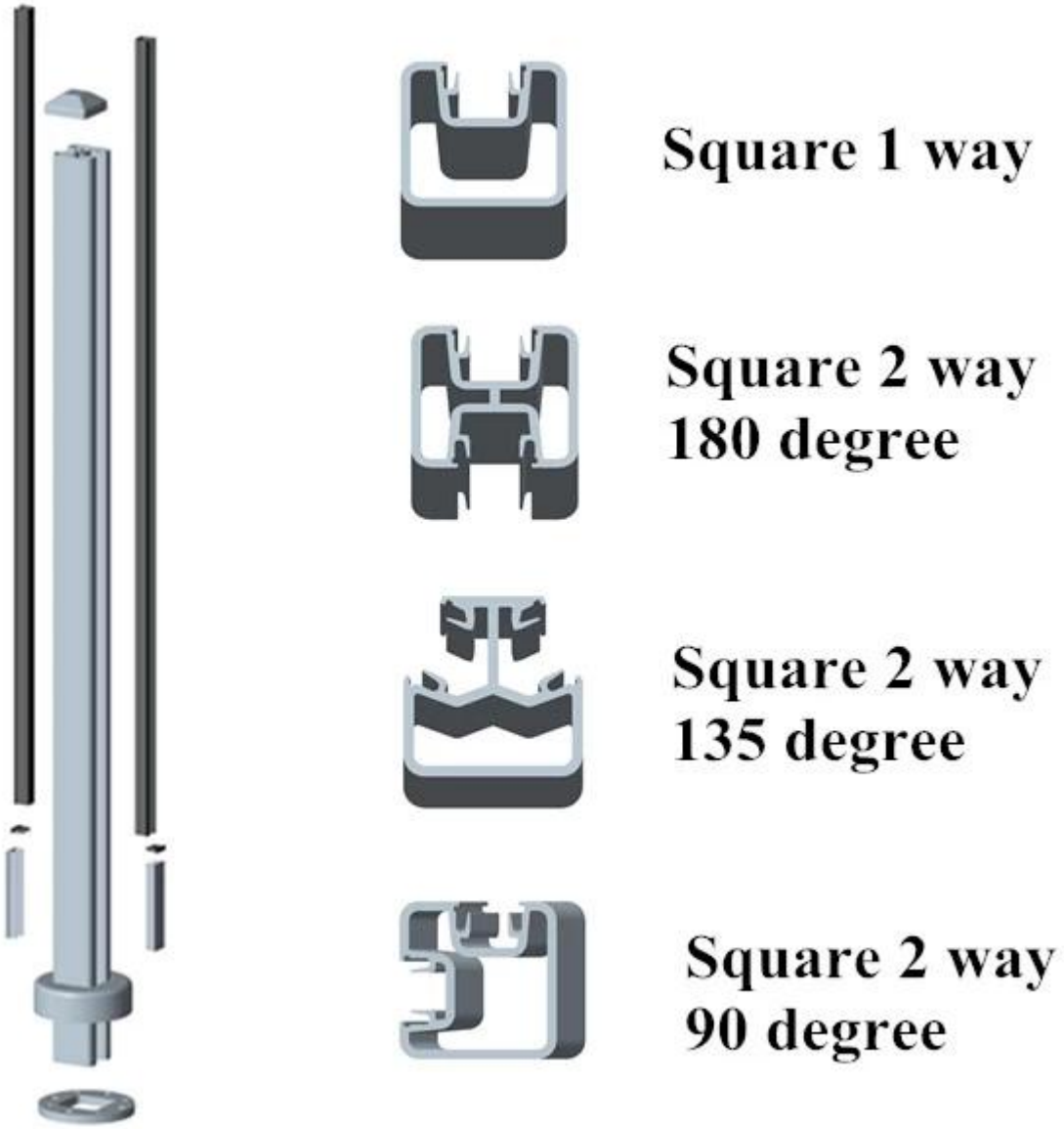

الصورة بالضبط.
طرق مختلفة مشاركة مع فتحة للزجاج.

قويا جدا في الأماكن المغلقة / في الهواء الطلق زجاج السياج / السور ،MMآخر سماكة 3.

آخر مربع ومستديرة مقارنة الوظيفة؛

خفف من الزجاج أو مغلفة ،mmسماكة الزجاج مقبول من 10-12.

آخر الألومنيوم السور الزجاج، ويستخدم على نطاق واسع درابزين الزجاج في الأماكن المغلقة / في الهواء الطلق شرفة، سطح السفينة، وشرفة وسلم بأنها شبه بدون إطار تصميم الزجاج حديدي.

يرجى ارسال استفسارك ل **sales04@launch-china.cn**