قناة يو 4 أنواع

1) عمق قاعدة يو-قناة 1\2 بوصة (12 مم) الزجاج

- تحديد أفرقة من 1\2 بوصة زجاج للكلمة
- T5 المصنوعة من الألومنيوم 6065
- النهاية: طلاء بأكسيد أو مسحوق الطلاء
- أطوال المخصصة المتوفرة

2) (قناة يو عمق قاعدة للزجاج 5\8 بوصة-3\4 بوصة (15-19 مم

- تحديد ألواح زجاجية 5\8 بوصة-3\4 بوصة للكلمة
- T5 المصنوعة من الألومنيوم 6065
- النهاية: طلاء بأكسيد أو مسحوق الطلاء
- أطوال المخصصة المتوفرة

3) المائدة المستديرة تشكيل قناة يو أعلى الضحلة عن 1\2 بوصة (12 مم) الزجاج

- يستخدم تحميل أعلى لفة في الزجاج طوقا على 1\2 بوصة (12 مم) الزجاج
- 316 المصنوعة من الفولاذ المقاوم للصدأ
- مصقول الانتهاء: 8 أو ناعم
- أطوال المخصصة المتوفرة

4) مربعة الشكل الضحلة قناة يو أعلى عن 1\2 بوصة (12 مم) الزجاج

- يستخدم تحميل أعلى لفة في الزجاج طوقا على 1\2 بوصة (12 مم) الزجاج
- 316 المصنوعة من الفولاذ المقاوم للصدأ
- مصقول الانتهاء: 8 أو ناعم
- أطوال المخصصة المتوفرة

U-Channel System

U-BASE CHANNEL

- Made of aluminum 6063 T5
- For use with 10-12mm glass
- 80x35mm
- 5.8m per length or as per your requirement

U-BASE CHANNEL

- Made of aluminum 6063 T5
- For use with 15-19mm glass
- 65.3x104mm
- 5.8m per length or as per your requirement

U-TOP CHANNEL

- Made of stainless steel 316L
- For use with 10-12mm glass
- Φ 25.4mm
- 5.8m per length , or as per your requirement

U-TOP CHANNEL

- Made of stainless steel 316L
- For use with 10-12mm glass
- 25x20mm,
- 5.8m per length , or as per your requirement

تفاصيل

قناة يو قاعدة عميقة عن 1\/2 بوصة الزجاج

Alumimun U channel for 12mm glass

u channel:25*80mm
rubber channel:15*70mm

A set of U channel:
-aluminum channel
-rubber channel
-screws fixing into ground

bottom view

top view

side view

(قناة يو قاعدة عميقة للزجاج 5\8 بوصة-3\4 بوصة (15-19 مم

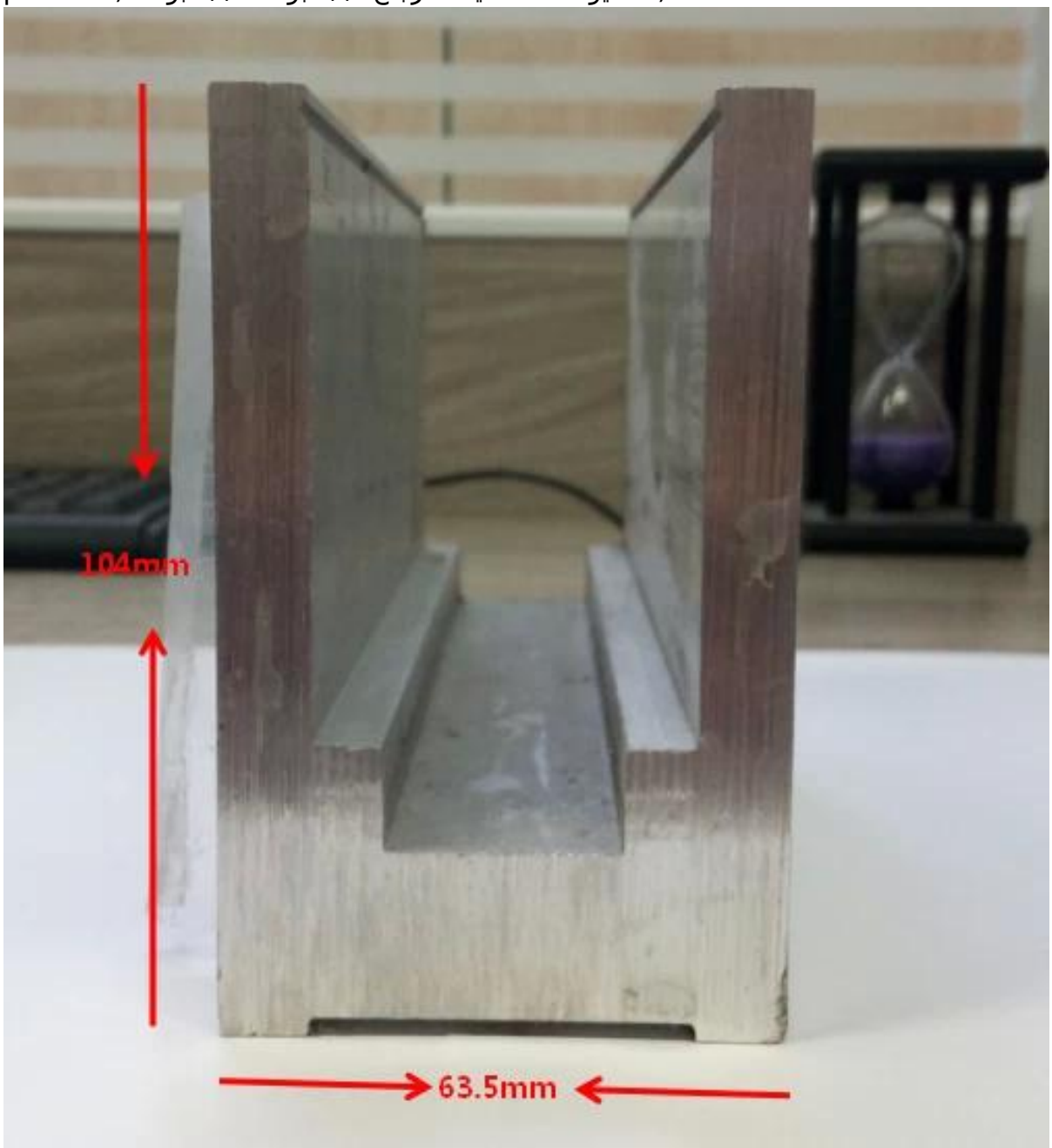

شكل مستدير ضحل أعلى يو-قناة وتجهيزات 1\2 بوصة الزجاج

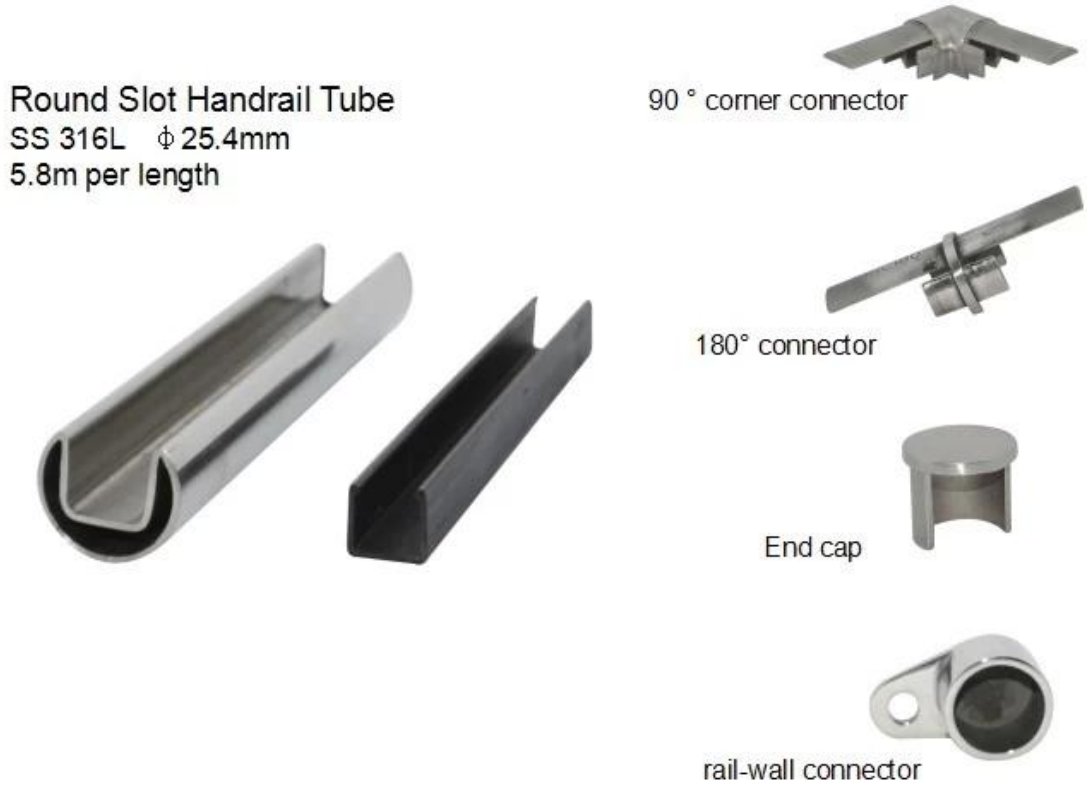

مربعة الشكل الضحلة أعلى يو-قناة 1\/2 بوصة الزجاج

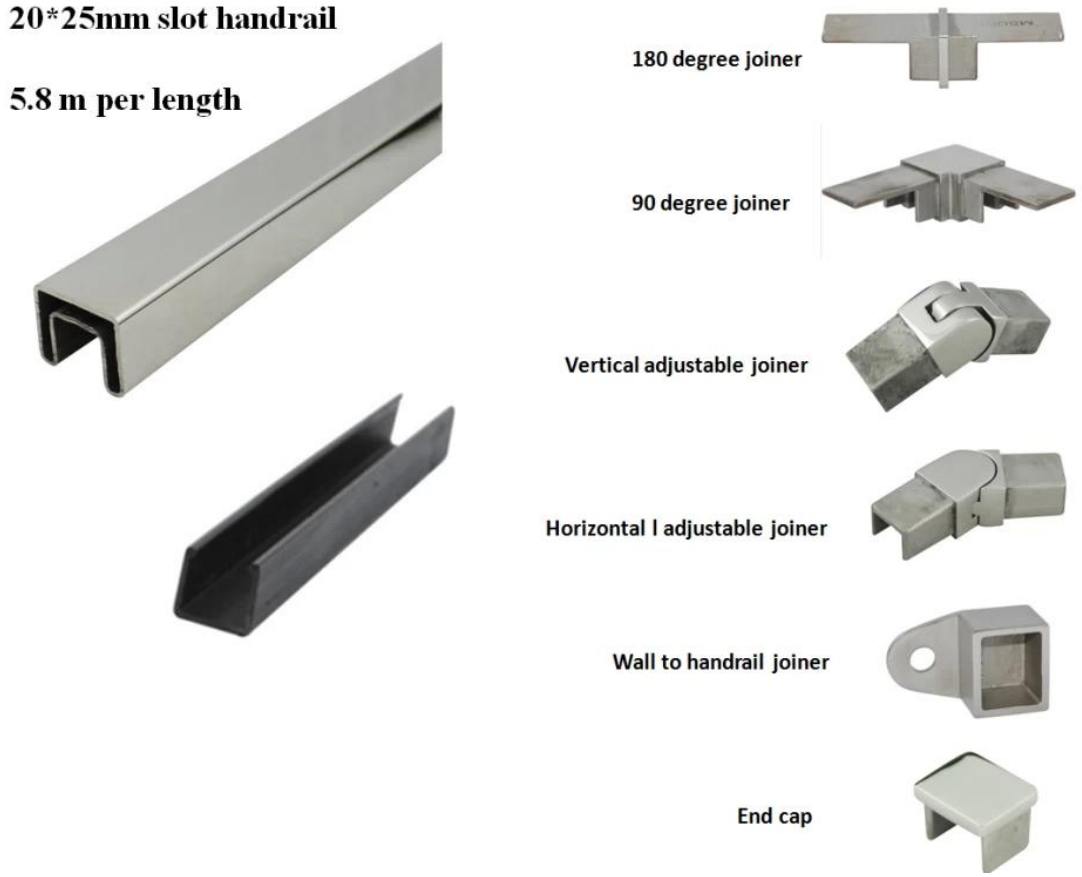

المشروع

الألومنيوم قاعدة يو-شكل قناة + الفولاذ المقاوم للصدأ أعلى القناة التصميم

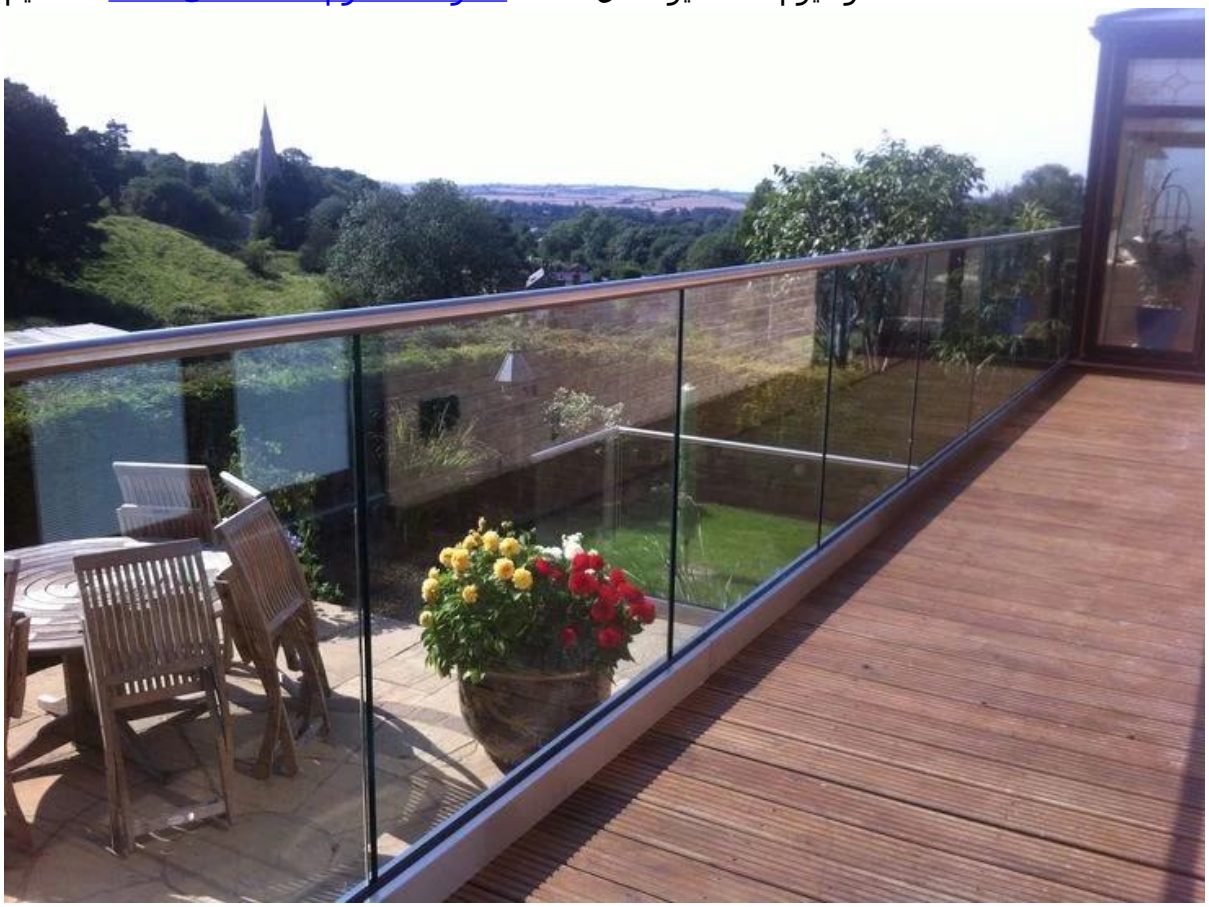

قناة يو الألومنيوم لحديدي المعمارية درج وشرفه.

الألومنيوم درابزين في الهواء الطلق u قناة شكل

التعبئة والتغليف والتسليم

-pc واحدة في كيس بلاستيكي واحد، ثم في مربع واحد.

-3-5 أيام التسليم قبل إكسبريس. 10-15 يوما الشحن عن طريق البحر

بحاجة إلى عرض أسعار أو أي أسئلة، الرجاء ترك رسالة.
أو الاتصال بي كما أدناه معلومات. وسوف نعود إليكم في أسرع وقت ممكن!
لأي استفسار عاجل، الرجاء الاتصال بي على ويتشات: 973219879 أو ما هو أعلى: + 86-13530506265.

KEBIL科比奥®
深圳市朗驰商贸有限公司
SHENZHEN LAUNCH CO., LTD.
朗驰国际有限公司
LAUNCH INTERNATIONAL LIMITED.

董 萍 Doris Dong
Senior Sales Representative
(86) 135 3050 6265

深圳市南山区南山大道1092号亿利达大厦B区3栋5003
Room 5003, Building 3, Yilida Building, No.1092 Nanshan Road, Nanshan District, Shenzhen, China
postal code 518054

(86-755) 8603 7559
(86-755) 8637 2611
sales04@launch-china.cn
www.launch-china.com
www.chinabalustrade.com