وصف

--Material: عالية الجودة سبائك 316 الفولاذ المقاوم للصدأ، أو وفقا للشرط الخاص بك
--Finish: نحى أو مصقول
- 30 القطرmm، 50mm أو حسب ريكيرمنيت الخاص
- 16 قطرmm حفرة المطلوبة في الزجاج
- لتركيب الصلب، الخرسانة، أو الخشب الركيزة
- لسمك الزجاج: 8-12 ملليمتر، أو وفقا لمتطلباتكم
- قاعدة، كاب، تصاعد، المطاط غسالات و جروميت مدرجة.
---- عينة: المتاحة للتحقق كانليتي قبل وضع النظام

□□□□□□□□□ □□□□□□□

(نموذج رقم سف-30) mmناعم الزجاج المواجهة قطرها 30

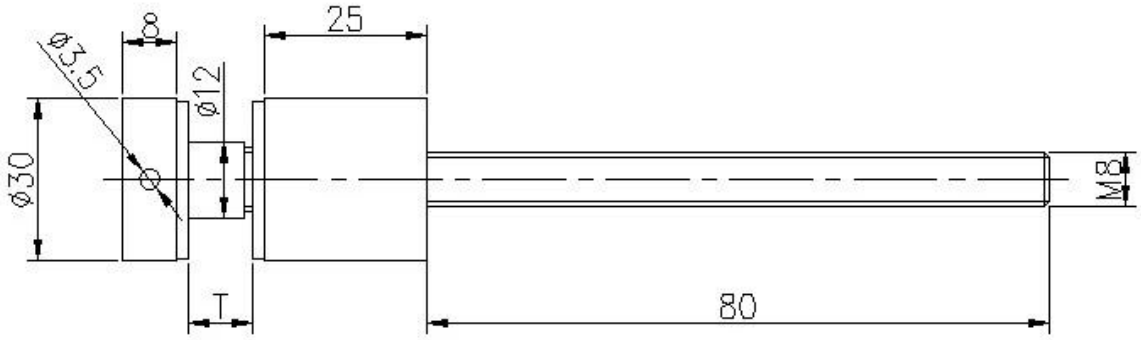

(نموذج رقم سف-50) MMمصقول المواجهة قطرها 50

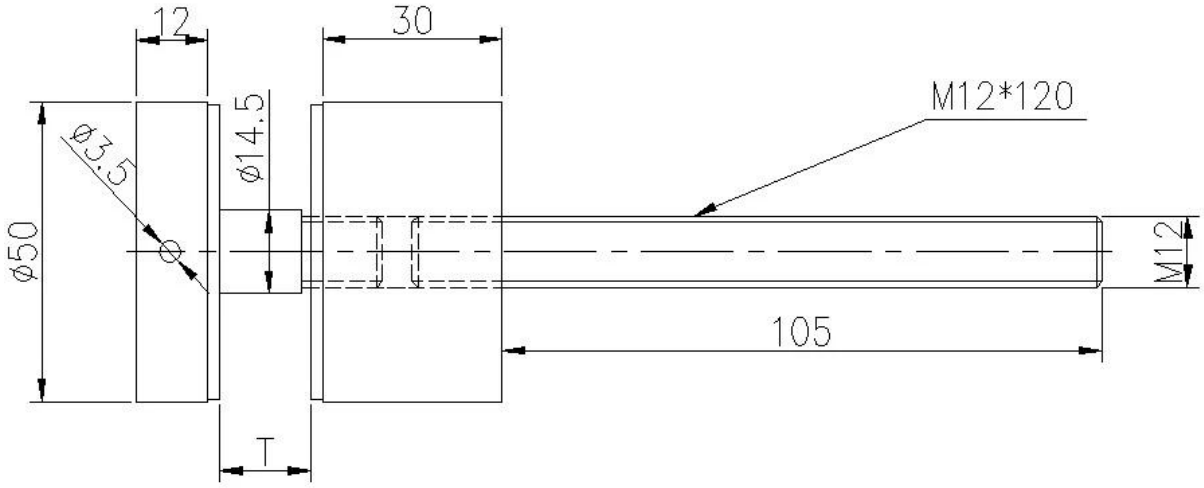

عرض المشروع

الزجاج المواجهة للشرفة في الهواء الطلق

الزجاج المواجهة للاستخدام في الأماكن المغلقة

التعبئة & أمب؛ توصيل

- قطعة واحدة في كيس من البلاستيك واحد، ثم في مربع واحد. 8-16 صناديق في واحدة الكرتون.
---- التسليم في الوقت المحدد: أيام 3-5 عن طريق الجو. 10-15 أيام بحرا
- المهلة الزمنية: 7 أيام بعد الدفع إذا برودست هي في الأسهم. 15-20 أيام بعد دفع إذا المنتجات ليست في الأسهم. ذلك يعتمد على الكمية.

قطعة واحدة في كيس من البلاستيك واحد، ثم في مربع أبيض واحد.

صناديق في واحدة الكرتون 8-16.

مسامير التعبئة والتغليف بشكل منفصل

تحتاج إلى اقتباس أو أي أسئلة، يرجى ترك رسالة.
أو الاتصال بي على النحو التالي المعلومات. سوف نعود اليكم في أقرب وقت ممكن!
لأي استفسار عاجل، يرجى الحصول على اتصال على ويشات: 973219879 أو ما الأمر: +86 13530506265

KEBIL科比奥®

深圳市朗驰商贸有限公司
SHENZHEN LAUNCH CO., LTD.
朗驰国际有限公司
LAUNCH INTERNATIONAL LIMITED.

董 萍 Doris Dong

Senior Sales Representative

(86) 135 3050 6265

深圳市南山区南山大道1092号亿利达大厦B区3栋5003

Room 5003, Building 3, Yilida Building, No.1092 Nanshan Road, Nanshan District, Shenzhen, China postal code 518054

(86-755) 8603 7559

(86-755) 8637 2611

sales04@launch-china.cn

www.launch-china.com

www.chinabalustrade.com