التصنيع باستخدام الحاسب الآلي وتصنيع الآلات 2 "الصلبة تصميم مواسير الدرابزين الفولاذ المقاوم للصدأ الأنابيب القبة نهاية كاب

فني رسم:

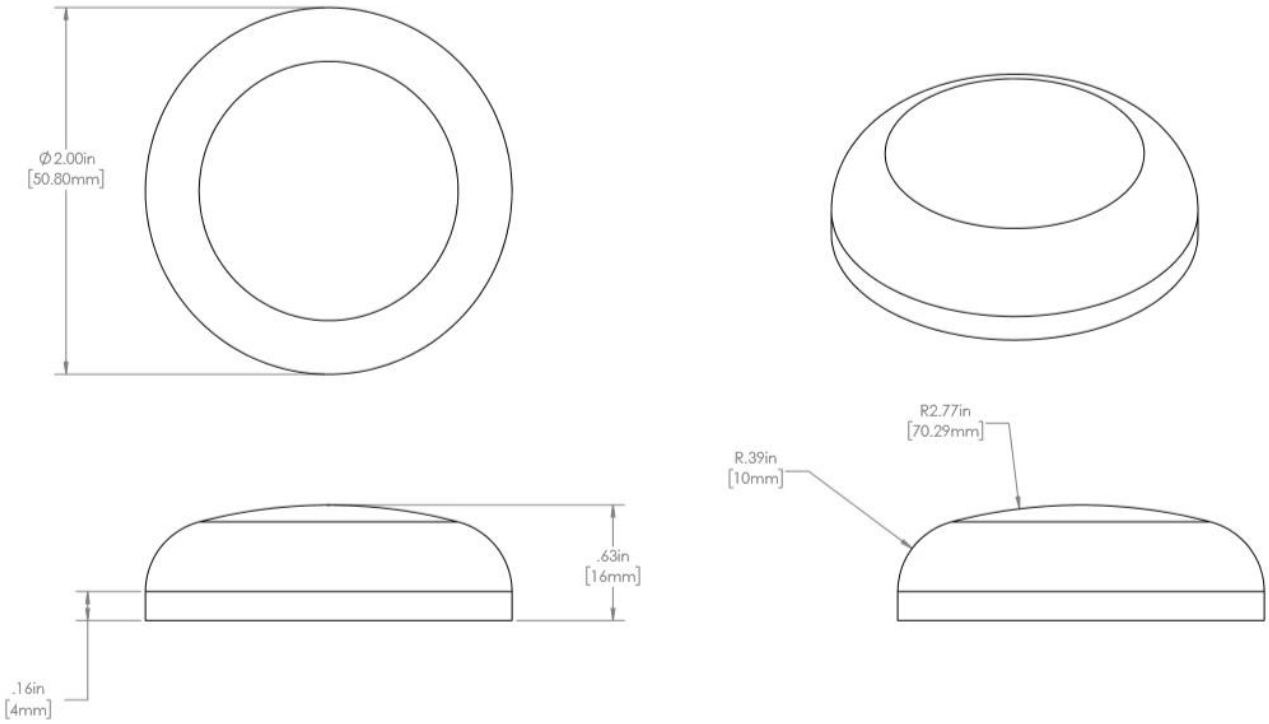

تصاميم أخرى من الدرابزين المناسب قبعات نهاية أنابيب الفولاذ المقاوم للصدأ:

لا تتردد في الاتصال بنا:

sales03@launch-china.cn

HP / WhatsApp: +8615907334556