مصمم للخشب أو ، CRL Glass Rail Standoff Fitting with Mounting Plate الفولاذ المقاوم للصدأ للخدمة الشاقة 316 الخرسانة.

- المميزات

1. نموذج رقم SF-50T
2. الوزن حوالي 3.5 كجم لكل جهاز كمبيوتر
3. لسمك الزجاج من 10 مم حتى 21.52 مم
4. يمكن تركيبه على ركيزة خشبية أو خرسانية أو فولاذية

- مع لوحة تثبيت CRL صور ورسم موازنة سكة حديدية زجاجية

SF-50 T

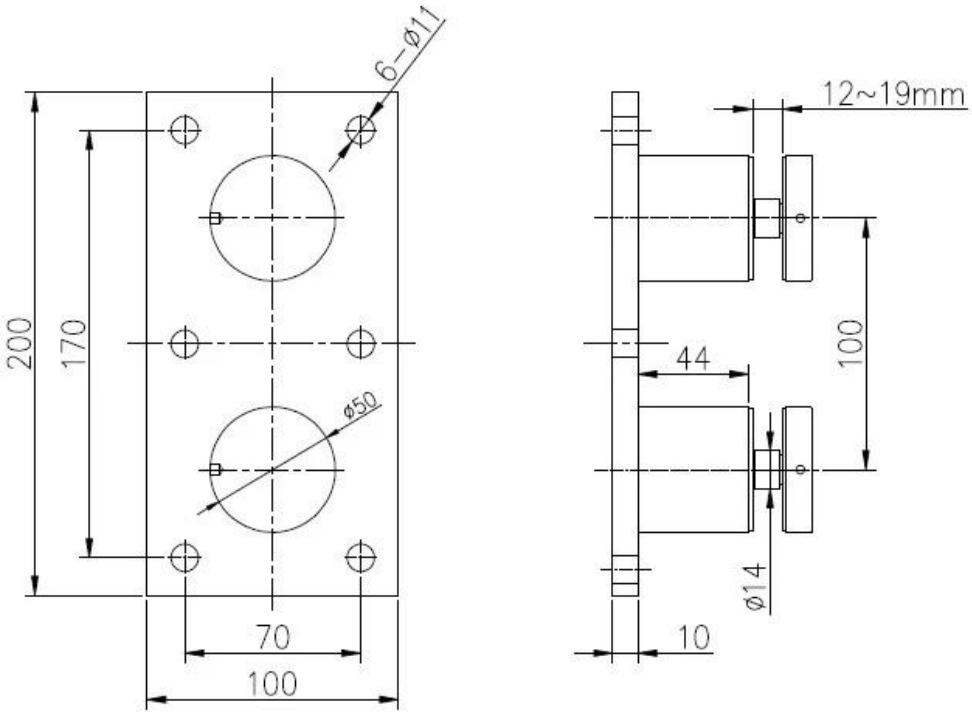

- الأصناف المتعلقة
-الزجاج المقسى لدرابزين الزجاج ، انقر فوق الصورة لمزيد من التفاصيل

-حنفية زجاجية لدرابزين الزجاج

Glass spigot

MODEL # SBM

MODEL # SCM

MODEL # RBM

MODEL # RCM