تجهيزات أسلاك الفولاذ المقاوم للصدأ درابزين الكابلات

نموذج.	T803
مواد	الفولاذ المقاوم للصدأ 304/316
المعالجة السطحية	نحى الساتان أو مرآة مصقولة
نوع	صلبة ، نوع غنيمة
التركيب	سهلة التركيب ذاتي الصنع ، لا حاجة إلى مكشكش هيدروليكي
لقطر الكابل	3 مم ، 4 مم ، 5 مم أو 6 مم
تطبيق	شرفة / سطح السفينة / درج / شرفة / درابزين الشرفة ، درابزين ، تصاميم درابزين

المنتج الصور:

مع مسمار ملولب للتثبيت على أعمدة الدرابزين من الصلب / الفولاذ المقاوم للصدأ:

مع مسامير خشبية للتثبيت على أعمدة الدرابزين الخشبية:

التركيبتعليمات:

T803 cable fitting , installation instructions

Type 1: without hydraulic crimper

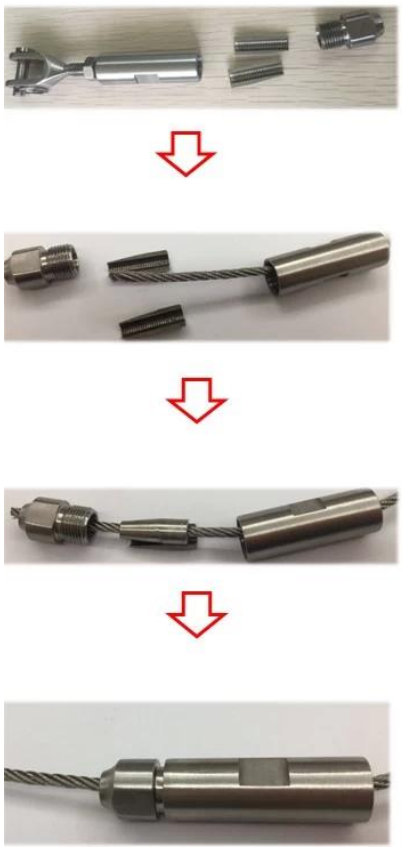

Type 2: with hydraulic crimper

Mount to steel or concrete

Wood screws , for wood mount

Hydraulic crimper

رسم تقنى _ رسم عن طريق الكمبيوتر:

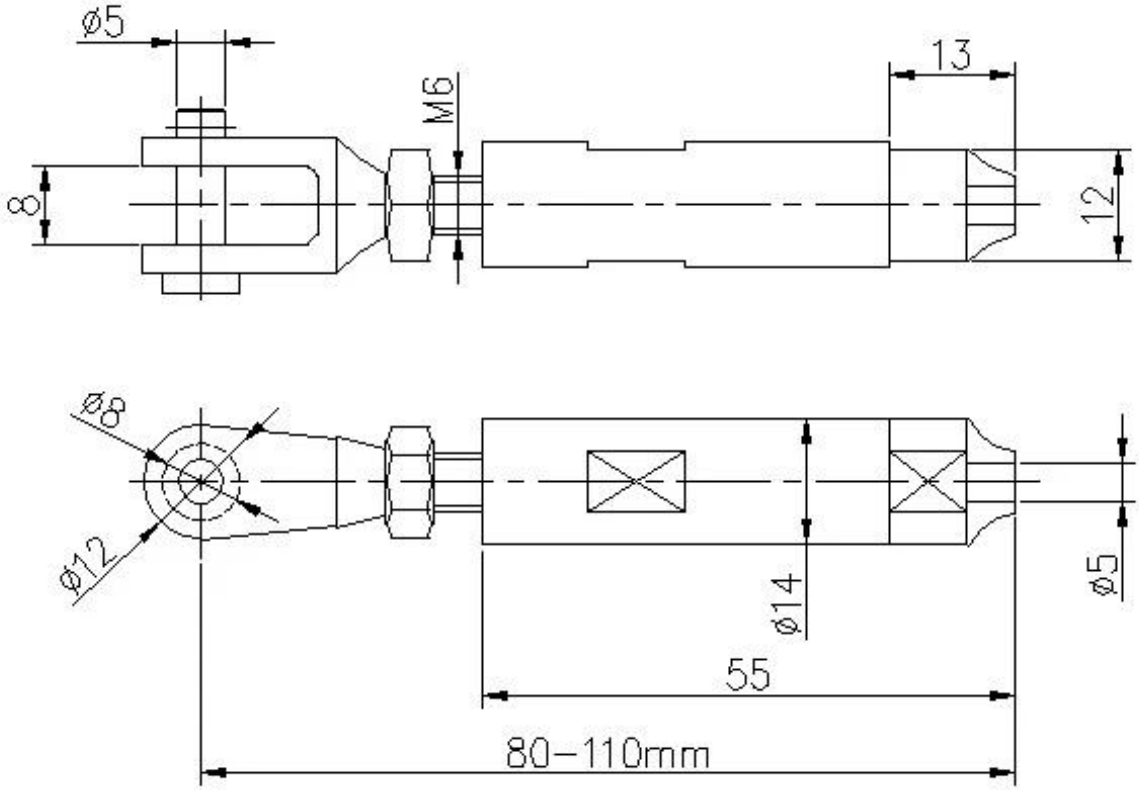

التعبئة:

يتمتع الفولاذ المقاوم للصدأ من النوع 316 بأفضل مقاومة للتآكل مقارنة بالفولاذ المقاوم للصدأ القياسي.
يقاوم التنقر والتآكل من قبل معظم المواد الكيميائية ، ومقاوم بشكل خاص لتآكل المياه المالحة.

يمكن استخدامها لمجموعة متنوعة من التطبيقات.

صور المشروع:

Shenzhen Launch Co., Ltd

اتصل بنا للحصول على مزيد من المعلومات:
HP / WhatsApp / WeChat:+8615989339827
ويندي البريد الإلكتروني: sales04@launch-china.cn