□□□□□ □□□□ swage □□□□□□□□□□□□□□□□□□□□□□□□□" 1/8 □ □□□□ □□□□□ □□□□□ □□□□□□ □□□□□ □□□□□□ □□□□□□□□□□□□□□□□□□□□□□

□□□□-

□□□□□□□□ □□□□	1/8 "(3 □□)
□□□□	□□□□□□□□□□ □□□□□ □□□ □□□□□ □□□□□□□□ □□□
□□□□	304/316 □□□□□ □□□□□□□ □□□□□□□
□□□□	□□□□□□□□ □□□□□□ □□□□□ □□□□□□□□
□□□	50 □□□□ □□□□□□□ □□□□
□□□□□□	1-2 □□□□□□

□□□□□-

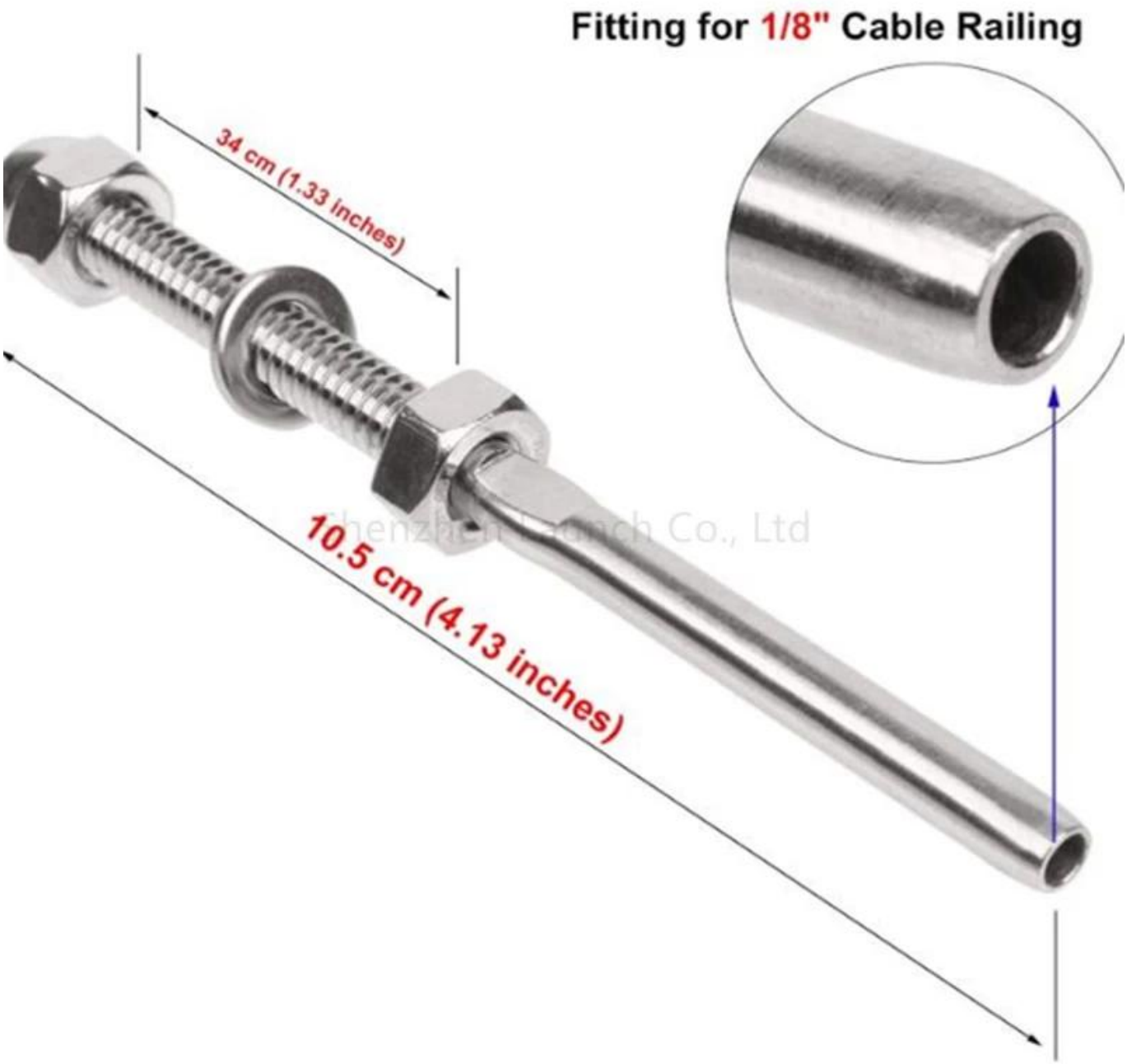
Fitting for 1/8" Cable Railing
34 cm (1.33 inches)
10.5 cm (4.13 inches)

Hole to Drill=1/4"
IP54
in/mm
0.250 in
ON/OFF
ZERO
Shenzhen Launch Co., Ltd
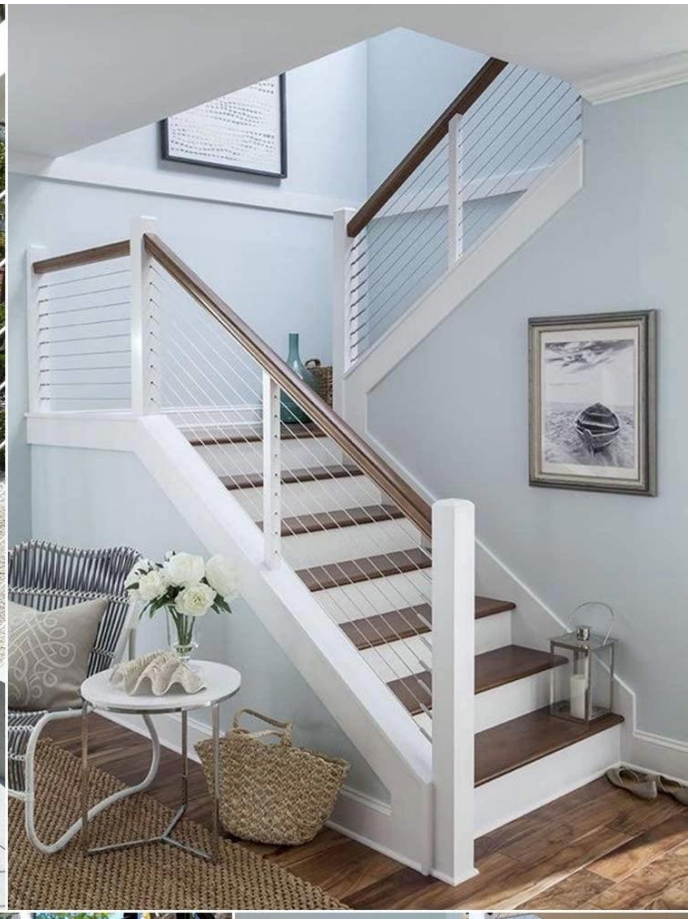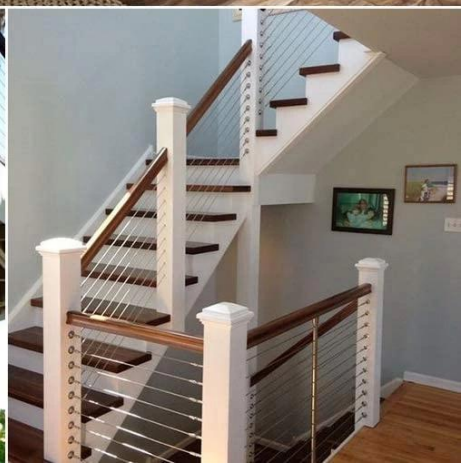
Shenzhen Saurich Co., Ltd