الصين المورد حديدي الزجاج حنفية لسباحة بركة / شرفة / الطابق الدرابزين

وصف المنتج

المنتج ماأنا	الصين مورد حديدي الزجاج حنفية لحمام السباحة / شرفة / سطح الدرابزين
مواد	دوبلكس 2205
إنهاء	مرآة مصقولة / صقيل ناعم
إلى عن على غلاss Thickness	8-13mm (أي حفرة المطلوبة في الزجاج)
ارتفاع	168mm
حجم القاعدة المربع	100x100mm
متزايد	تصاعد السطح / الأرض
طريقة التصنيع	ختم
تفاصيل التعبئة	1) قطعة واحدة في كيس فقاعة واحدة ، ثم إلى مربع أبيض واحد 365 قطعة في الكرتون المقوى 12 (2 x330x230mm 3) التعبئة حسب متطلبات العملاء
الوضعية	تجمع سياج / شرفة / سطح السفينة / درابزين الدرج
تفتيش مصنع	متاح
فسيحS	متاح
موك	قطعة واحدة. يمكنك طلب حسب وظيفتك المتطلبات.
تصنيع المعدات الأصلية & amp؛ الخدمات ODM	متاح

□□□□□ □□□□□□ □□□□□ Destails

1) □□□□□ □□□□□ □□□□□ □□□□□□□ □□□□□□

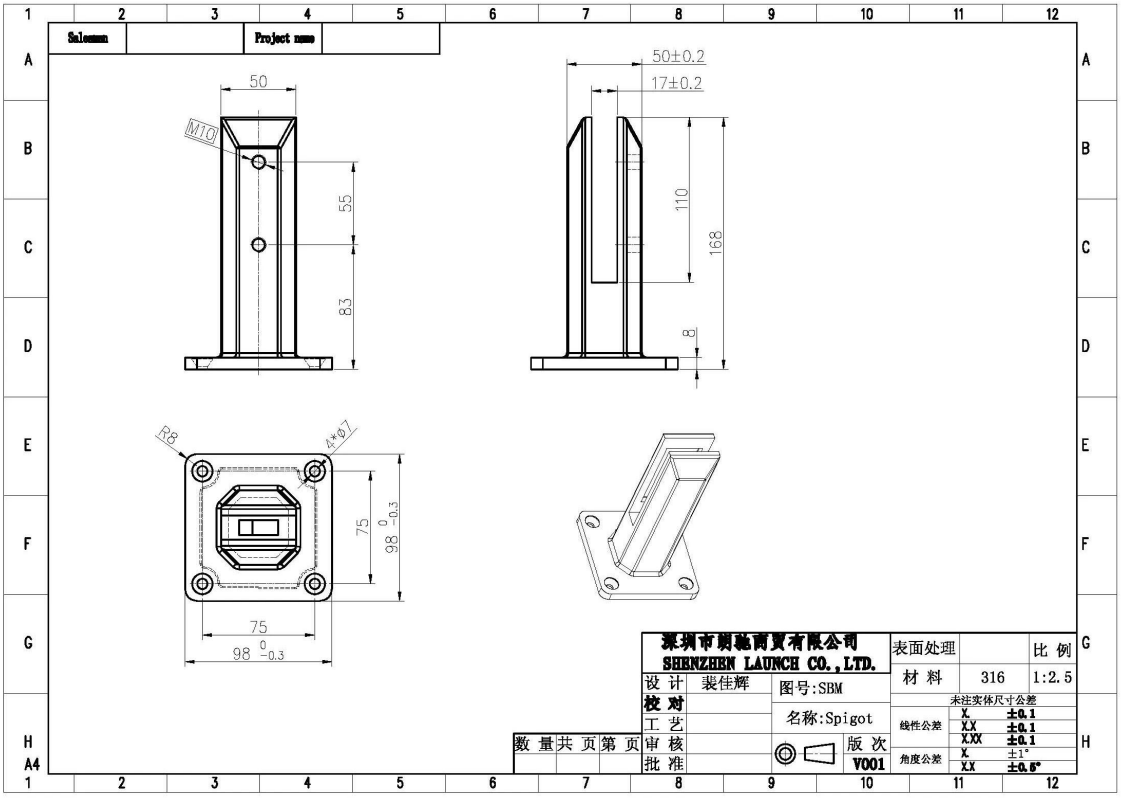
Salesman
Project name
50
M10
55
83
50±0.2
17±0.2
110
168
8
R8
4×Φ7
75
98 0 -0.3
75
98 0 -0.3
深圳市朗驰商贸有限公司
SHENZHEN LAUNCH CO.,LTD.
设 计 裴佳辉
校 对
工 艺
审 核
批 准
数 量 共 页 第 页
图号:SBM
名称:Spigot
版 次
V001
表面处理
材 料 316
比 例 1:2.5
未注实体尺寸公差
线性公差 X ±0.1
XX ±0.1
XXX ±0.1
角度公差 X ±1°
XX ±0.5°
A4

□□□□□ □□□□□□ □□□□□ □□□ (2

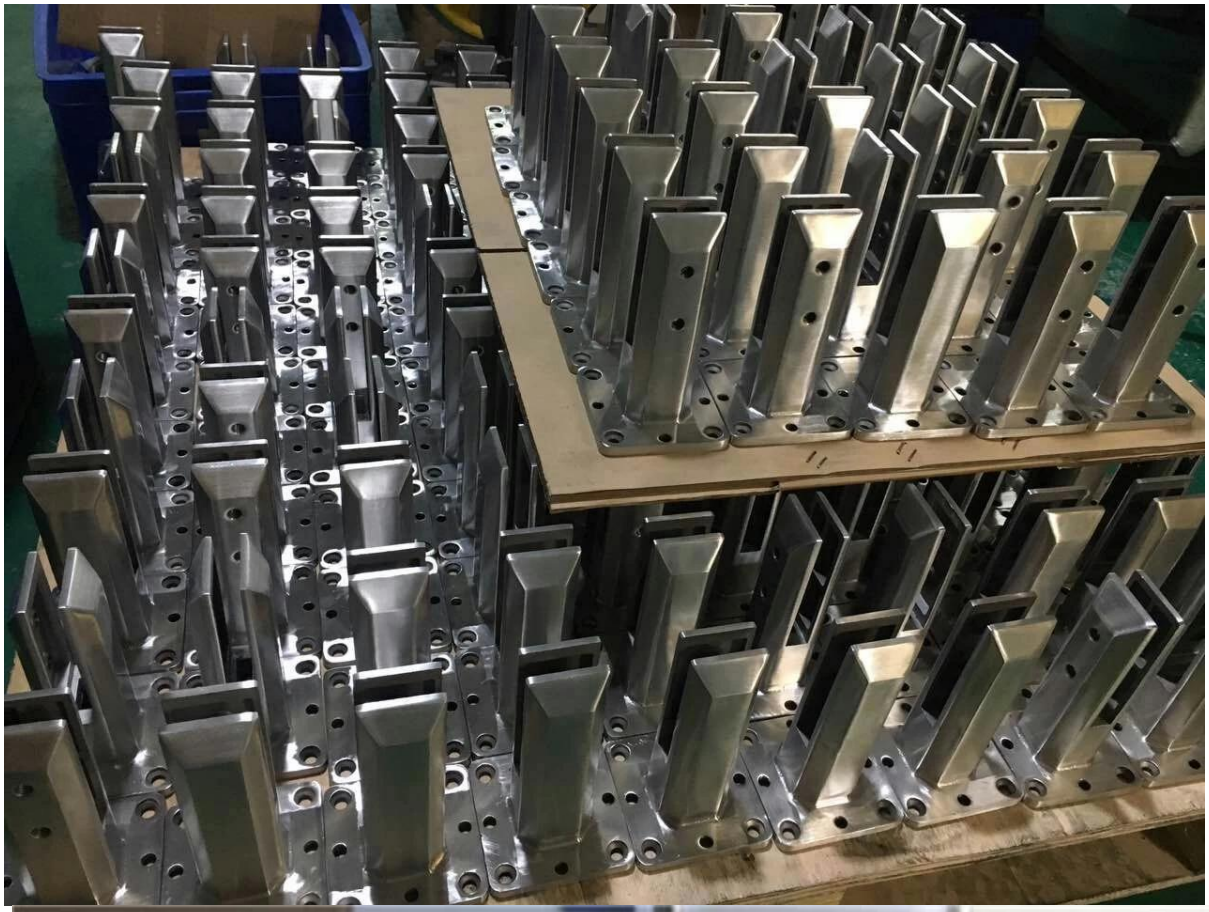

□□□□□ □□□□□□□ □□□□ (3

fixing method: base plate spigots

Mark out the centre line of proposed glass fence with a chalk line. Determine clamp location based on a sheet size (recommendation on pages 1 & 2). Use base plate as a template to mark out the hole positions and drill holes to suit.

Note: Do not exceed 100mm gaps between glass panels. Optimum gap is 40mm to 60mm

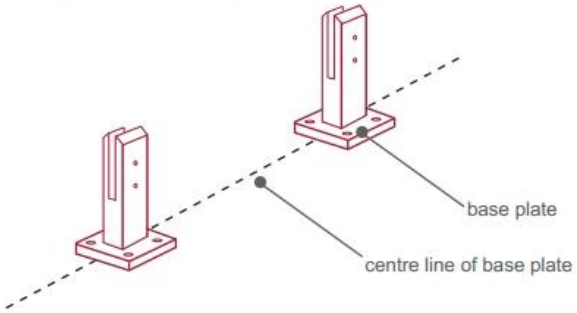

Now the base plated spigots can be fitted to the floor and plumbed via shims (not supplied) under the base plates. Be sure to tighten firmly as the smallest of movement at the base plate will result in noticeable movement at the bottom of the glass fence.

Tip: By setting the two outer spigots of your total span, a string line can be run in the 'throat' of the spigots, giving correct height for all spigots in between

Note: Do not exceed 100mm gap from the fixing surface to the bottom of the glass

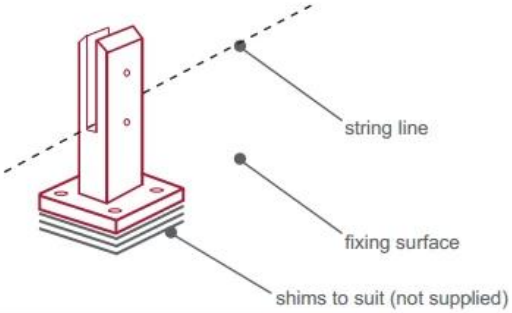

When all spigots are installed, slip domical cover the top of the spigot to hide fixings. It will be necessary to turn the adjustment screws on the spigot face all the way in to allow cover to pass over

Note: Same installation method applies to round base plate spigot

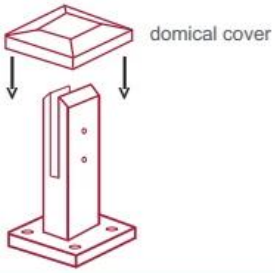

The glass is then installed to the spigots.
Place plastic packers between glass & spigot, at no stage should glass touch the metal
How adjustability works:
1. Place glass in spigot
2. Fix/ tension glass both sides with allen key

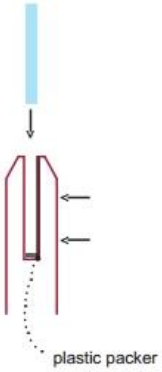

□□□□□□□ □□□□□□□ □□□□□ □□□□□ □□□□□□

.□□□□ □□□□ □□□□ □□□ □□ □ □□□□□ □□□□□ □□□ □□ □□□□□ □□□□ .1
365 □□□□□□ □□□□□□□ □□ □□□□ 12 x330x230mm.
2. □□□ □□□□□□□ requorements .□□□□□□□

□□□□□ / □□□□□ □□□□ / □□□□□□□ / □□□□□□ □□□□□□ □□□□□ □□□□□□ □□□□□□□

iscountاطلب الان لتحصل على 20٪ د

التعليمات

1. ما هي المواد لديك؟
SS304، SS316، SS316L، duplex 2205، ect.

2. يمكنك إرسال لي قائمة الأسعار بأكملها؟
عذرًا ، نظرًا لأن السعر مرتبط بالعديد من العوامل ، مثل الكمية ونوع المادة والمعالجة السطحية وما إلى ذلك ، فإننا نقدم لك عرض أسعار دقيقًا بعد تأكيد متطلباتك التفصيلية.

3. هل نقدم oem ؟ أوديإم الخدمة؟
نعم ، يمكننا جعل المنتجات وفقا لرسومات أو العينات الفنية الخاصة بك. نحن المهنية في الاستثمار الصب ، يموت الصب ، ختم ، cnc ، الخ. بالقطع

4. نوع الدفع الذي تقبل؟
T / T، L / C، PayPal، West Union، etc.

5. ما هو مصطلح الدفع؟
تي / تي (30/70) أو خطاب الاعتماد في الأفق.

6.ما هو وقت التسليم؟
في غضون 5 أيام عمل للمواد الساخنه بيع. 15-25 يوم عمل لأوامر الحمام.

7. هل تقدم خدمة ما بعد البيع؟
بالطبع ، أي سؤال بعد شراء منتجاتنا ، سوف نقوم بالرد عليك في غضون 24 ساعة.

اتصل

أي استفسارات أو أسئلة ، يرجى ترك رسالة. سوف أعود إليك في أقرب وقت ممكن!
لأي استفسار عاجل ، يرجى الاتصال أدناه:
سكايب: launch_04
wechat: Doris_dp
Mob / whats APP: + 86-13530506265