الصين الموردون شنتشن الفولاذ المقاوم للصدأ شنت الزجاج درابزين قوس

وصف المنتج

المنتج ناأنا	الصين الموردين شنتشن الفولاذ المقاوم للصدأ الزجاج شنت قوس درابزين
مواد	الفولاذ المقاوم للصدأ 304 أو 316
إنهاء	مرآة مصقولة أو صقيل ناعم
متزايد	تركيب الزجاج
لسمك الزجاج	متطلبات العميل
لوحة محول	لوحة محول الشعاع ولوحة محول مسطحة على حد سواء المتاحة
قالب،	قابل للتعديل زجاج الدرابزين شنت قوس
الوضعية	درابزين الزجاج درابزين ، الدرابزين درابزين قوس ، درابزين الفولاذ المقاوم للصدأ ...
حجم ثقب الزجاج	قطر 16 مم الثقب المطلوب في الزجاج
عينة	متاح للتحقق الجودة قبل النظام
تفتيش مصنع	متاح
تغليف السلامة	كيس فقاعة - صندوق من الورق المقوى - الكرتون
OME & ampخدمة التصميم ؛	اتوفرة
قوس درابزين مخصص	اتوفرة. نحن المصنع.

□□□□□□□ □□□□□□□□□□ □□□ □□□□□□

□□ □□□□□□□□ Mirro □□□□□□□□

□□□□□ □□□□□□□ □□□□□□□□□ □□□

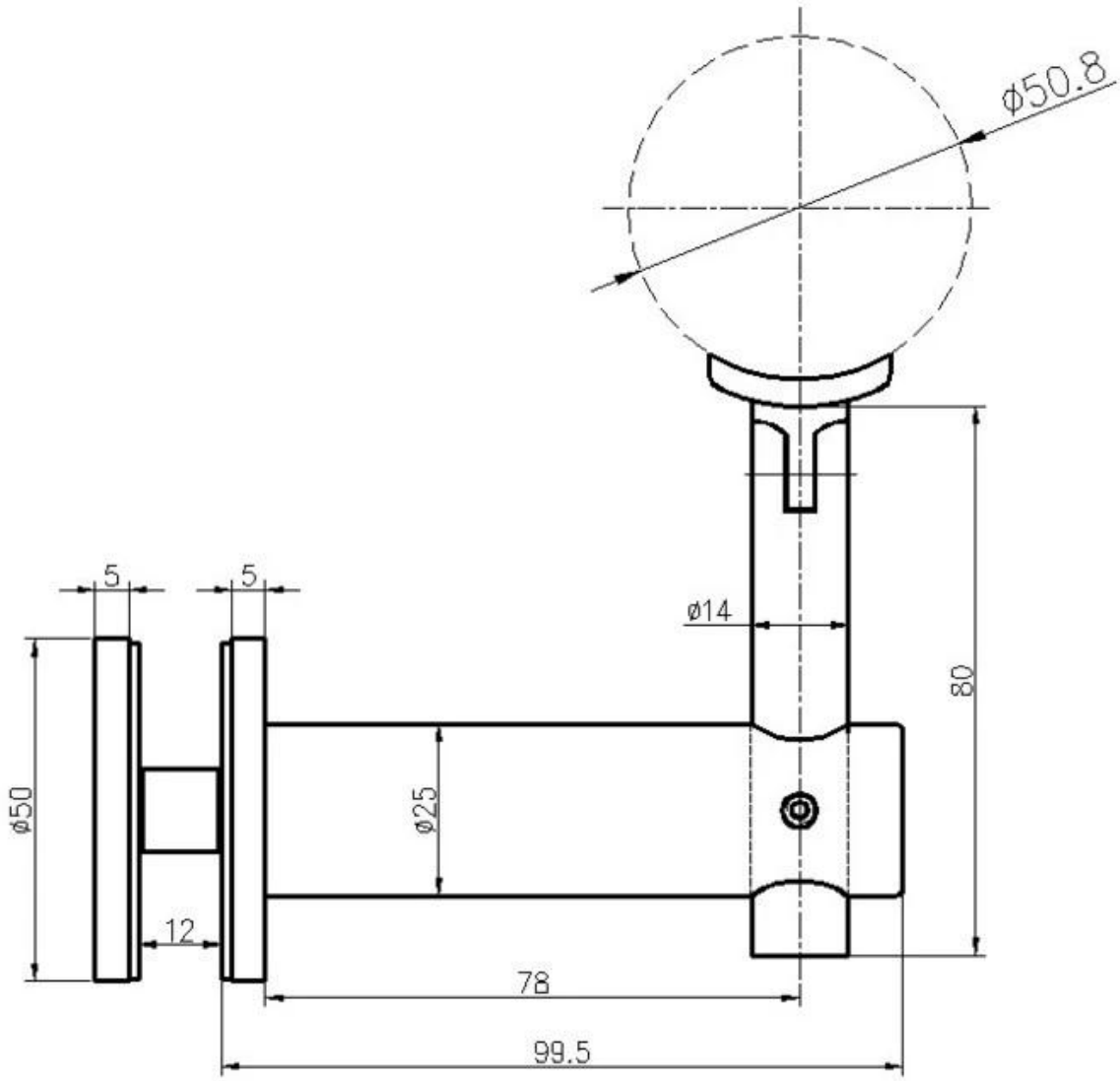
ø50.8
5
5
ø14
80
ø50
ø25
12
78
99.5

□□□□□□□□ □□□□ □□□□□□□□□□ □□□□□ □□□□

KEBIL 科比奥 SHENZHEN LAUNCH CO., LTD

Part No.	Material	Finish	Size
▪ P702R	▪ AISI 304 ▪ AISI 316	▪ Satin ▪ Mirror	A 85, B 60, C 70, D 6.5 E R-21.5

Part No.	Material	Finish	Size
▪ P703	▪ AISI 304 ▪ AISI 316	▪ Satin ▪ Mirror	A 65, B 60, C 70, D 12 E R-21.5

Part No.	Material	Finish	Size
▪ P703R	▪ AISI 304 ▪ AISI 316	▪ Satin ▪ Mirror	A 65, B 60, C 70, D 12 E R-21.5

Part No.	Material	Finish	Size
▪ P704	▪ AISI 304 ▪ AISI 316	▪ Satin ▪ Mirror	A 65, B 60, C 70, D 12 E 43, F 40, G 15

Part No.	Material	Finish	Size
▪ P705	▪ AISI 304 ▪ AISI 316	▪ Satin ▪ Mirror	▪ as per drawing

Part No.	Material	Finish	Size
▪ P706	▪ AISI 304 ▪ AISI 316	▪ Satin ▪ Mirror	▪ as per drawing

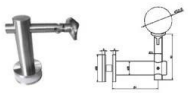

Part No.	Material	Finish	Size
▪ P707	▪ AISI 304 ▪ AISI 316	▪ Satin ▪ Mirror	▪ as per drawing

Part No.	Material	Finish	Size
▪ P708	▪ AISI 304 ▪ AISI 316	▪ Satin ▪ Mirror	▪ as per drawing

END CAP

Part No.	size A	B	C	D	Material	Finish
LCH-209/25.8	25	6	22	10	▪ AISI 304 ▪ AISI 316	▪ Satin ▪ Mirror
LCH-209/30	30	5	27	12		
LCH-209/33	33	5	30	12		
LCH-209/38	38	5	35	12		
LCH-209/40	40	5	37	12		
LCH-209/43	43	5	40	12		
LCH-209/50.8	50.8	5	47.8	12		
LCH-209/63.5	63.5	6	60.5	12		
LCH-209/43	43	3	40	12		
LCH-209/50.8	50.8	3	47.8	12		

Part No.	size A	B	C	D	E	Material	Finish
LCH-211/20	20	20	17	5	12	▪ AISI 304 ▪ AISI 316	▪ Satin ▪ Mirror
LCH-211/25	25	25	22	5	12		
LCH-211/30	30	30	27	5	12		
LCH-211/40	40	40	37	5	12		
LCH-211/50	50	50	47	5	12		
LCH-212	40	20	38x7	5	12		

Part No.	size A	B	C	D	Material	Finish
LCH-213/43	43	22	40	12	▪ AISI 304 ▪ AISI 316	▪ Satin ▪ Mirror
LCH-213/50.8	50.8	25	47.8	12		

Part No.	size A	B	C	D	Material	Finish
LCH-214/43	43	6	40	12	▪ AISI 304 ▪ AISI 316	▪ Satin ▪ Mirror
LCH-214/50.8	50.8	10	47.8	12		

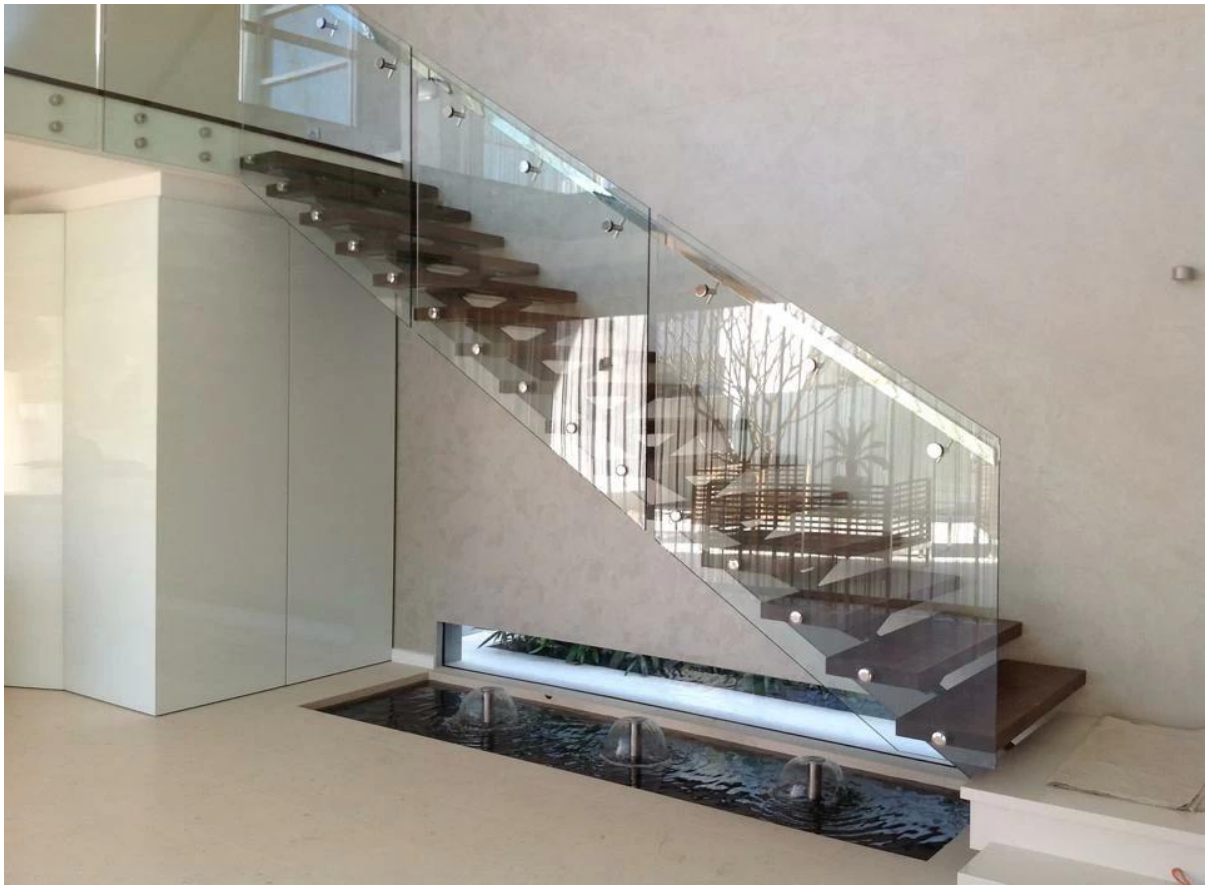

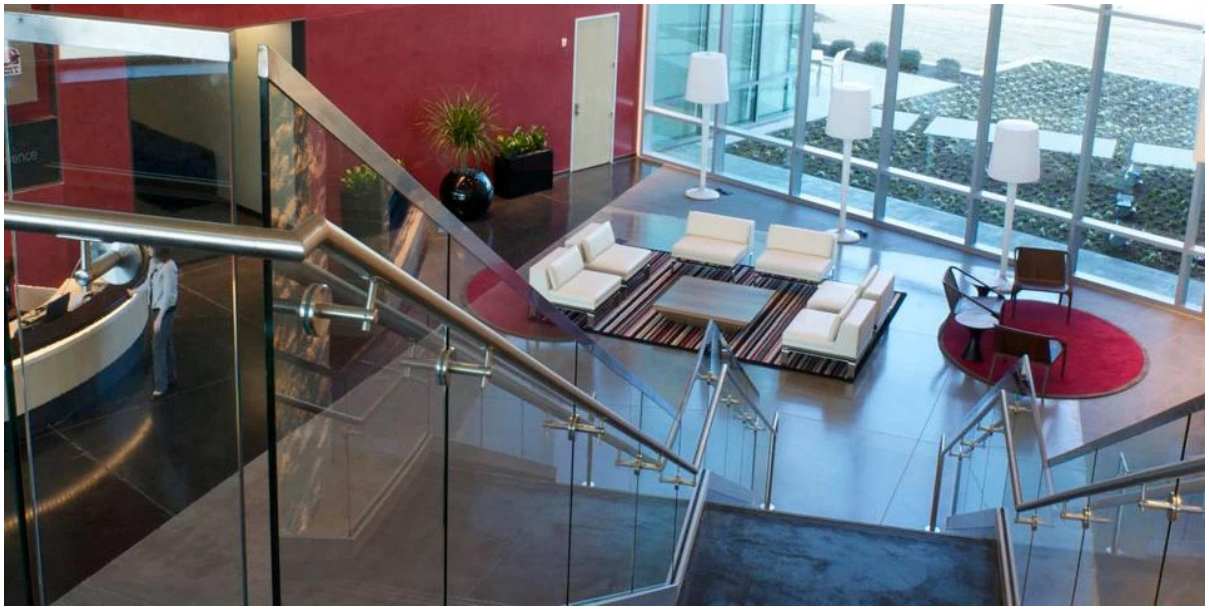

□□□□□□□□ □□□ □□□□□□□□□ □□□□□□□

□□□□□□□□ - □□□□□□ □□□□□ □□ □□□□□ - □□□□□ □□□ .1
□□□ □□□□□□□□ □□ .2 requorements .□□□□□□□□

□□□□□□□□□□

□□□□□ □□ .1
.□□□□ □□□ □ □□□

□□□□□□□ □□□□□ □□□□ □□ .2
.□□□□□ □□□□ □□□ □□□ □□□□□ □□□□□□□ □□□□ □ □□□□□□ □□□□□ □□□□ □□□ □ □□□

□□□□□ □□□□□□ □□ □□ .3
316 □ 316 □ 304 □□□□□ □□□□□□□ □□□□□□□ □□□□ □□□□□L □ Duplex 2205.

4.□□□ □□□□□ □□□ □□ □□
.□□□□□□□ □□□□ 1 □□ □□□□□□□ □□□ □□ □□□

□□□□□□□□□ □□□□□ □□ □□□ □□ .5
□□□ □□□□ □□□ T / T □ LC □ .□□□ □ □□□□□□□ □□□ □ □□□ □□□

□□□□□□ □□□□□ □□ □□.6
□□ □□□□□ □□□□□ □□□□□ T / T □100 □ □□ □30/70 □□ L / C .□□□□□ □□

□□□□□□□□ □□□ □□ □□.7
.□□□□□□ □□□□ □□□ □□□□ 30 □□□ □□□□ 5 □□ □□ □□□□□□□ □□□ □□□□□

□□□□ □□ .8 oem □□□□□□□□ □□□□□□□ □ □□□□□□ □

.□□□□□□□ □□□□□□□□ □□□□□□□□ □□□□□□□□ □□□□□□ □□□□ □□□ □□□

□□□□□□□ □□□ □□ □□□□ □□□□ □□ .9

□□ □□□□□□□□ □□□□□□ □□ □□□□□□□□ □□□□ □□ □□ □□□□□□□□ □□□□ .□□□□□□ □□□ □□ □□□□ □□□□ □□□ □ □□□
.□□□□ 12 □□□□

□□□□

!□□□□ □□□ □□□□ □□ □□□□ □□□□ □□□ .□□□□□□ □□□ □□□□ □ □□□□□□ □□ □□□□□□□□□□ □□
:□□□□□□□ □□□□□□ □□□ □□□□□□□□ □□□□ □ □□□□ □□□□□□□□ □□□

□□□□□□□□□□□ □□□□□□□: sales04@launch-china.cn
-7559 8603 (755-86) :□□
-Skype: launch_04
-1353050626-86 + :□□□□□□□□ □□ □□ / □□
□□□□-: Doris_dp