الصين الصانع الدرابزين الفولاذ المقاوم للصدأ شرفة / تراس / شرفة

ويستخدم الزجاج الفولاذ المقاوم للصدأ حديدي على نطاق واسع في مشاريع المنزل، سواء مبنى تجاري وبناء الشخصية.

مصنوعة من الفولاذ المقاوم للصدأ المشاركات التي تملك خاصية جيدة مضادة للصدأ وضمان على المدى الطويل.
سمك، وقد ثبت أن MMإلى 12 mmوخفف من الألواح الزجاجية والسلامة حافة مصقول، 8 تكون قوية بما فيه الكفاية كما حديدي.

الصين الدرابزين الفولاذ المقاوم للصدأ خطوات في الهواء الطلق، خفف من الزجاج للتصاميم درابزين، درابزين الزجاج الصلب المقاوم للصدأ

- طريقة واحدة مرساة آخر

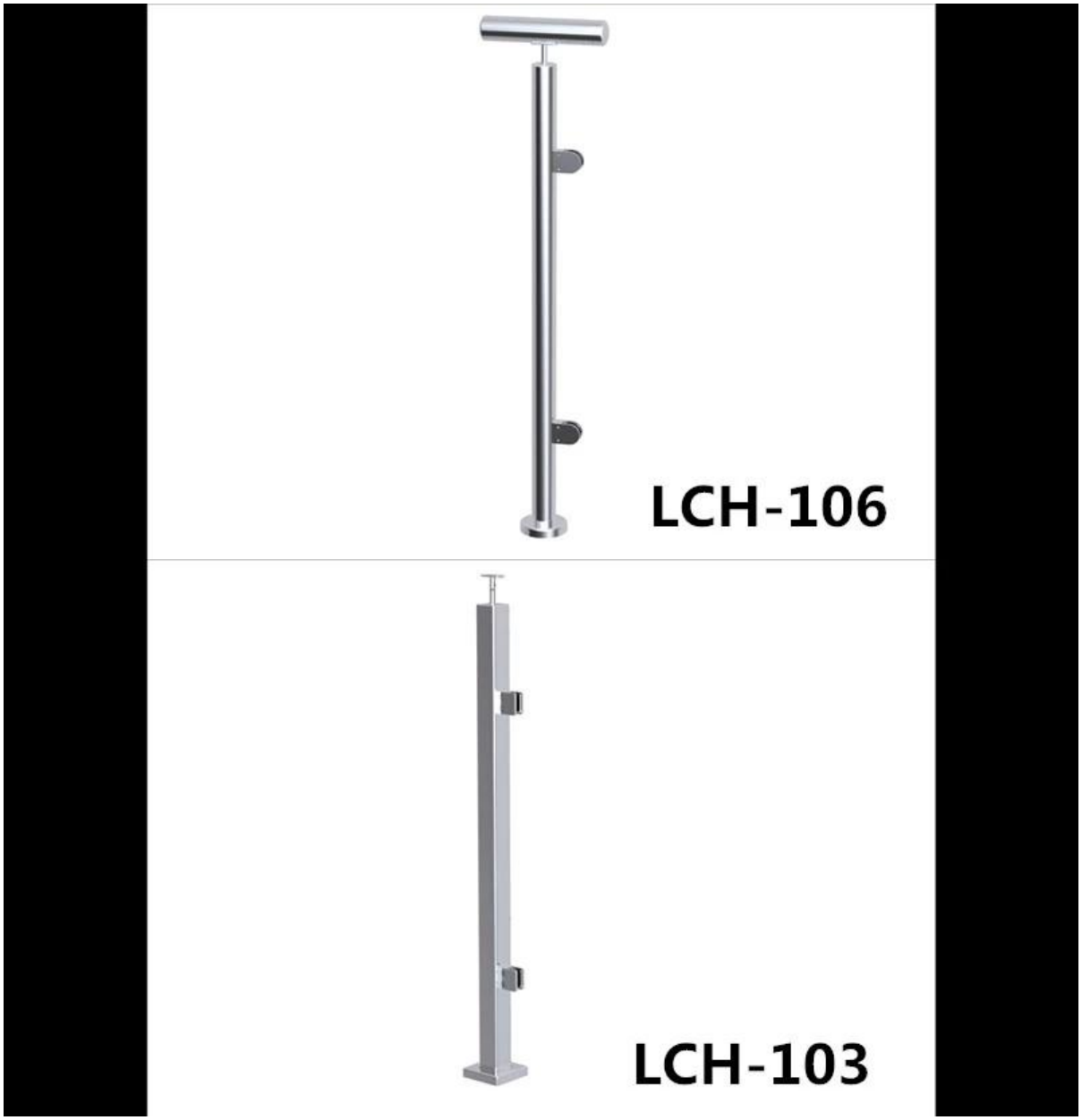

- اتجاهين آخر الوسطى

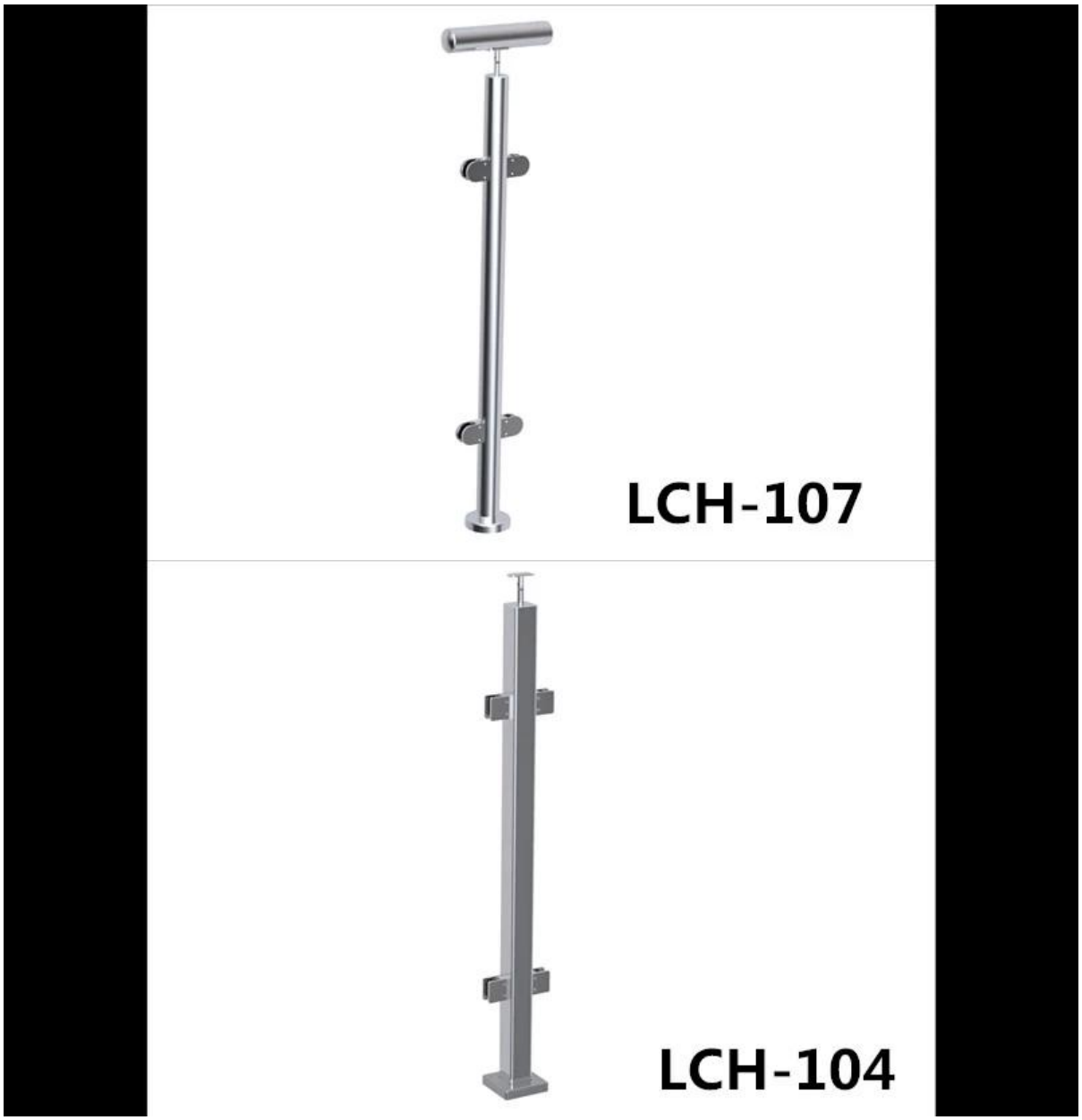

- اتجاهين آخر الزاوية

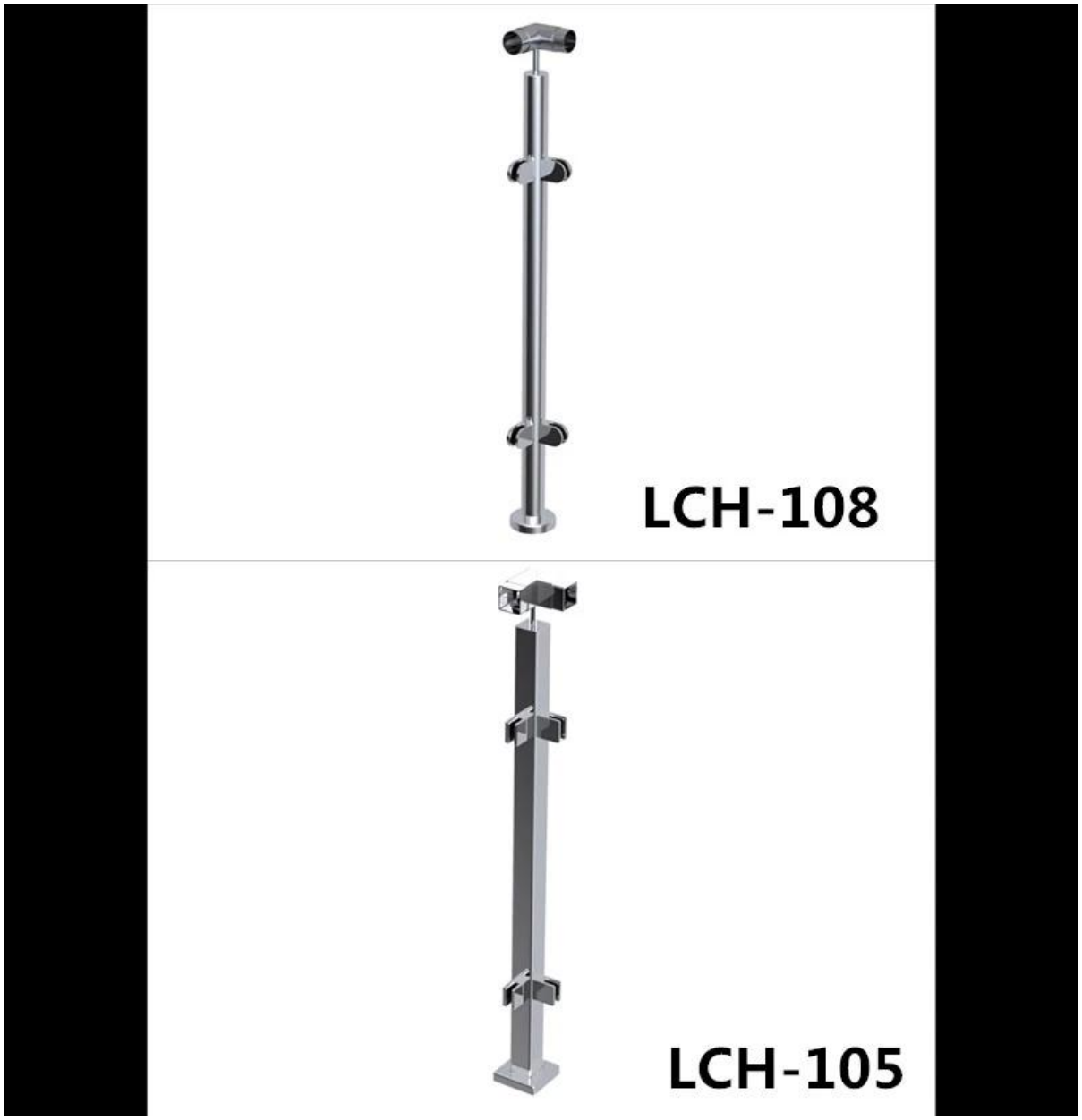

نظام المنحني الزجاج حديدي لالدرج، غير القابل للصدأ الصلب درابزين شرفة زجاجية، ونظام حديدي في الهواء الطلق

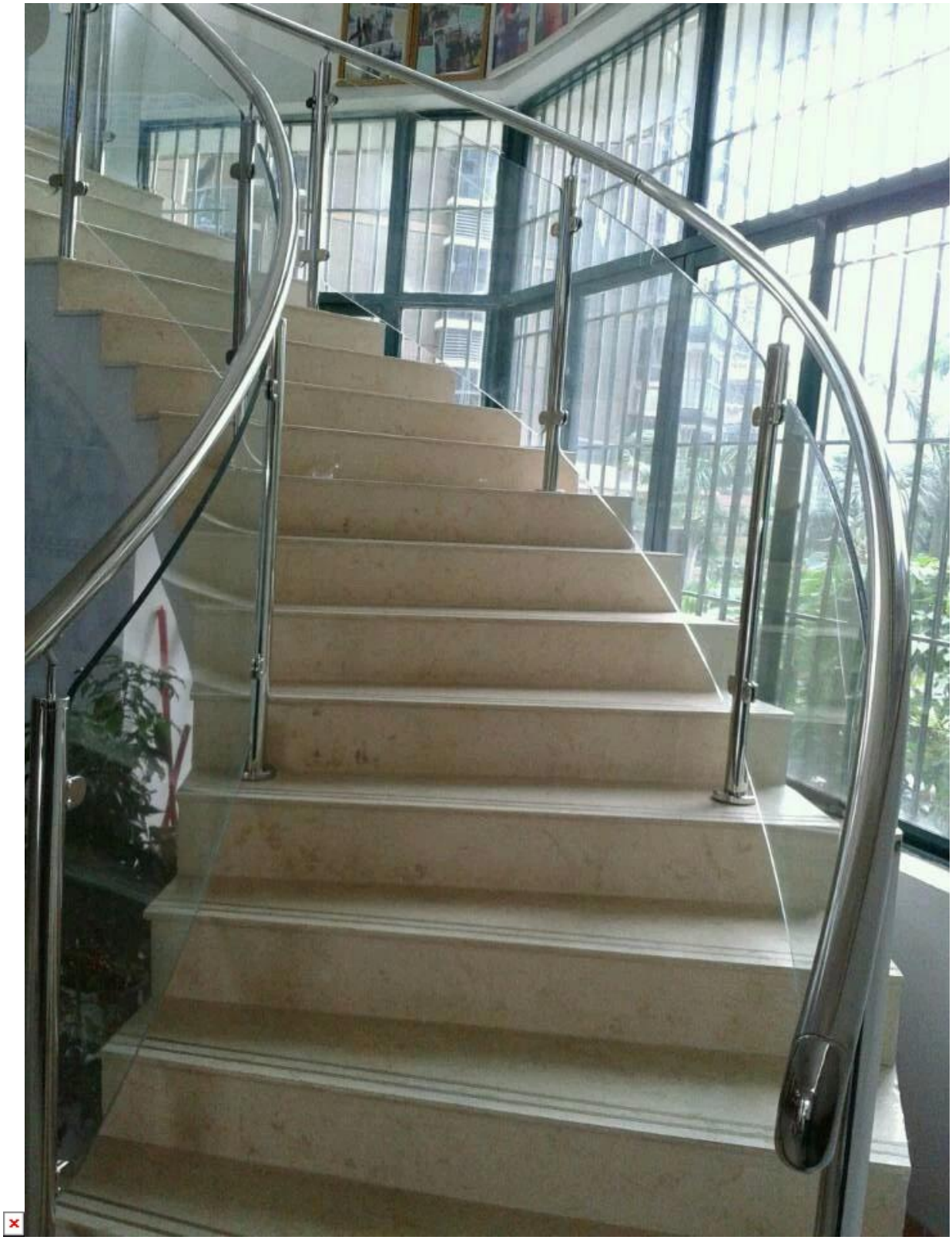

خفف من الزجاج Dمل12-10 D الفولاذ المقاوم للصدأ الزجاج المشبك ISO9001: 2008 الدرابزين

G105R

غير القابل للصدأ المشابك درابزين الزجاج الصلب لآخر مربع أو جدار

G105

ليس بالضبط ما كنت تبحث عنه؟
يرجى الدخول إلى موقعنا الصفحة الرئيسية، ونحن سوف تساعدك على العثور على المنتجات التي تحتاج إليها.
أو الاتصال بنا مباشرة عن التوصيات.

شكرا لزيارتك!
أي استفسار أو سؤال، يرجى ترك لي رسالة. سوف تحصل على ردود الفعل غضون 24 ساعة.