مواصفات المنتج.

□□□□	**الكروم مزدوج الجانب إصلاح شرفة شرفة حديدي 316 الفولاذ المقاوم للصدأ 180 درجة المشبك الزجاج**
□□□□	الفولاذ المقاوم للصدأ 304 (L) / 316 (ل)
□□□□□	صب، اللكم، لحام
□□□□□□□	نوع مربع، اتجاهين، ركن، إلخ، D نوع.
□□□□	50x40x25mm، 45x45x27mm، 100x40x23mm، أو حسب الطلب
□□□□□□ □□□	ملليمتر، أو حسب الطلب 6.0 - 20.0
□□□□□□□ □□□□□ □□□	38.1mm، 42.4 مم، أو حسب الطلب 50.8 مم
□□□□□□ □□□	الساتان، مصقول، مرآة، مطلي بالكروم، PVD، إلخ.
□□□□□□□	الشد، لحام
□□□	الدرابزين، حديدي، درابزين، درج، شرفة
□□□□□□□□ □□□□□□□	أكياس البلاستيك / فقاعة + صناديق ورقية + كرتون + المنصات، أو حسب الطلب
□□□	T / T (30 إيداع٪)، L / C، إلخ، باي بال، ضمان تجارة علي بابا.

عرض المنتج

الصغيرة مع نهاية بلاستيكية للمشابك الزجاجي M8 مسامير

رسم تقنى _ رسم عن طريق الكمبيوتر

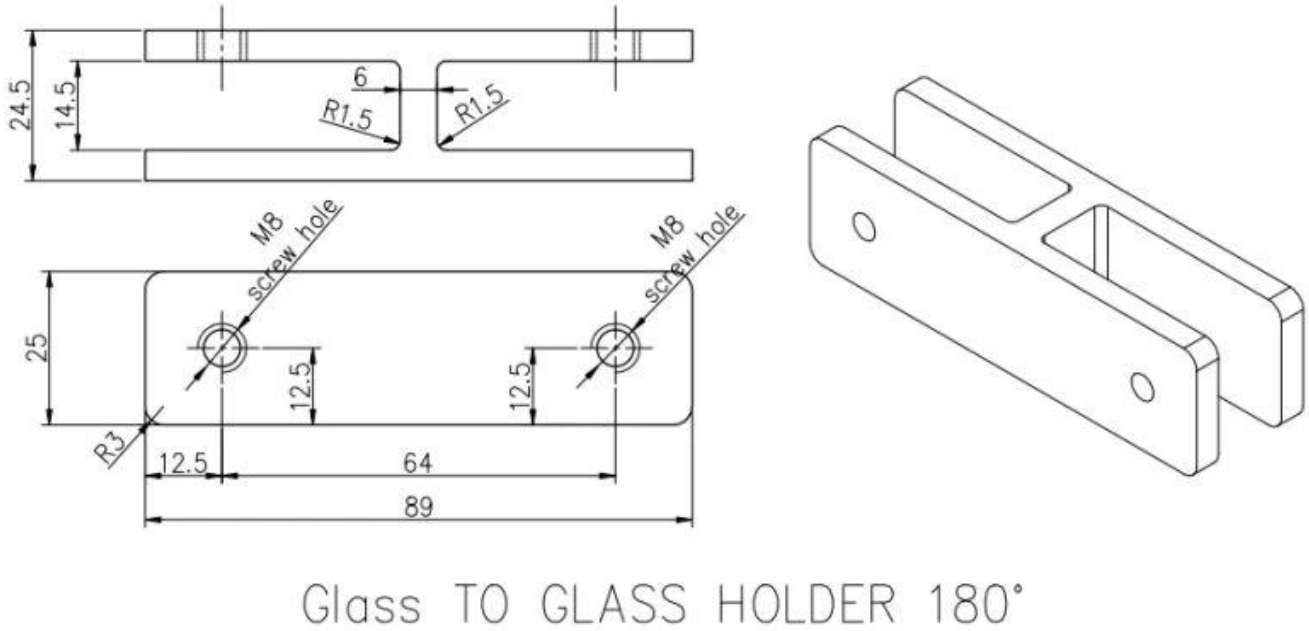

□□□□ □□□□□□ □□□□□□□ □□□□□□ □□□□□□□

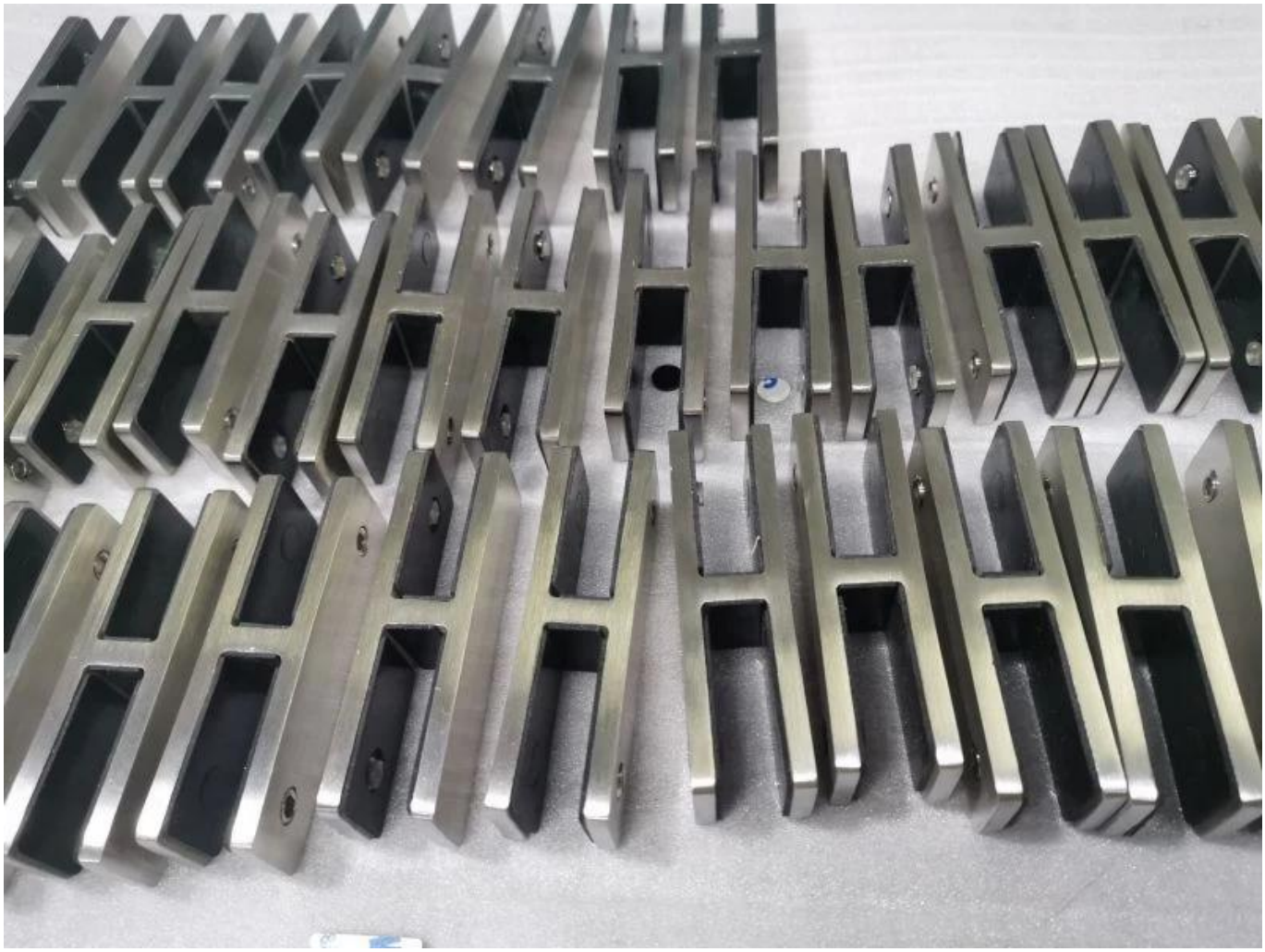

□□□□□ □□□□□

□□□□□□□□ □□ □□□□ □□□□□ Glas

G102

G103/G104

G105

G108R

PV-90

CB-180

BC-60

BC-80×35

CB-90

الإنتاج بكثافة الإنتاج بكميات ضخمة

□□□□□□□□ □□□□

مرحبا بكم في الاتصال بنا إذا كانت هناك حاجة لمزيد من المعلومات:
حواء تشو
البريد الإلكتروني: sales03@launch-china.cn.
HP / Whatsapp: +8613686807796