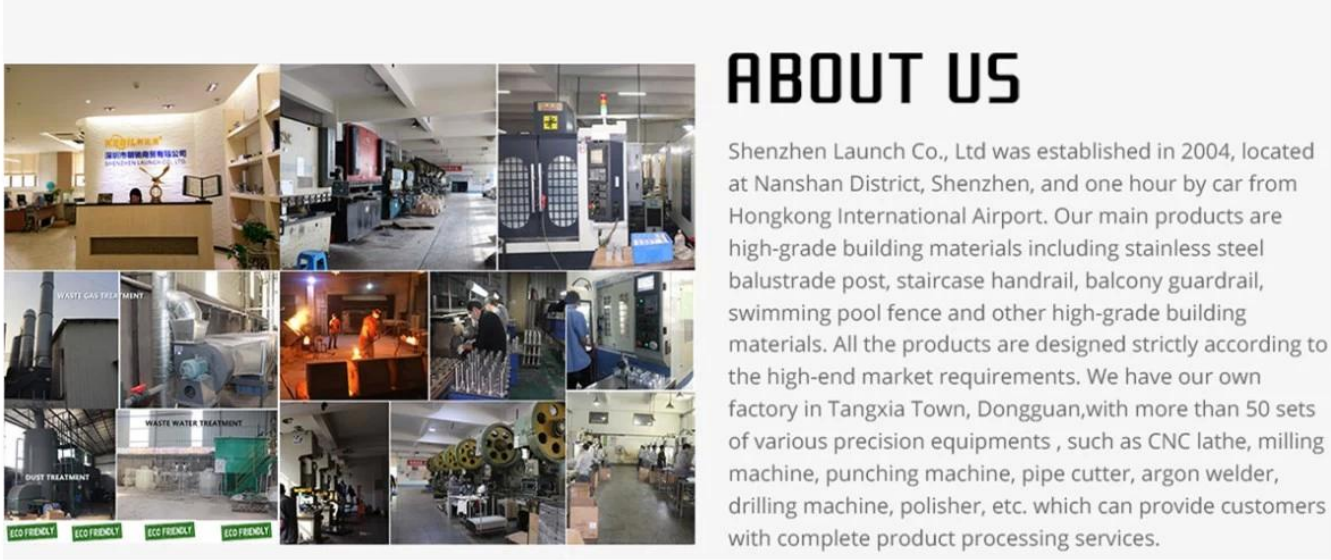

تخصيص الخارجي الفولاذ المقاوم للصدأ زجاج حديدي في الهواء الطلق فرملس بركة سباحة السياج

مواد متعددة	البعد التفاصيل	نظام حديدي
درابزين الخشب الصلب / درابزين الفولاذ المقاوم للصدأ	فتحة أنبوب الدرابزين - تصميم مربع: 21 * 25 (مم) - تصميم دائري: قطر 25.4 مم	• أعلى الدرابزين
خفف من الزجاج في واضحة / الصقيع / الشاشة الحريرية / اللون	واحد / مغلفة 10-23mm	• زجاج صلب
الفولاذ المقاوم للصدأ 316 ، الفولاذ المقاوم للصدأ دوبلكس 2205	H168 * W98 (50 / 40 مم / 38 قطر / مم) مم	• حنفية / المواجهة
الفولاذ المقاوم للصدأ 316	أنواع وأبعاد مختلفة	• زجاج مفصلي / مزلاج

السياج الزجاجي 2205 تفاصيل حنفية

- المواد: الفولاذ المقاوم للصدأ دوبلكس 2205
- النهاية: مرآة / الساتان / أسود / لون الذهب
- 13.52-10 mmلسمك الزجاج
- تصاعد: الطابق تصاعد / سطح تصاعد / الحفر الأساسية المتصاعدة
- مصنع methed: (الصب (جودة عالية
- موك: 1 قطعة
- السلامة لمضاعفات بوابة حمام السباحة AS2820 barries / AS1926.1-20012 تلبية أستراليا
- التطبيق: تجمع السياج ، شرفة ، سطح السفينة ، الدرج ، الشرفة ... سياج حديدي زجاجي

عارضات ازياء زجاج سياج 2205 حنفية متاح 5

تصميم حنفية الزجاج mouting الجانب

SFM

الطابق تصاعد قاعدة لوحة الزجاج حنفية و الأساسية حفر الزجاج حنفية

SBM RBM SCM RCM

فتحة الة النفخ غير القابل للصدأ صلب أعلى الدرابزين والاكسسوارات:

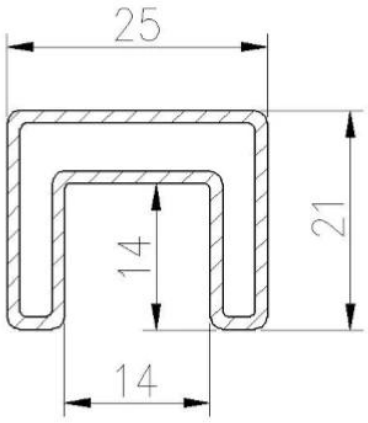

25×21MM, GROOVE 14×14MM

Surface treatment: satin brushed / mirror polished

25*21 tube

Model: SQ2521

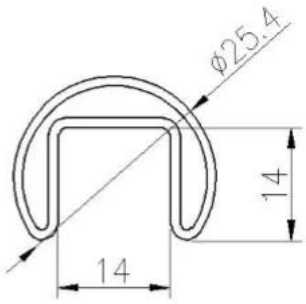

DIAMETER 25.4MM, GROOVE 14×14MM

Surface treatment: satin brushed / mirror polished

Model: RD2525

زجاج يتوقف و المزالج:

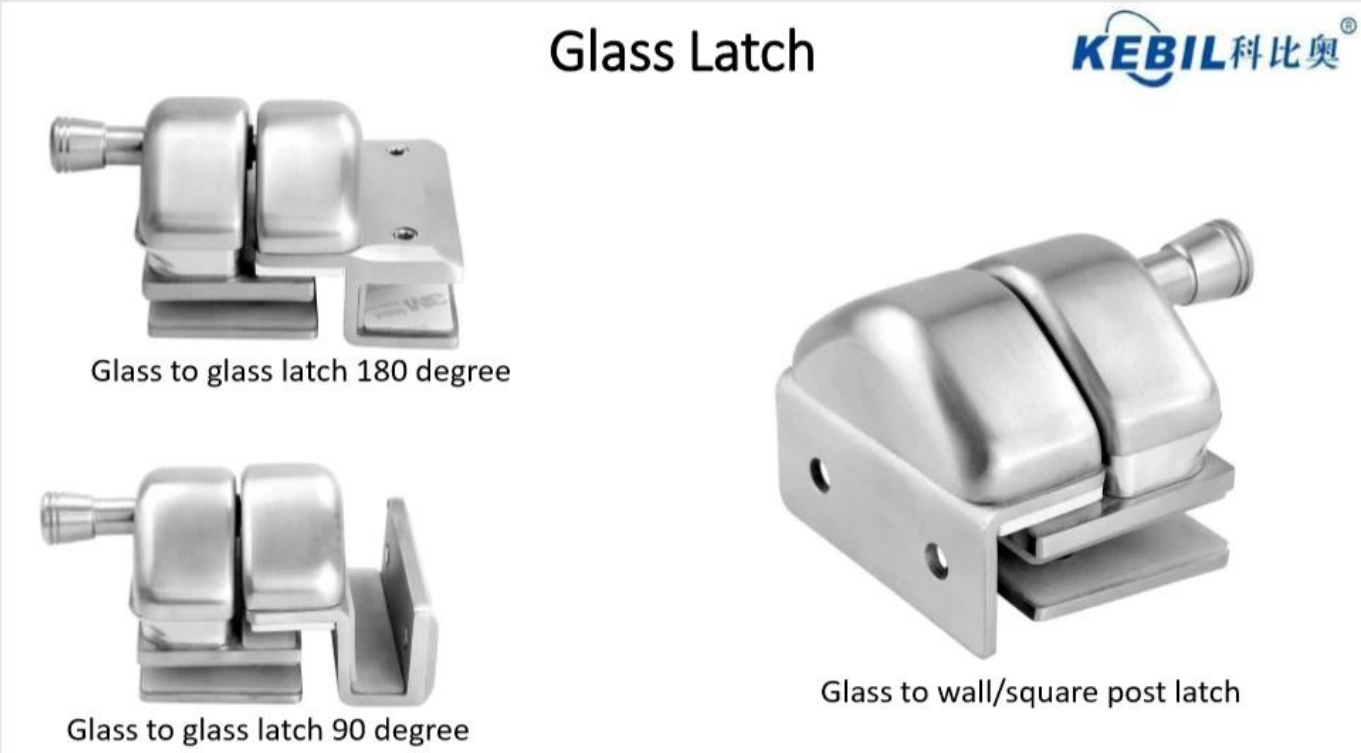

تخصيص الخارجي الفولاذ المقاوم للصدأ زجاج حديدي في الهواء الطلق فرملس بركة سباحة السياج مشروع الصور

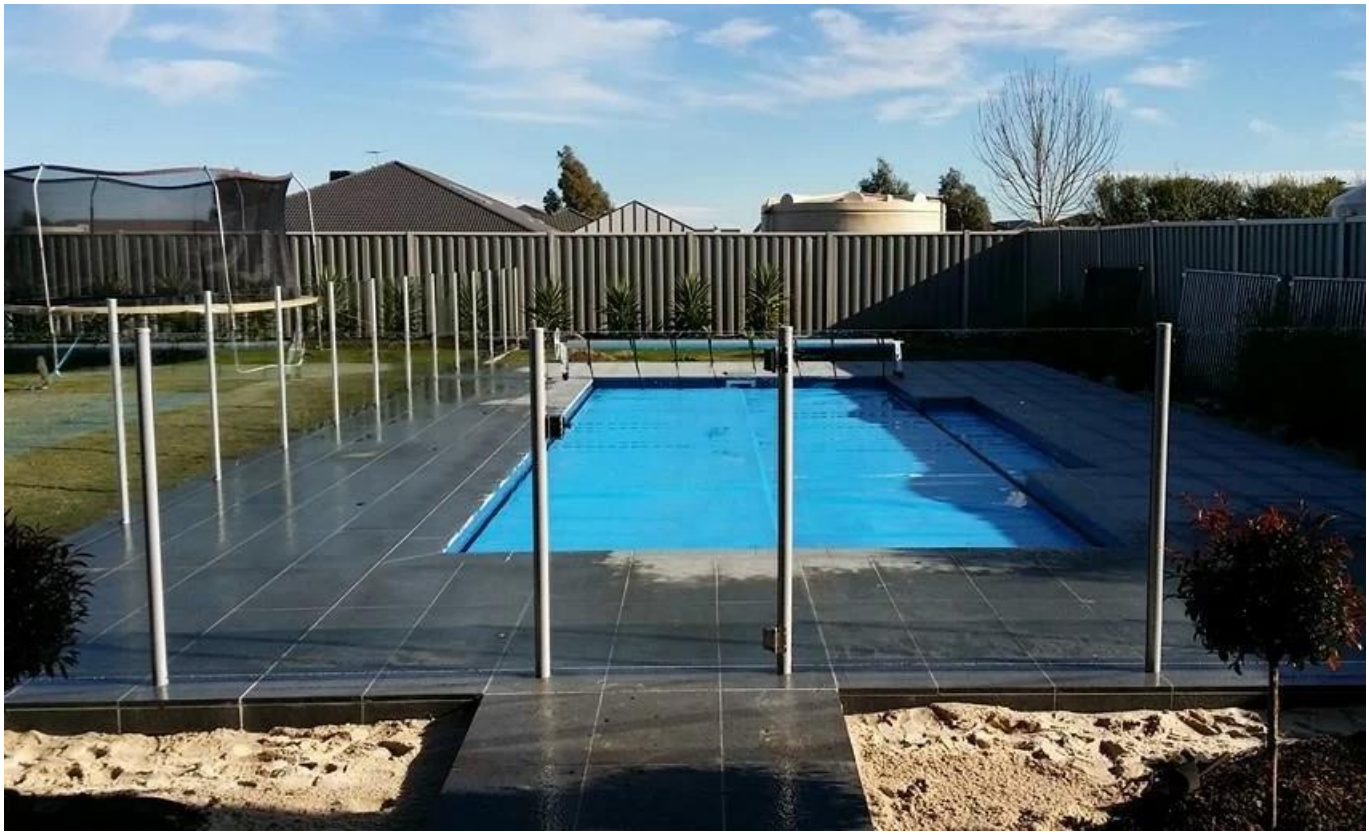

اتصل

شكرا لزيارتك ! أي سؤال أو استفسار ، يرجى ترك رسالة. سوف نعود اليكم في غضون 24 ساعة.

أي استفسار عاجل ، يرجى الاتصال بنا أدناه:

-الاتصال: حواء

-البريد الإلكتروني: sales03@launch-china.cn

-Mob / WhatsApp / WeChat: +8613686807796