مواصفات المنتج.

□□□□□□ □□□	□□□□□□ □□□□□□ □□□ □
□□□□	AISI 304□ AISI 316
□□□□□□□ □□□□□□ - □□□	□□□□□□□□ □□□□□□□ □□□□□□ □□□□□□□ □□□□□□□□
□□□□□□ □□□	6-12 □□□□□□□
□□□	□□□□□□ □□□□□ □□□□ □□□□□□□□□

□□□□□□□□

G103 / G103R.6-8mm.□□□□

G104 / G104R.8-10 □□□□□□□□□□□

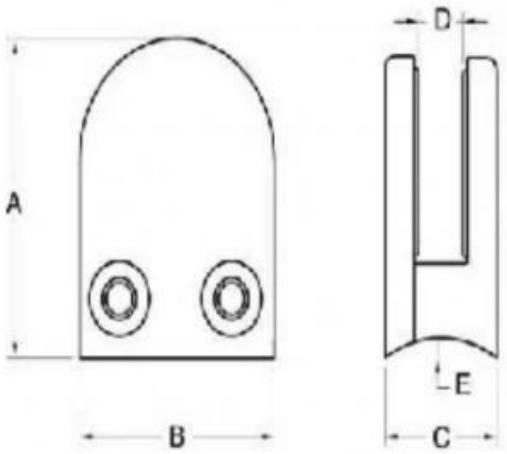

Model No.	A	B	C	D	E
G104	50	40	26	12	0
G104R	52	40	26	12	R-21.5

G105 / G105R.10-12 □□□□□□□□□□□

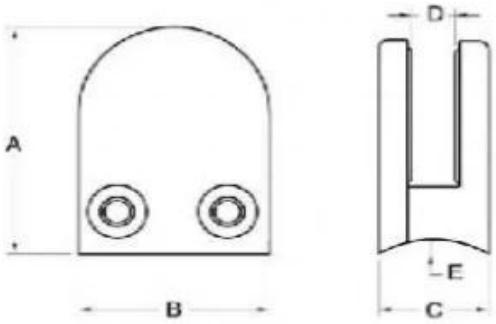

Model No.	A	B	C	D	E
G103	50	40	22	8	0
G104	50	40	26	12	0
G105	55	45	28	14	0
G103R	52	40	22	8	R-21.5
G104R	52	40	26	12	R-21.5
G105R	58	45	28	14	R-25.4

G106 / G106R.6-8mm □□□□□□□ □□ □□□□□□□□□ □□□□□□

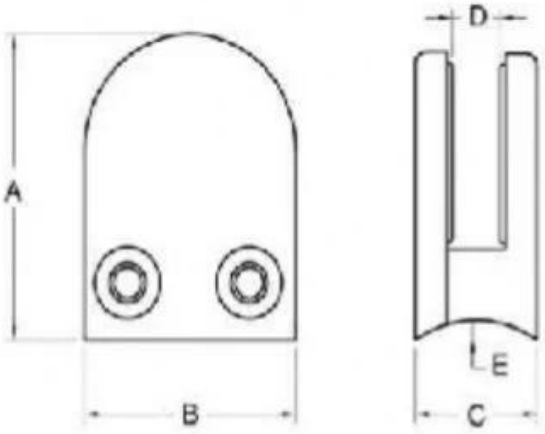

Model No.	A	B	C	D	E
G106	50	40	25	11	0
G106R	52	40	25	11	R-21.5

□□□□□ □□□ □□□□□□□

□□□□□ □□□□□ □□□□

□□□□□ □□□□□□ □□□□□

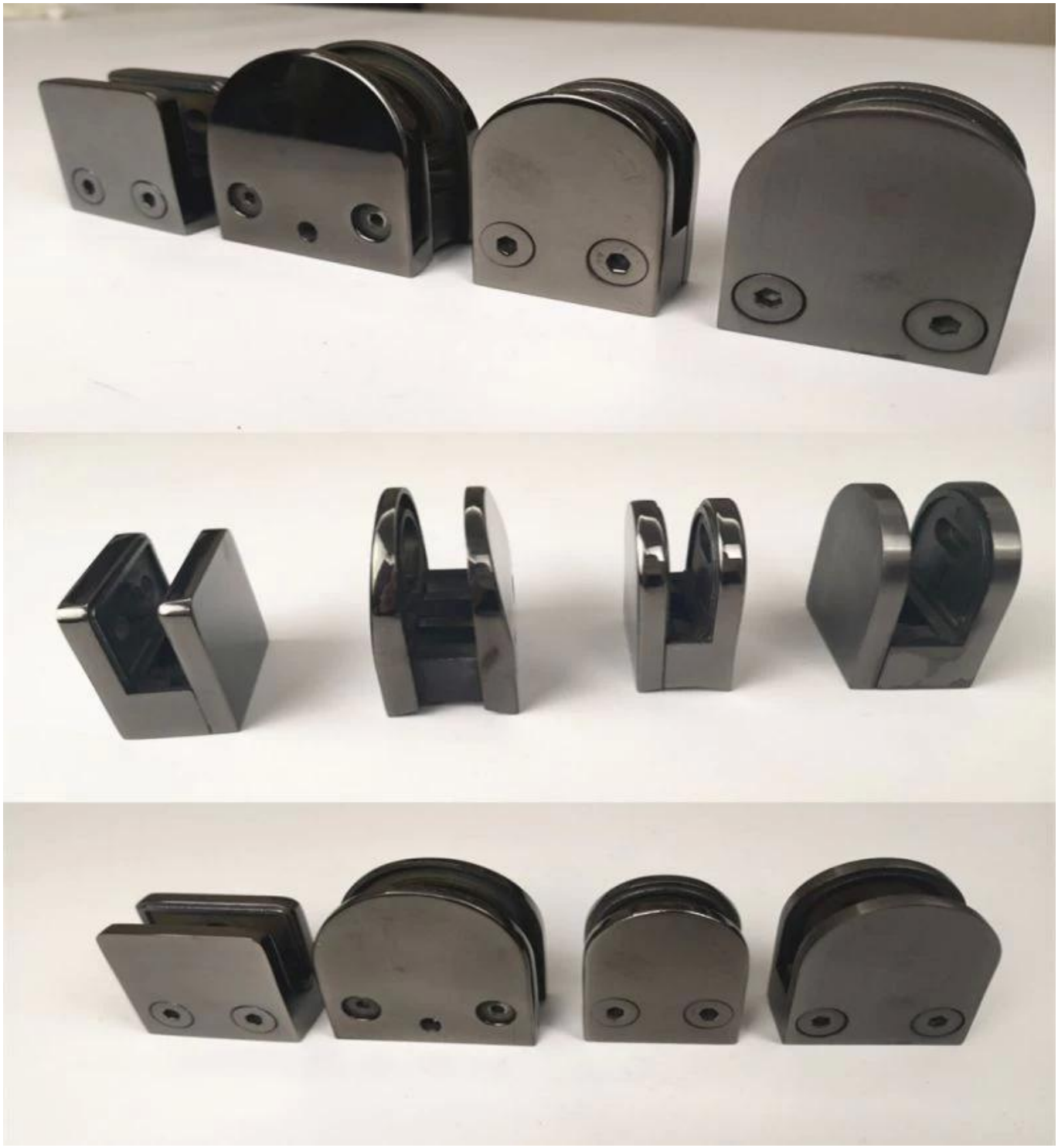

□□□□□□□ □□□□□□ □□□

□□□□□□□□□□

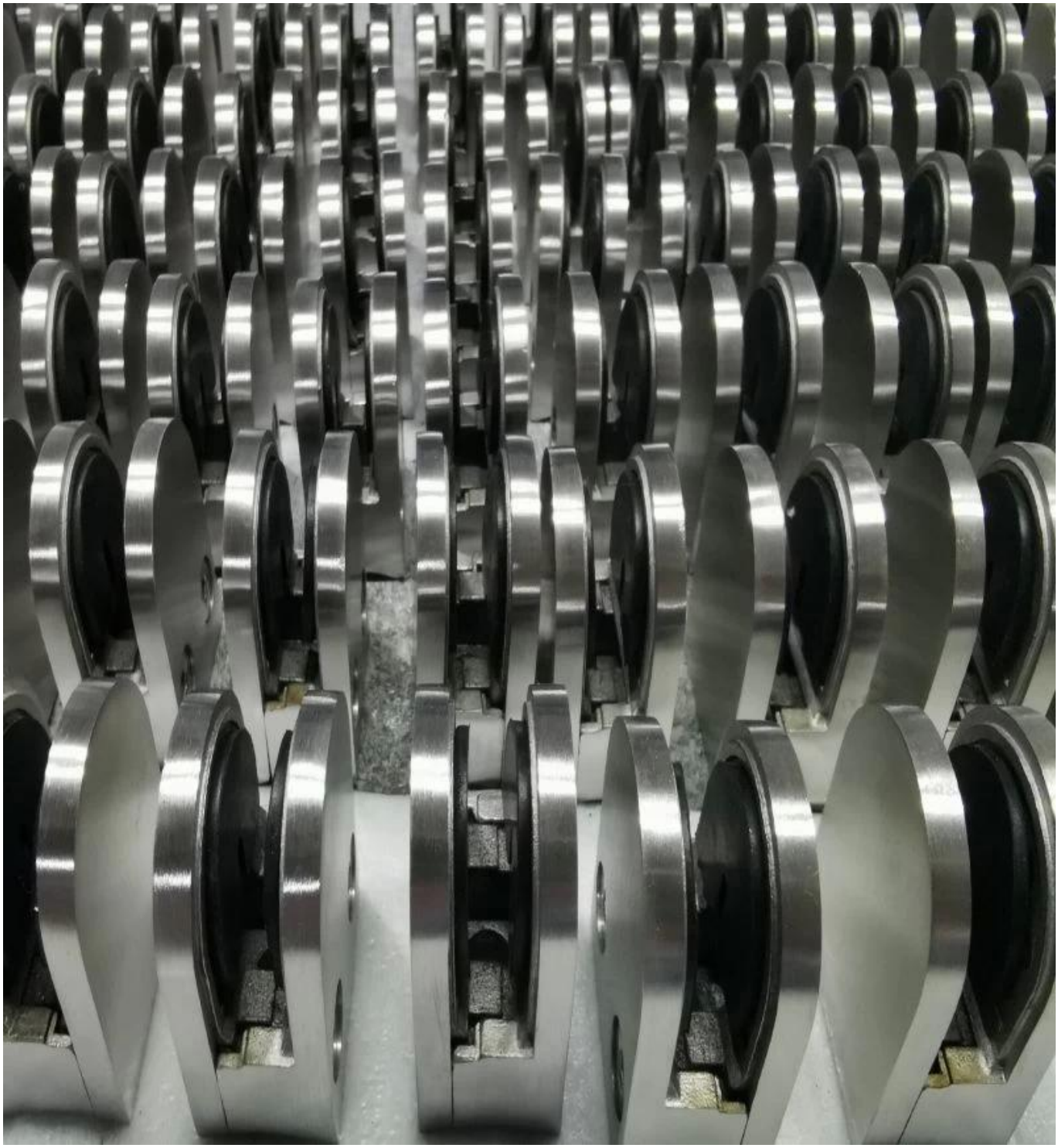

□□□

□□□□□□□□ □□ □□□□□ □□ □□□□□□ □□.

□□□□

□□□□□□□□□□ □□□□□□: sales02@launch-china.cn.

Whatsapp / Wechat / 8615906261741+ :□□□□□□