□□□□□ □□□□ □□□□□□□□ □□□□□ □□□

□□□□□□□	Satinless □□□□□
□□□□□	□□□□ / □□□□
□□□	25.4MM 14 * 14 □□□□□ □□□□MM□ 5.8 □□□ □□ □□□ □□□□))
	25 * 20MM□ 14 * 14 □□□□□MM□ 5.8 □□□□□ □□ □□□ □□□□ □□□))
□□□□	availbale □□
□□□	1 5.8) □□□□□□□ □□□□m □□□□□□□ / □□□)
□□□	T / T□ L / C□ □□□ □□□ □□□□□□□□ □□□
□□□□□	□□□□□

□□□□□□ □□□□

□□□□□□□□□ □□□□□ □□□□□□□ □□□□ □□□□

KEBIL科比奥®
ISO
9001:2008
REGISTERED
Factory Audit
Shenzhen Launch Co.,Ltd
www.launch-china.cn

□□□□□□□□ □□□□□ □□□□□□□ □□□□ □□□□

KEBIL科比奥®

ISO 9001:2008 REGISTERED

Factory Audit

Shenzhen Launch Co.,Ltd

www.launch-china.cn

□□□

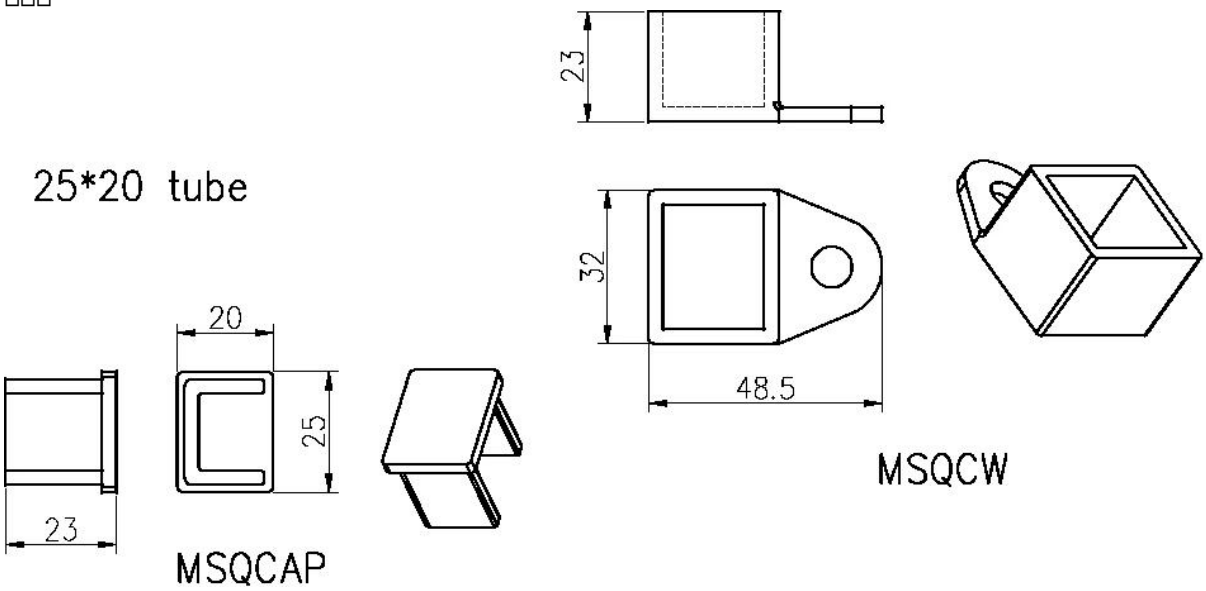

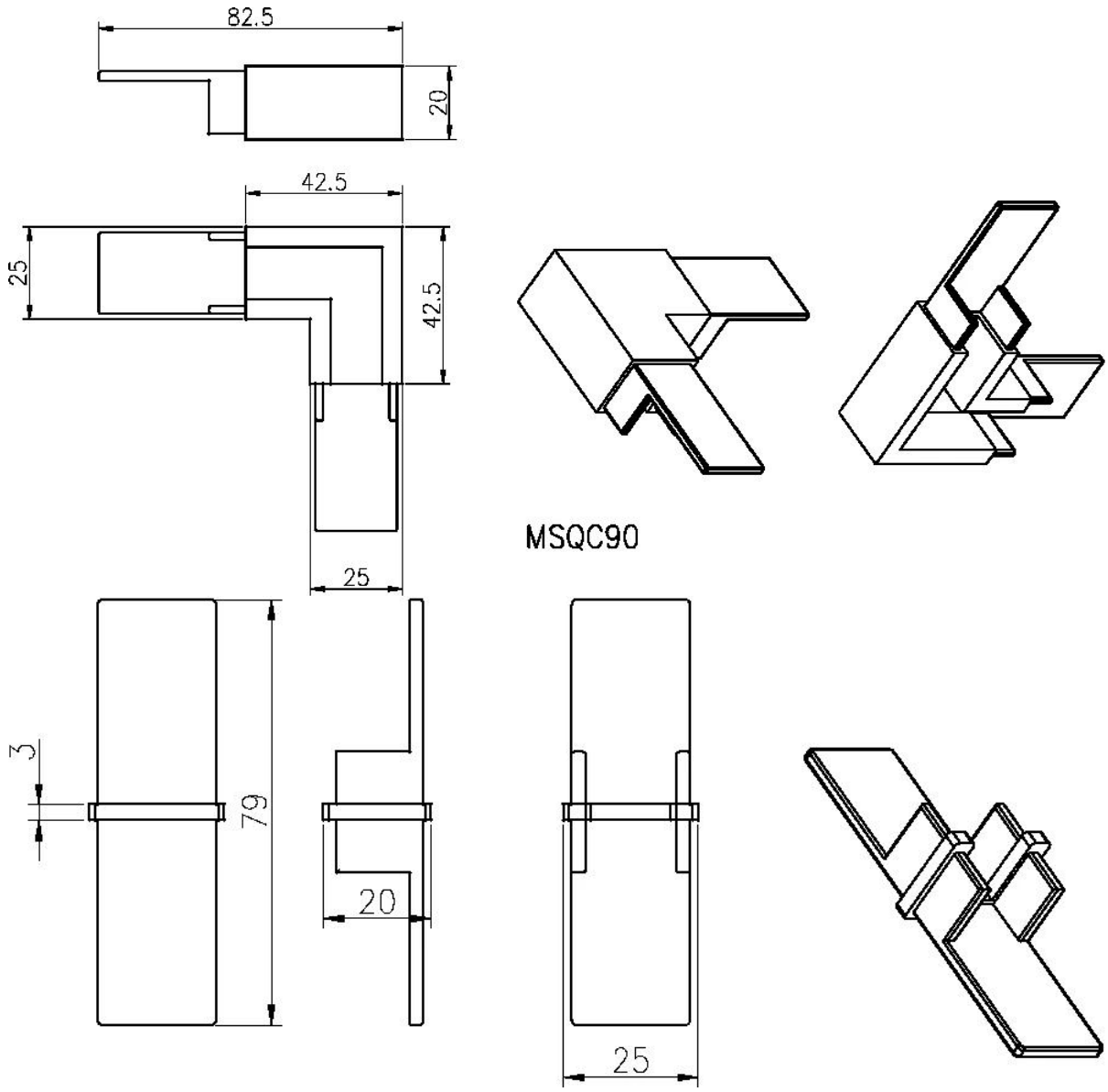
82.5
20
42.5
25
42.5
25
MSQC90
3
79
20
25

□□□□□□□□ □□□

□□□□ □□□□□□ & □□□□

shop1384534544479.1688.com

KEBIL科比奥®

SHENZHEN LAUNCH CO. LTD.

www.launch-china.com

□□□□□□□ □□□□□ :□□□□□□□ & lt□ sales04@launch-china.cn>.